CUCINE LUBE

2024

ready

Ready

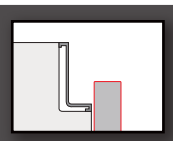
Neck

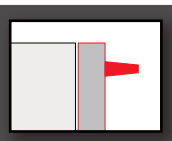
Bridge

ANTA:
DOOR:

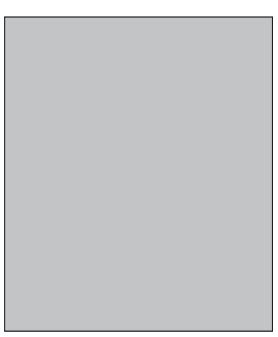

SP:
TH: **22** MM

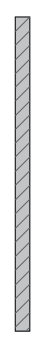

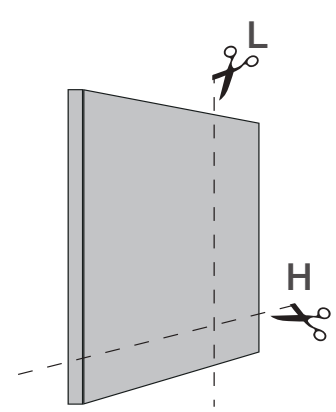

CONSULTA:
CONSULT:

ACCESSORI ORGANIZER

BOISERIE HI-LINE

INSIDE-K

LUCI

ALTRO:
MORE:

GRUPPO**LUBE**
EXTRANET
extranet.gruppolube.it

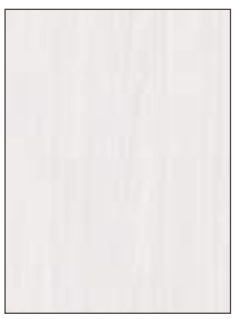

Frassino bianco
opz. 2402

Noce ghiaccio
opz. 2366

Noce biondo
opz. 2367

Noce termotrattato
opz. 2368

Rovere naturale
opz. 5329

Melaminico Effetto Legno
Wood Effect Melamine

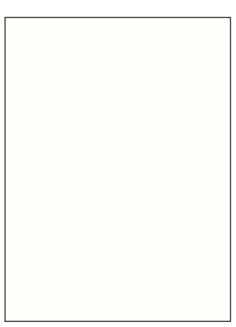

Bianco
opz. 7447N

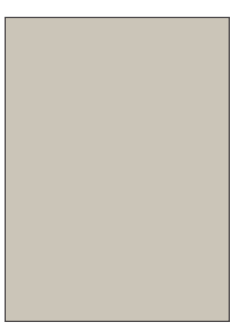

Desert
opz. 8914N

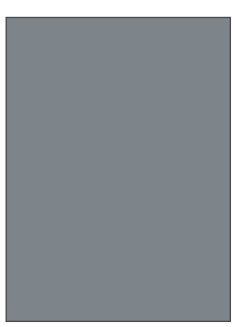

Monumento
opz. 9657

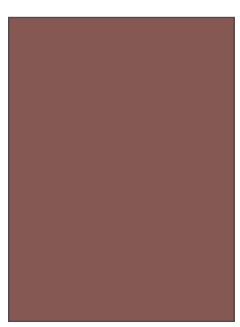

Rosso Minio
opz. 8124

Melaminico Finitura Opaca Soft
Soft Matt Finish Melamine

Sale
opz. 7451

Roccia
opz. 8877

Piombo
opz. 9649

Melaminico Effetto Calce Finitura Materica
Lime Effect Melamine With Materic Finish

CLICCA QUI PER LA GAMMA DEI VETRI TELAIO ALLUMINIO

CLICK HERE FOR THE RANGE OF ALUMINIUM FRAMED GLASS

Telaio Alluminio Vetro Satinato
Satin Glass Alumium Frame

CERTIFICAZIONI E AMBIENTE
ENVIRONMENT AND CERTIFICATIONS

MADE IN ITALY: NORMA UNI 11674
La norma tutela l'acquirente garantendo l'origine italiana e le prestazioni di sicurezza e durata del prodotto, entrambe verificate periodicamente da uno dei più importanti laboratori di prova e certificazione per il legno-arredo in Italia: COSMOB.

MADE IN ITALY: STANDARD UNI 11674
This standard protects purchasers by guaranteeing the Italian origin, safety performance and useful life of products, both periodically verified by one of the leading testing and certification labs for wooden furnishings in Italy: COSMOB.

GREENGUARD
Il Programma di Certificazione GREENGUARD certifica che tutte le strutture dei prodotti a marchio LUBE e CREO sono conformi agli standard più rigorosi in termini di livelli di emissione di Composti Organici Volatili (COV) emessi da mobili, superfici e vernice oltre ad altre sostanze chimiche nocive negli ambienti interni.

GREENGUARD
The GREENGUARD certification programme certifies that all structures of LUBE and CREO products comply with the strictest standards in terms of emissions of volatile organic compounds (VOCs) from furniture, surfaces and coatings, as well as other harmful chemical substances in interior environments.

PANNELLO ECOLOGICO
Le strutture dei mobili LUBE e CREO sono realizzate con pannelli composti da legni riciclati al 100%, certificati dal Consorzio Pannello Ecologico e con materiali a basso impatto ambientale, certificati per la bassa emissione di formaldeide.

ECOLOGICAL PANELS
LUBE and CREO structures are created with panels made from 100% recycled wood, certified by the Eco-Panel Consortium, and from environmentally friendly materials, certified for low formaldehyde emissions.

GRUPPO LUBE ECOLOGIC
Il Gruppo LUBE utilizza per i componenti delle cucine (tutte le strutture, alcune ante e alcuni complementi), materiale conforme al regolamento EPA TSCA TITLE VI, uno dei più severi in merito alle normative di salvaguardia ambientale.

ECOLOGICAL PANELS
The LUBE Group uses for kitchen components (all carcasses, some doors and some accessories), material that complies with the EPA TSCA TITLE VI regulation, one of the strictest regarding environmental protection regulations.

SOSTENIBILITÀ AMBIENTALE
Lube Industries srl è dotata di Sistemi di Gestione per l'Efficienza Ambientale, per la Qualità e per la Salute e la Sicurezza sul Lavoro, in conformità alle norme: UNI EN ISO 14001, UNI EN ISO 9001 e UNI EN ISO 45001.

ENVIRONMENTAL SUSTAINABILITY
Lube Industries S.r.l. implements management systems for environmental efficiency, quality, and occupational health and safety, in conformity to the following standards: UNI EN ISO 14001, UNI EN ISO 9001 and UNI EN ISO 45001.

FSC®
La certificazione FSC® rappresenta il principale meccanismo di garanzia sull'origine del legno o della carta, con questa certificazione Lube Industries ha deciso di rendere noto il suo impegno nei confronti dell'ambiente e si schiera contro il disboscamento incontrollato e il taglio illegale di foreste.

FSC®
FSC® certification is the leading mechanism guaranteeing the origin of wood and paper. With this certification, Lube Industries has decided to demonstrate its commitment to the environment and stand against uncontrolled deforestation and illegal felling.

FOTOVOLTAICO
Energia pulita per prodotti di qualità. Un impianto fotovoltaico, installato nella sede aziendale, copre la superficie di 40.800 mq ed eroga una potenza di 6,2 MWp. L'energia prodotta quotidianamente dai pannelli solari, circa 6000 KWh, è in grado di soddisfare il fabbisogno dei processi produttivi aziendali.

PHOTOVOLTAICS
Clean energy for high-quality products. A photovoltaic plant, installed at the company headquarters, covers an area of 40,800 m2 and has a power output of 6.2 MWp.The energy generated daily by the solar panels, approximately 6,000 KWh, is enough to meet the company's production needs.

STRUTTURE
CARCASSES

bianco (opz.001)
schiena e ripiano bianco (opz.001)
white (opt.001)
white back panel and shelf (opt.001)

visone (opz.948M)
schiena e ripiano visone (opz.948M)
mink (opt.948M)
mink back panel and shelf (opt.948M)

lavagna (opz.9620)
schiena e ripiano lavagna (opz.9620)
slate grey (opt.9620)
slate grey back panel and shelf (opt.9620)

fango (opz.8860)
schiena e ripiano fango (opz.8860)
mud (opt.8860)
mud back panel and shelf (opt.8860)

conchiglia (opz.8910)
schiena e ripiano conchiglia (opz.8910)
shell (opt.8910)
shell back panel and shelf (opt.8910)

argilla (opz.9690)
schiena e ripiano argilla (opz.9690)
clay (opt.9690)
clay back panel and shelf (opt.9690)

GRUPPO LUBE ECOLOGIC
IL GRUPPO LUBE UTILIZZA, PER I COMPONENTI DELLE CUCINE*, MATERIALE CONFORME AL REGOLAMENTO EPA TSCA TITLE VI, UNO DEI PIU' SEVERI IN MERITO ALLE NORMATIVE DI SALVAGUARDIA AMBIENTALE.

*per componenti si intendono tutte le strutture, alcune ante e alcuni complementi del modello.

GREENGUARD
LE STRUTTURE DELLE CUCINE SONO CONTRADDISTINTE DALLA CERTIFICAZIONE GREENGUARD,PER SODDISFARE GLI STANDARD PIU' RIGOROSI IN TERMINI DI LIVELLI DI EMISSIONE DI COMPOSTI ORGANICI VOLATILI (COV).

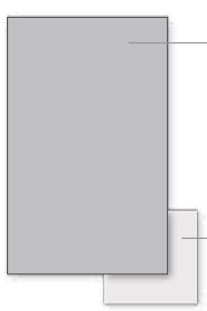

Per finiture ante e strutture consigliate vedi pagine 20 / 21
For doors finishes and recommended carcasses see pages 20 / 21

MENSOLE P. 31 - 61 COME STRUTTURE
D. 31-61 SHELVES AS CARCASSES

bianco (opz.001)
white (opt.001)

visone (opz.948M)
mink (opt.948M)

lavagna (opz.9620)
slate grey (opt.9620)

fango (opz.8860)
mud (opt.8860)

conchiglia (opz.8910)
shell (opt.8910)

argilla (opz.9690)
clay (opt.9690)

MENSOLE P. 31 - 61 COME ANTE
D. 31-61 SHELVES AS DOORS

mensole in melaminico
melamine shelves

Per le finiture vedi pagine 20 / 21
For finishes see pages 20 / 21

zoccoli in pvc pvc plinths

di serie
standard

acciaio (opz.407)

zoccoli in alluminio alluminium plinths

alluminio finitura titanio ossidato (opz.414)

zoccoli in alluminio verniciati a polvere finitura opaca
aluminum plinths height powder coated matt finish

bianco assoluto (opz.740S)

silver dark (opz.9507)

nero (opz.7892)

Neck

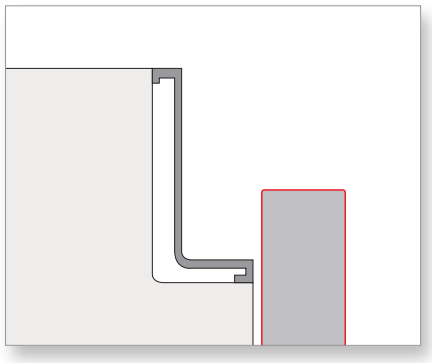

ANTA SQUADRATA SENZA PROFILO

SQUARED DOOR WITHOUT PROFILE

gole in alluminio spazzolato

brushed alluminium finger rails

alluminio finitura titanio ossidato (opz.414)

gole in alluminio verniciate a polvere finitura opaca

aluminum finger rails powder coated matt finish

bianco assoluto (opz.740S)

silver dark (opz.9507)

nero (opz.7892)

Bridge

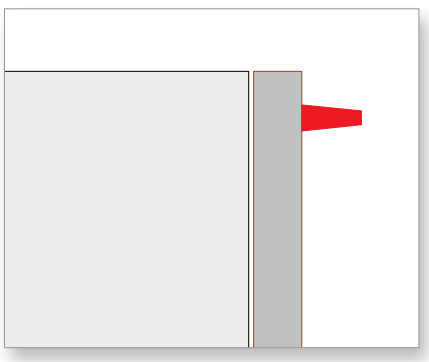

ANTA CON MANIGLIA FRONTALE

DOOR WITH FRONT HANDLE

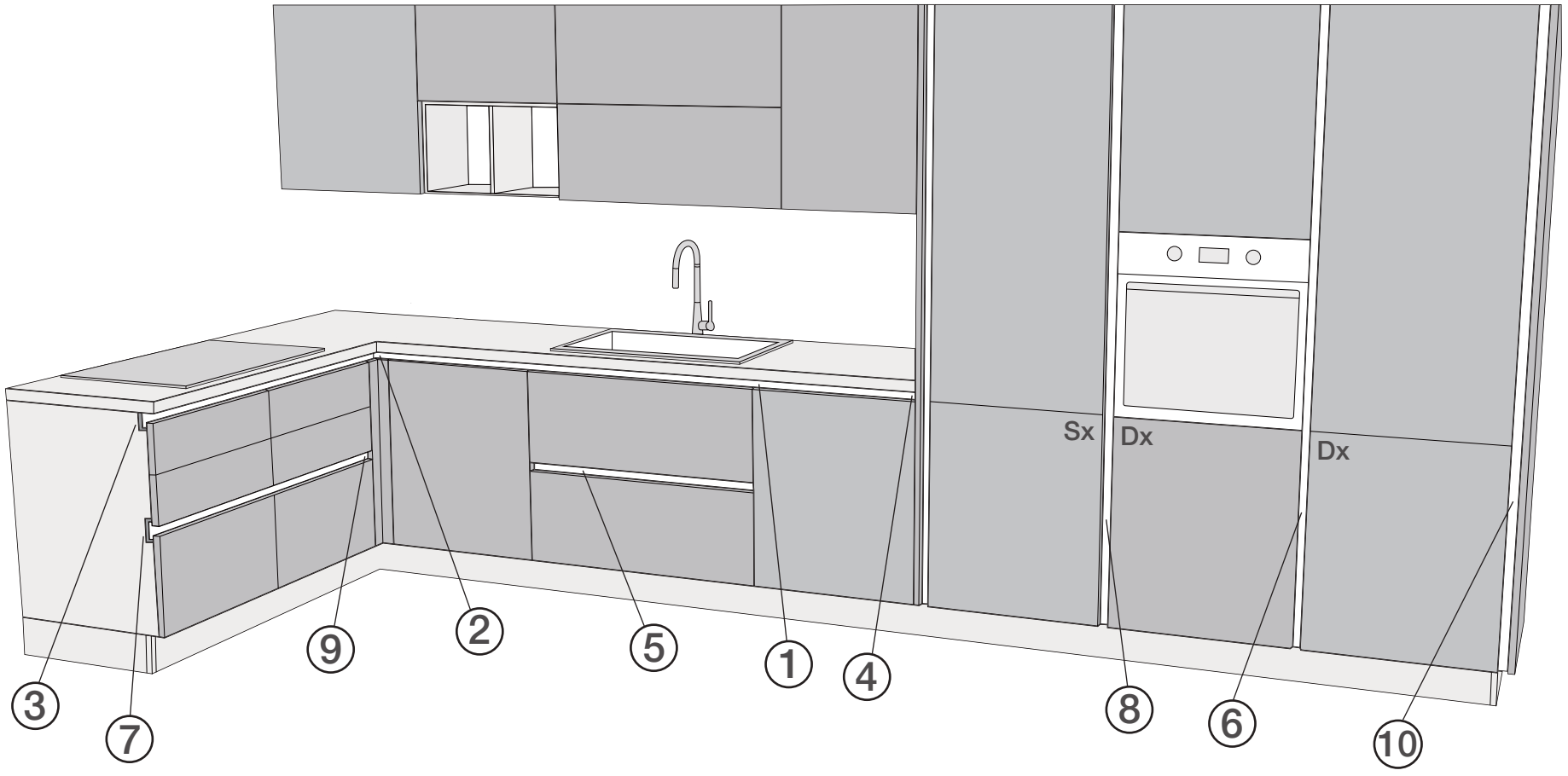

	COD.
1 **Gola sottotop tipo "A"** **Costo gola già compreso nel prezzo delle basi** Type "A" undermount finger rail Finger rail cost already included in base unit price **al ml** per lm	G950010
2 **Angolo interno a 90° per gola tipo "A"** **Costo angolare già compreso nel prezzo delle basi angolo** 90° interior corner for "A" type finger rail Corner piece cost already included in corner unit price **cadauno** each	G950050
3 **Terminale aperto dx o sx per gola tipo "A" da utilizzare a fine composizione in presenza di fianco struttura non rifinito.** RH or LH open end for type "A" finger rail to be placed at the end of the composition in presence of unfinished structure side. **terminale DX** RH end	G950021
terminale SX LH end	G950022
4 **Terminale chiuso dx o sx per gola tipo "A" da utilizzare solo tra basi e colonne o a fine composizione in presenza di fianco struttura rifinito come anta senza scassi per gola.** RH or LH closure for type "A" finger rail to be placed only between base units and column or at the end of the composition in presence of structure side finished as a door without recess for finger rail. **terminale DX** RH end	G950031
terminale SX LH end	G950032

	COD.
Coppia angolari per kit raccordo base angolo 110x110 **Obbligatori** Couple corner piece for fitting kit corner base unit 110x110 Obbligatory	
SX LH / DX RH	
in alluminio aluminium	
angolare DX RH corner piece	G950058
angolare SX LH corner piece	G950059
5 **Gola intermedia tipo "B"** **Costo gola già compreso nel prezzo delle basi con cassetti o cestoni** Type "B" intermediate finger rail Finger rail cost already included in price base unit with drawers or deep drawers	
al ml per lm	G950110
7 **Terminale aperto dx o sx per gola tipo "B" da utilizzare a fine composizione in presenza di fianco struttura non rifinito.** RH or LH open end for type "B" finger rail to be placed at the end of the composition in presence of unfinished structure side.	
terminale DX RH end	G950121
terminale SX LH end	G950122
9 **Terminale chiuso dx o sx per gola tipo "B" da utilizzare solo tra cassettiere e lavastoviglie/colonne o a fine composizione in presenza di fianco struttura rifinito come anta senza scassi per gola.** RH or LH closure for type "B" finger rail to be placed only between drawer units and dishwasher/columns or at the end of the composition in presence of structure side finished as a door without recess for finger rail.	
terminale DX RH end	G950131
terminale SX LH end	G950132

	COD.
2 **Angolare con snodo per unione fuori squadro per gola tipo "A"** Corner piece with joint for out-of-plumb joining for type "A" finger rail	
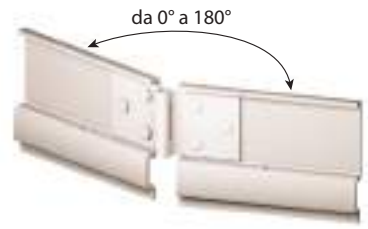	
	G950060
6 **Mezza gola verticale tipo "C" (completa di distanziale)** Type "C" half vertical finger rail (complete with spacer)	
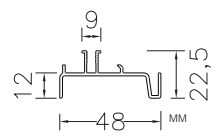 **sezione mezza gola tipo "C"** cross section of type "C" finger rail	
Piedi H 13 H 96	G950310
H 132	G950330
H 204	G950350
H 228	G950370
Piedi H 6 H 108	G950320
H 144	G950340
H 216	G950360
8 **Gola verticale intermedia tipo "D" (completa di distanziale)** Type "D" intermediate vertical finger rail (complete with spacer)	
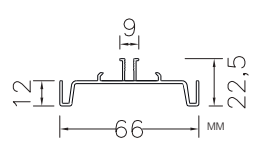 **sezione gola tipo "D"** cross section of type "D" finger rail	
Piedi H 13 H 96	G950410
H 132	G950430
H 204	G950450
H 228	G950470
Piedi H 6 H 108	G950420
H 144	G950440
H 216	G950460
10 **Gola verticale laterale tipo "E" (completa di distanziale)** Type "E" lateral vertical finger rail (complete with spacer)	
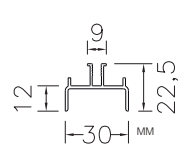 **sezione gola tipo "E"** cross section of type "E" finger rail	
Piedi H 13 H 96	G950510
H 132	G950530
H 204	G950550
H 228	G950570
Piedi H 6 H 108	G950520
H 144	G950540
H 216	G950560

VISTA FRONTALE E LATERALE ZOCCOLO H 13 PER BASI H 88
FRONT AND SIDE VIEW PLINTH H 13 FOR BASE UNITS H 88

PROSPETTO LATERALE
Fianco struttura come anta
senza scasso per gola
SIDE VIEW
Structural side as door without
recess for finger rail

PROSPETTO LATERALE
Fianco struttura con scassi per gola
SIDE VIEW
Structural side with recess for finger rail

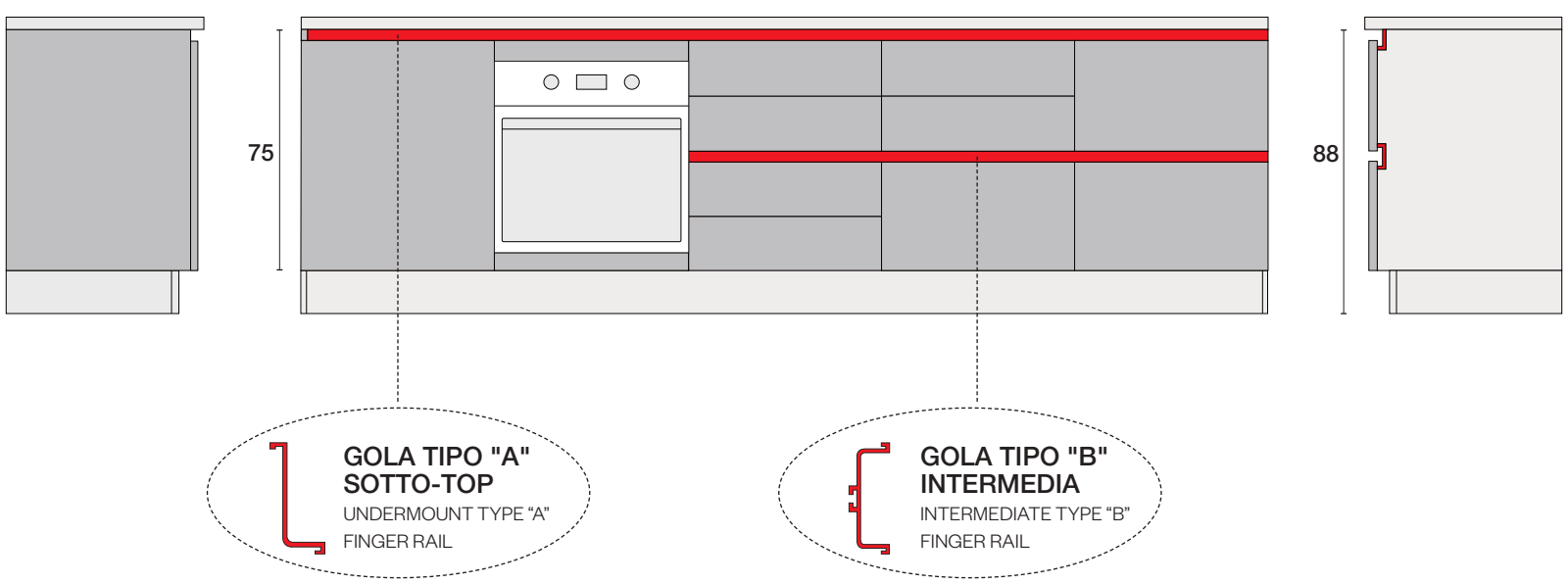

VISTA FRONTALE E LATERALE ZOCCOLO H 6 PER BASI H 90
FRONT AND SIDE VIEW PLINTH H 6 FOR BASE UNITS H 90

PROSPETTO LATERALE
Fianco struttura come anta
senza scasso per gola
SIDE VIEW
Structural side as door without
recess for finger rail

PROSPETTO LATERALE
Fianco struttura con scassi per gola
SIDE VIEW
Structural side with recess for finger rail

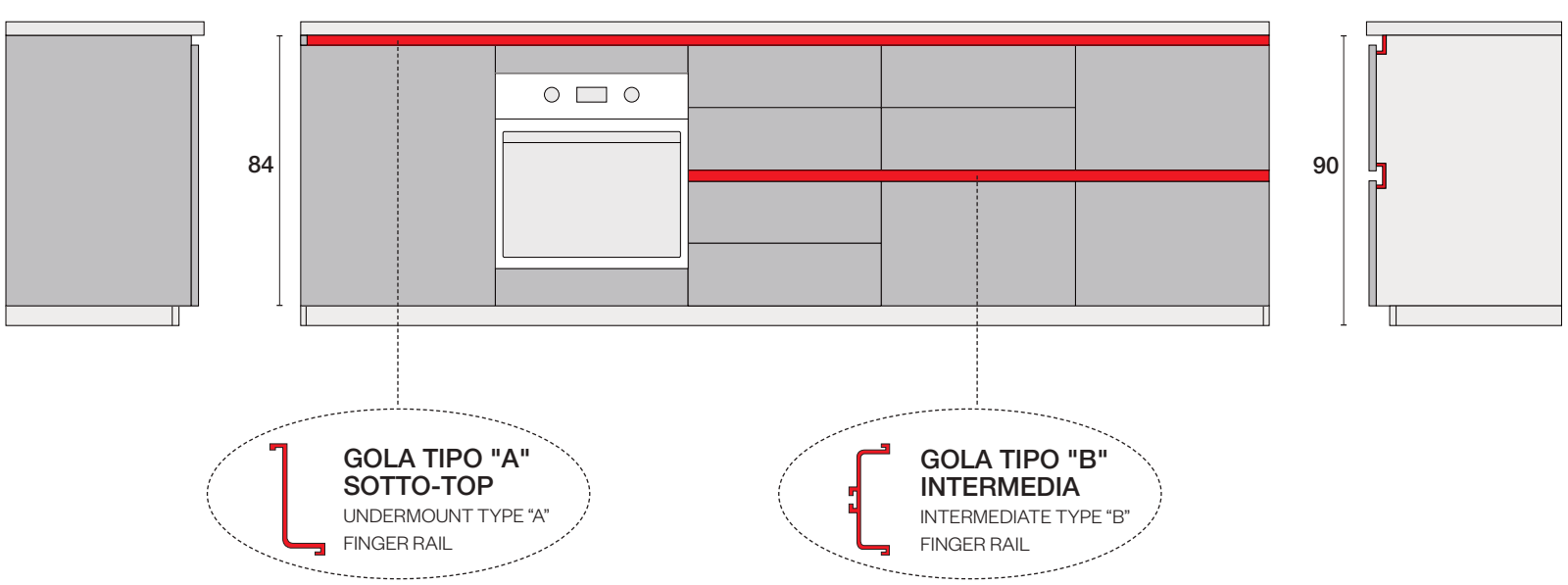

VISTA FRONTALE ZOCCOLO H 13
FRONT VIEW PLINTH H 13

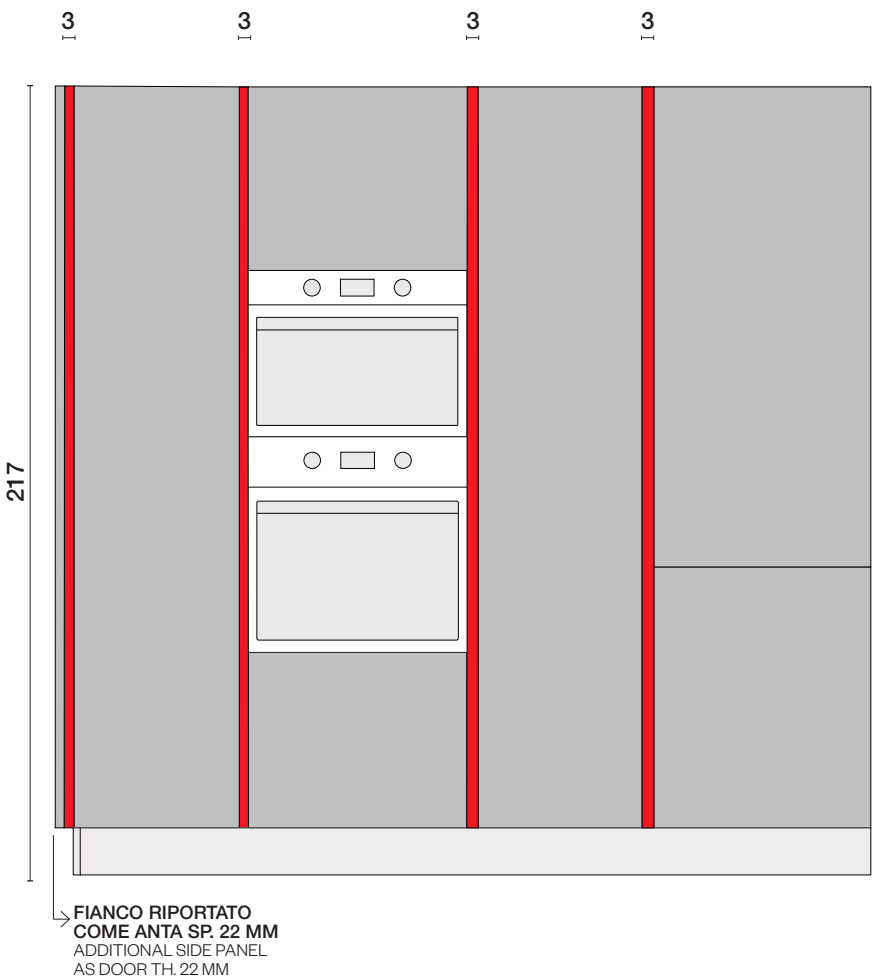

VISTA FRONTALE ZOCCOLO H 6
FRONT VIEW PLINTH H 6

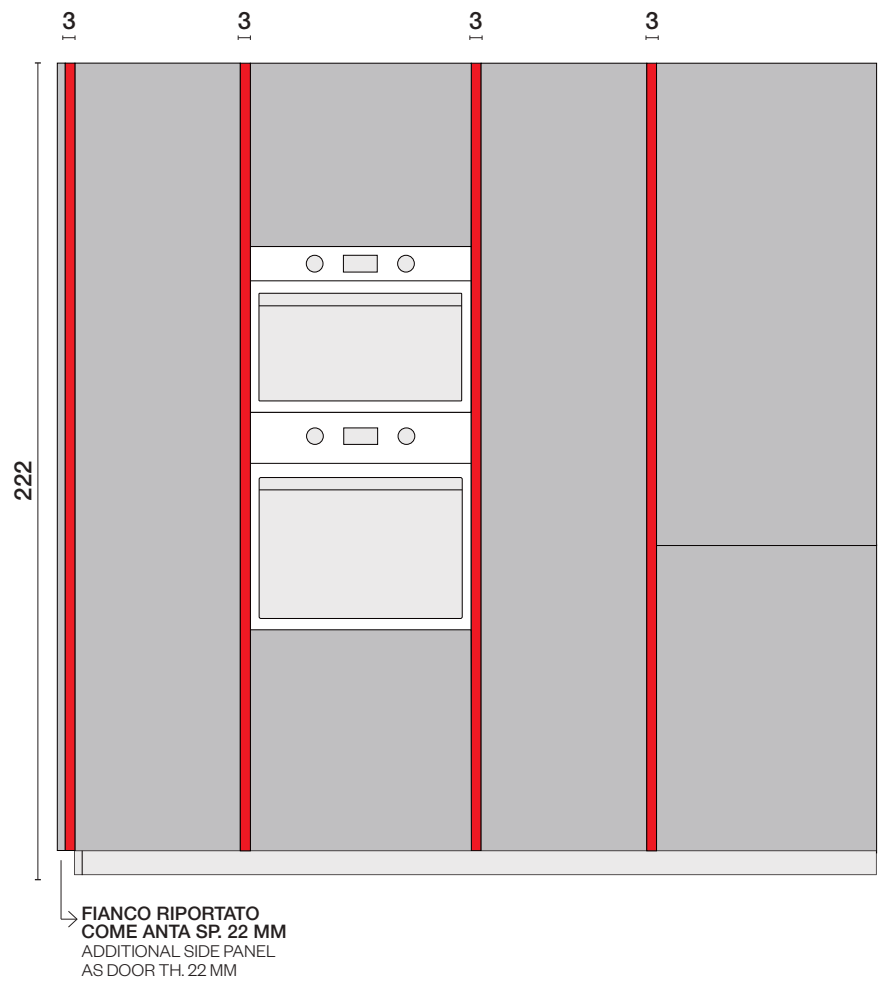

VISTA DALL'ALTO
TOP VIEW

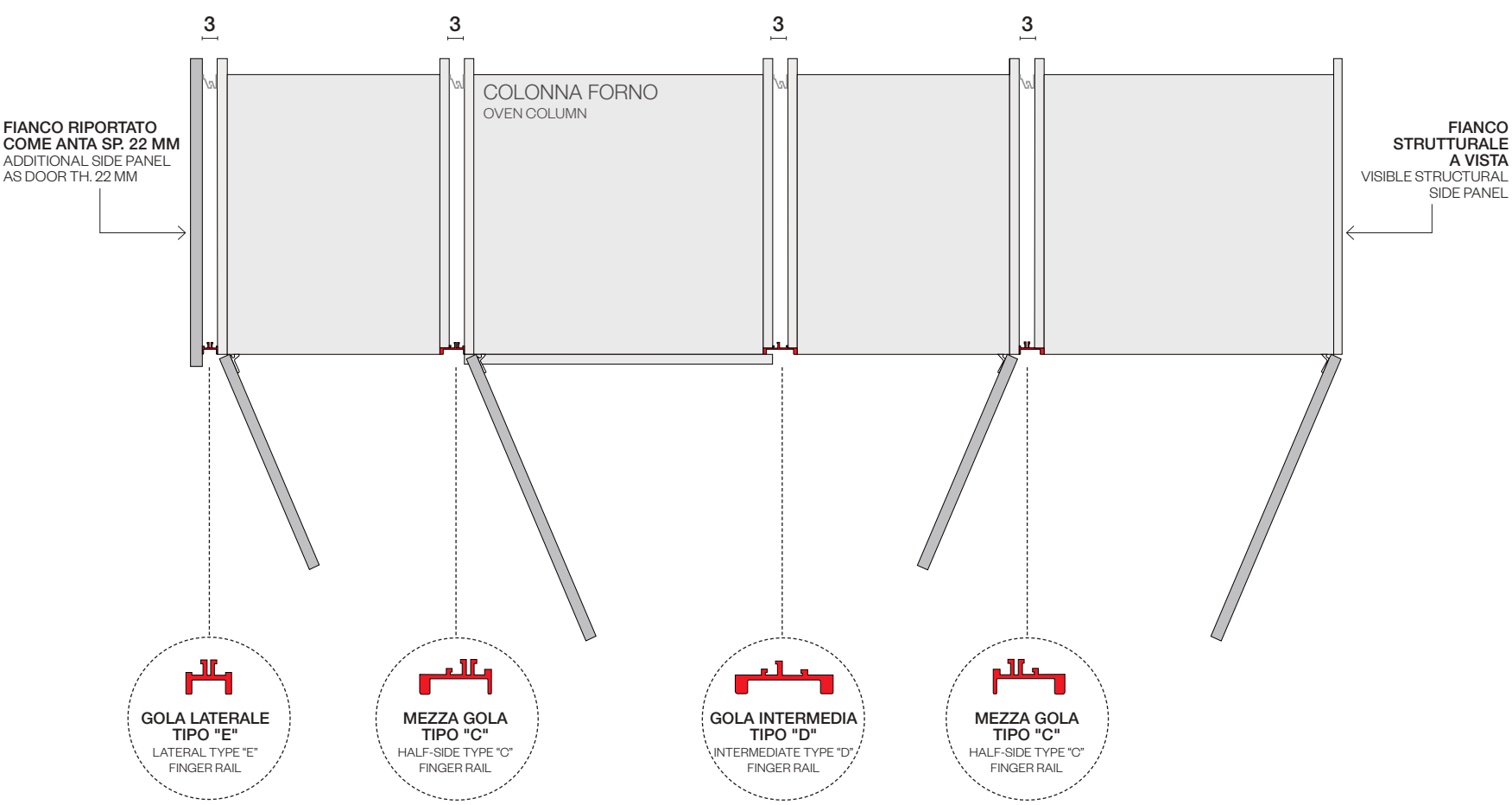

DI SERIE STANDARD

Maniglia U1
anta L 15 ⟶ passo 96 mm
anta da L 30 a L 45 ⟶ passo 160 mm
anta da L 60 a L 120 ⟶ passo 320 mm

Handle U1
door W 15 ⟶ centre-to-centre distance 96 mm
door from W 30 to W 45 ⟶ centre-to-centre distance 160 mm
door from W 60 to W 120 ⟶ centre-to-centre distance 320 mm

Maniglia U1S finitura silver dark
Handle U1S dark silver finish

Maniglia U1K finitura nichel satinato
Handle U1K satin nickel finish

Maniglia U1N finitura nero
Handle U1N black finish

A RICHIESTA ON REQUEST

Maniglia 350
anta L 15 ⟶ passo 160 mm in verticale
anta da L 30 a L 45 ⟶ passo 160 mm
anta da L 60 a L 120 ⟶ passo 320 mm

Handle 350
door W 15 ⟶ centre-to-centre distance 160 mm vertical
door from W 30 to W 45 ⟶ centre-to-centre distance 160 mm
door from W 60 to W 120 ⟶ centre-to-centre distance 320 mm

Maniglia 350T finitura acciaio anodizzato
Handle 350T anodized steel finish

Maniglia 350N finitura nero
Handle 350N black finish

A RICHIESTA ON REQUEST

Maniglia 60S finitura silver dark
anta L 15 ⟶ passo 96 mm
anta L 30 a L 45 ⟶ passo 160 mm
anta da L 60 a L 120 ⟶ passo 320 mm

Handle 60S dark silver finish
door W 15 ⟶ centre-to-centre distance 96 mm
door W 30 to W 45 ⟶ centre-to-centre distance 160 mm
door from W 60 to W 120 ⟶ centre-to-centre distance 320 mm

Maniglia 60V finitura visone
anta L 15 ⟶ passo 96 mm
anta L 30 a L 45 ⟶ passo 160 mm
anta da L 60 a L 120 ⟶ passo 320 mm

Handle 60V mink finish
door W 15 ⟶ centre-to-centre distance 96 mm
door W 30 to W 45 ⟶ centre-to-centre distance 160 mm
door from W 60 to W 120 ⟶ centre-to-centre distance 320 mm

MODULARITÀ E COMPONIBILITÀ SISTEMA GOLA

MODULARITY AND FITTING SOLUTIONS FOR FINGER RAIL SYSTEM

TIPO "L"

"L" TYPE

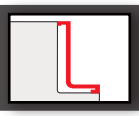

PENSILI
WALL UNITS

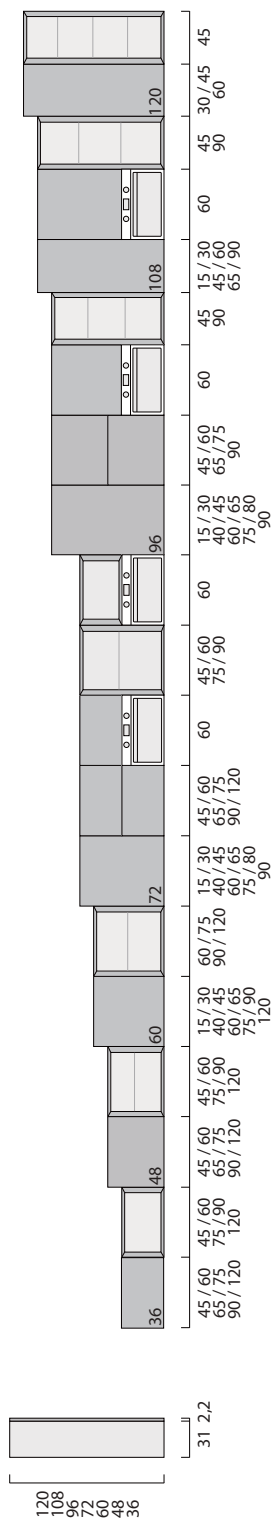

BASI SOSPESE
SUSPENDED BASE UNITS

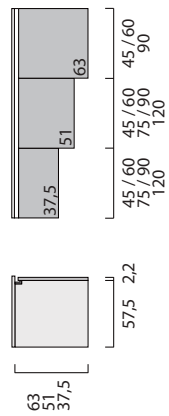

BASI SOSPESE
SUSPENDED BASE UNITS

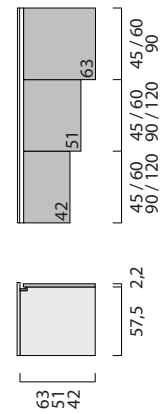

BASI ZOCCOLO H.13
H.13 PLINTH BASE UNITS

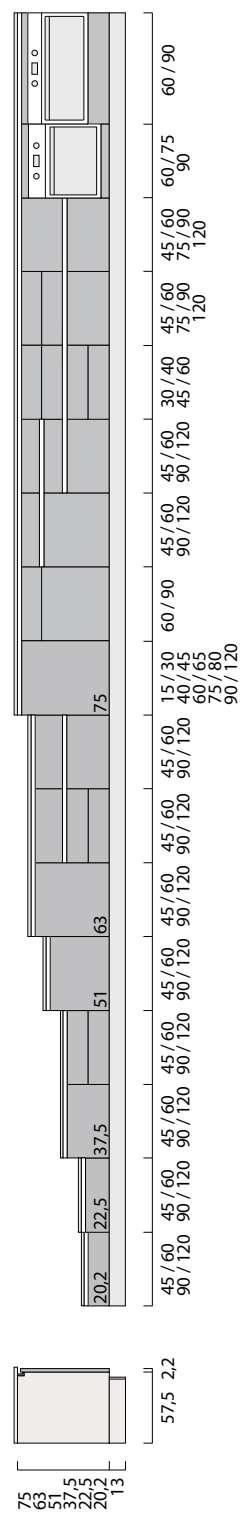

BASI ZOCCOLO H.6
H.6 PLINTH BASE UNITS

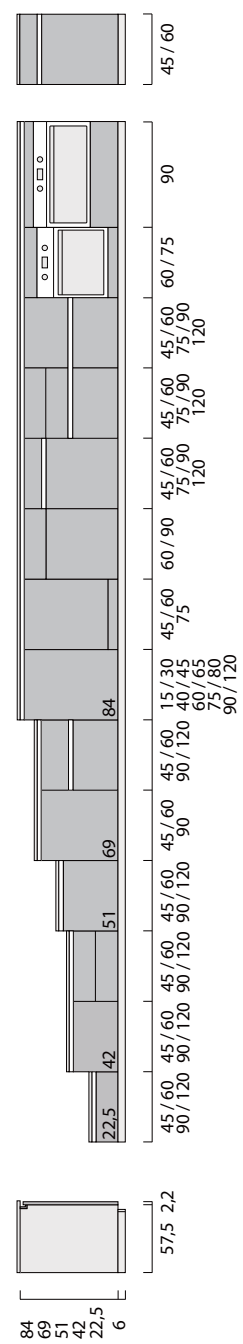

COLONNE ZOCCOLO H.13
H.13 PLINTH COLUMNS

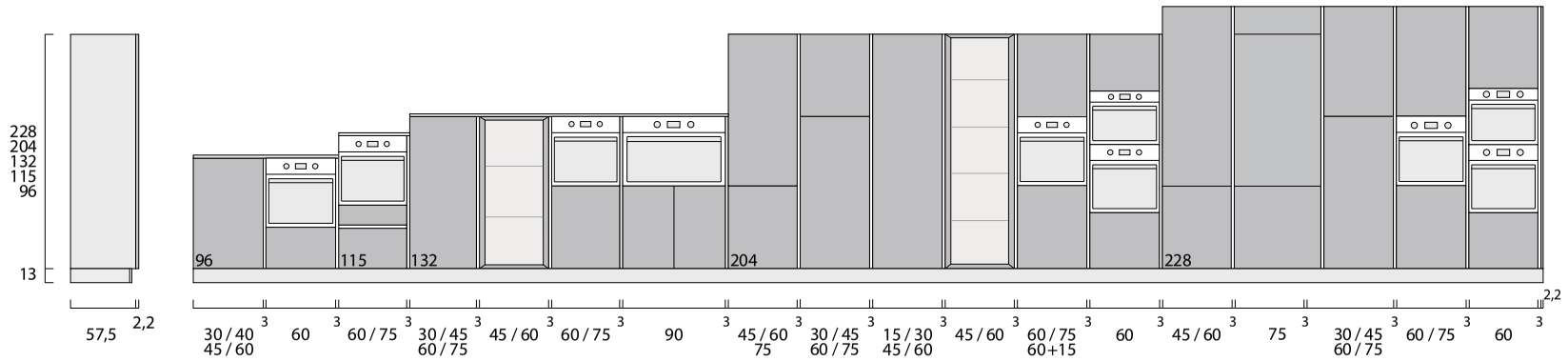

COLONNE ZOCCOLO H.6
H.6 PLINTH COLUMNS

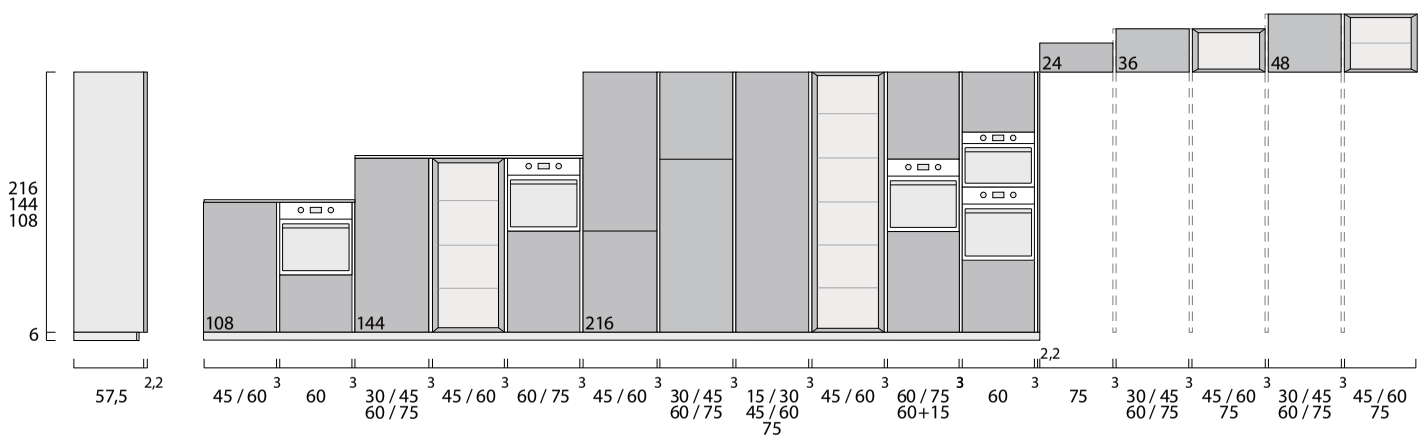

Elementi sopracolonna validi anche su colonne zoccolo H.13
Above-column elements also valid on H.13 plinth columns

ELEMENTI PER LIVING
LIVING ELEMENTS

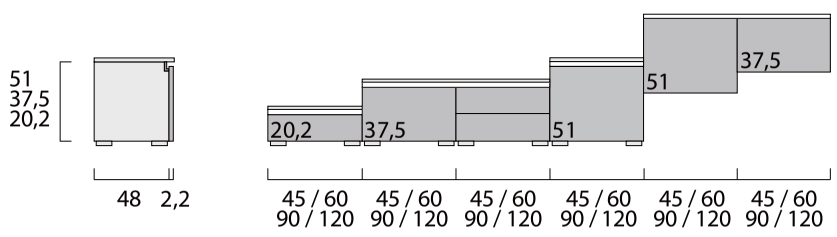

Per attrezzature interne e meccanismi di apertura vedere relative sezioni nel listino.
For internal equipment and opening mechanisms, see respective sections in the price list.

Per dimensioni dei singoli frontali vedere relative sezioni nel listino.
For size of individual doors, see respective sections in the price list.

MODULARITÀ E COMPONIBILITÀ SISTEMA MANIGLIA

MODULARITY AND FITTING SOLUTIONS FOR HANDLE SYSTEM

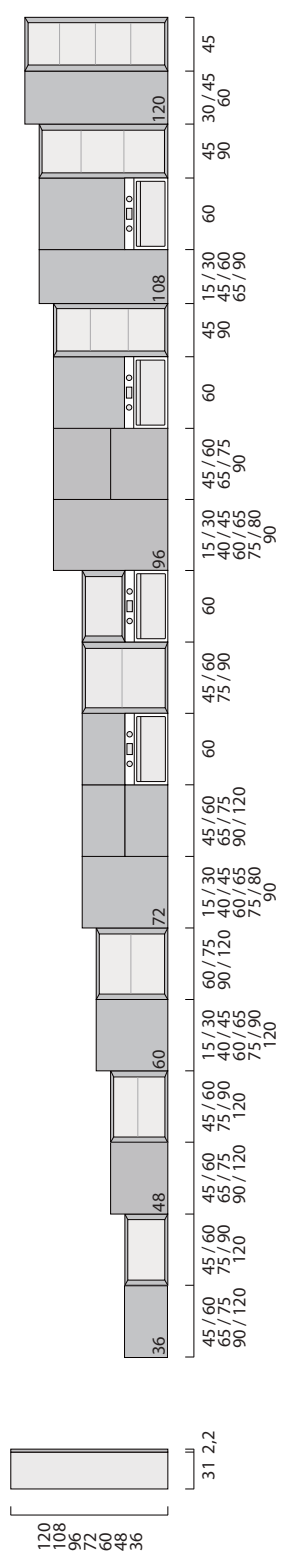

PENSILI
WALL UNITS

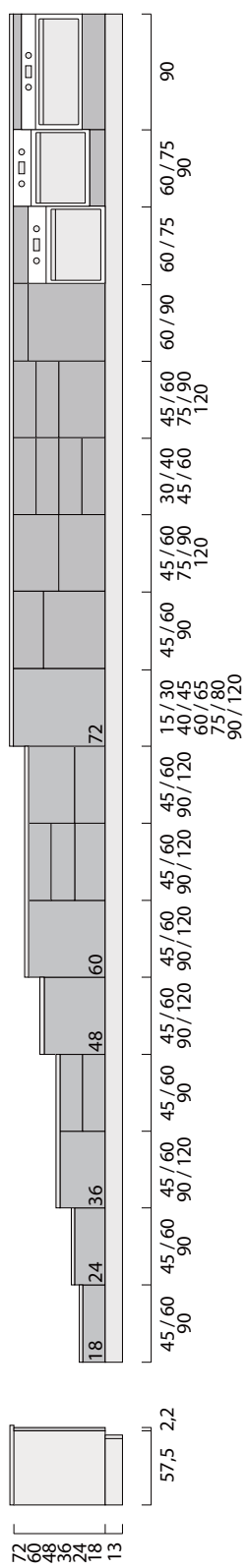

BASI ZOCCOLO H.13
H.13 PLINTH BASE UNITS

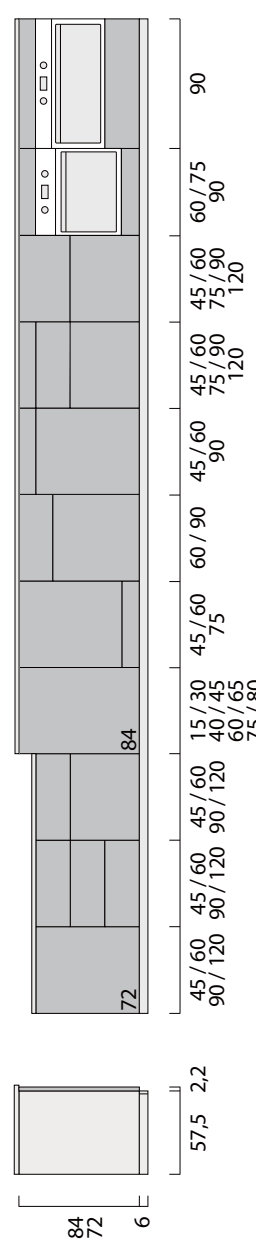

BASI ZOCCOLO H.6
H.6 PLINTH BASE UNITS

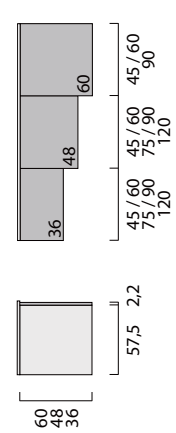

BASI SOSPESE
SUSPENDED BASE UNITS

COLONNE ZOCCOLO H.13
H.13 PLINTH COLUMNS

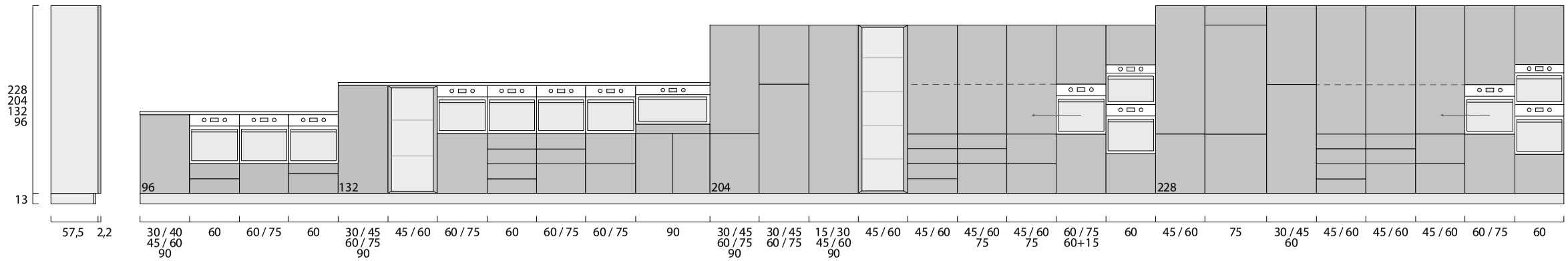

COLONNE ZOCCOLO H.6
H.6 PLINTH COLUMNS

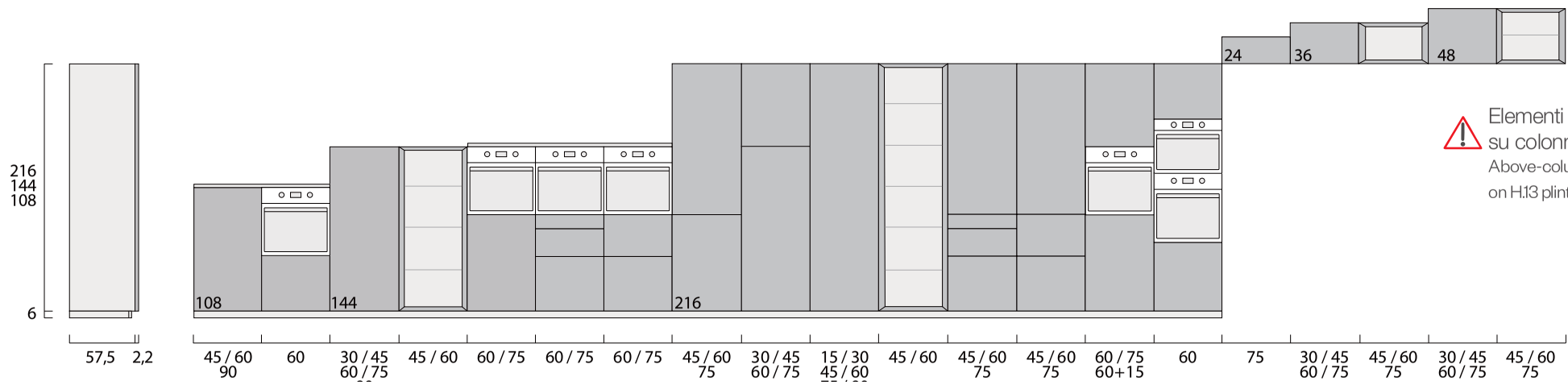

Elementi sopracolonna validi anche su colonne zoccolo H.13.
Above-column elements also valid on H.13 plinth columns.

ELEMENTI PER LIVING
LIVING ELEMENTS

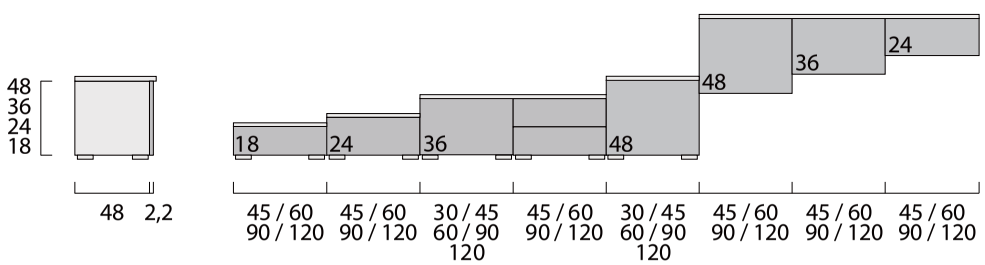

Per attrezzature interne e meccanismi di apertura vedere relative sezioni nel listino.
For internal equipment and opening mechanisms, see respective sections in the price list.

Per dimensioni dei singoli frontali vedere relative sezioni nel listino.
For size of individual doors, see respective sections in the price list.

anta sp.22 mm costituita da un pannello composto da particelle in agglomerato di legno (conforme US EPA TSCA Title VI) nobilitato melaminico e bordato in abs.
22 mm thick door made of a panel composed of particle board agglomeration of wood (compliant with US EPA TSCA Title VI) melamine coated with ABS edging.

ANTE EFFETTO LEGNO
DOORS WITH WOOD EFFECT

Frassino bianco (opz.2402)

Noce ghiaccio (opz.2366)

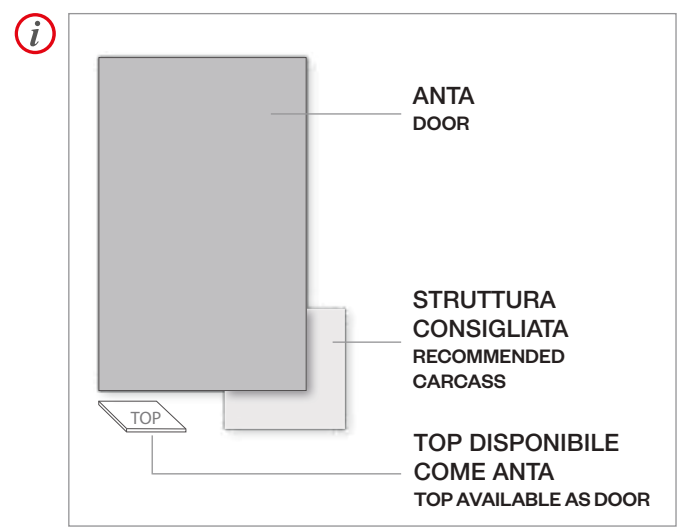

Noce biondo (opz.2367)

Noce termotrattato (opz.2368)

Rovere naturale (opz.5329)

ANTE FINITURA OPACA SOFT
DOORS WITH SOFT MATT FINISH

Bianco (opz.7447N)

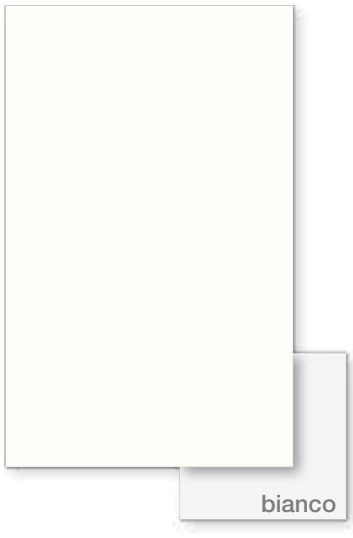

Desert (opz.8914N)

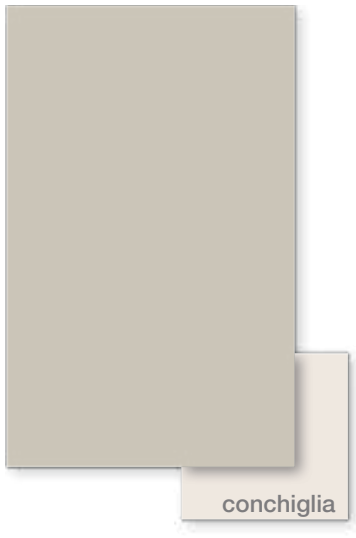

Monumento (opz.9657)

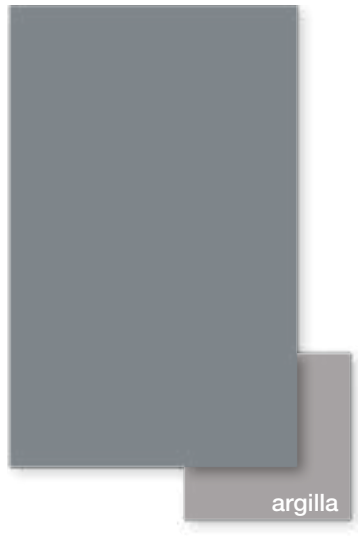

Rosso Minio (opz.8124)

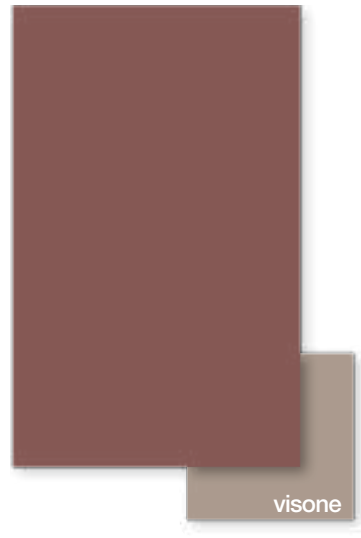

ANTE EFFETTO CALCE FINITURA MATERICA
LIME EFFECT DOORS WITH MATERIC FINISH

Sale (opz.7451)

Roccia (opz.8877)

Piombo (opz.9649)

CLICCA QUI PER LA GAMMA DEI VETRI TELAIO ALLUMINIO

CLICK HERE FOR THE RANGE OF ALUMINIUM FRAMED GLASS

CERNIERA 110° BLUMOTION DI SERIE
STANDARD 110° BLUMOTION HINGES

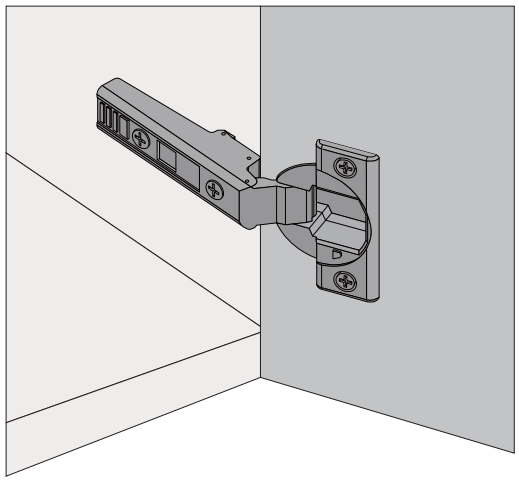

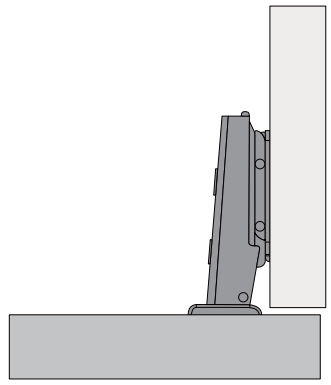

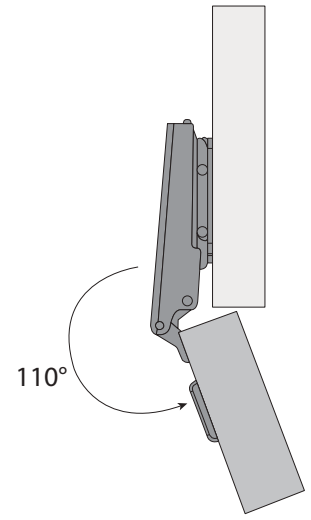

CERNIERA 155° BLUMOTION
155° BLUMOTION HINGES

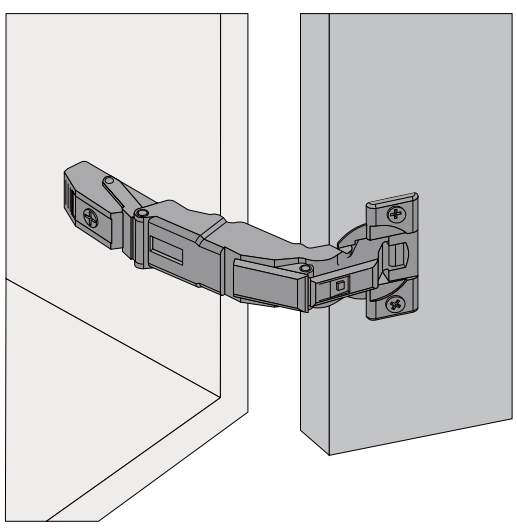

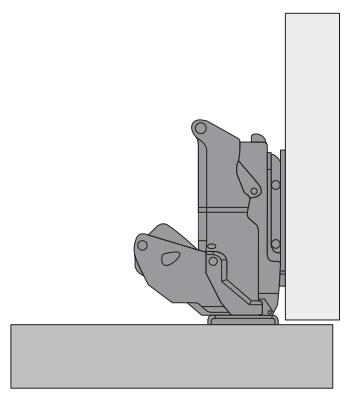

Le cerniere 155° Blumotion nei pensili sono a richiesta.
Sono invece di serie nei pensili colapiatti.
Blumotion 155° hinges in wall units are optional.
They are, however, standard in the plate rack wall units.

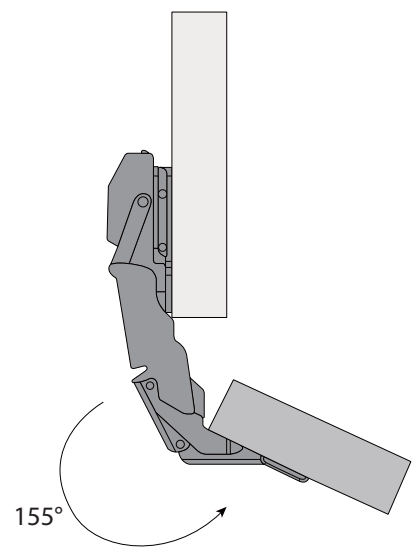

APERTURA A RIBALTA
FLAP OPENING

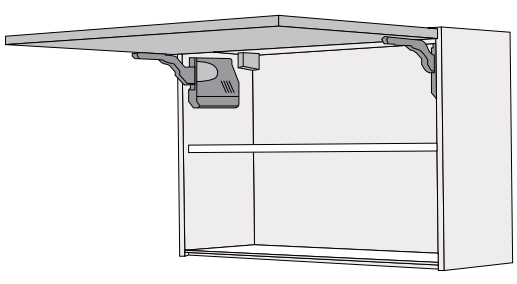

Limitatore angolo di apertura cod. 5620010
Opening anglelimiter code 5620010

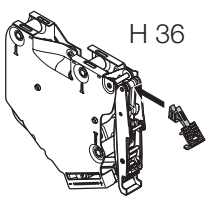

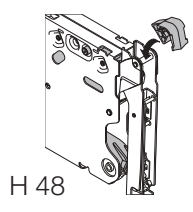

DI SERIE
STANDARD

MOTORIZZATO SERVO-DRIVE
SERVO-DRIVE MOTORIZED
(Opz. 007)

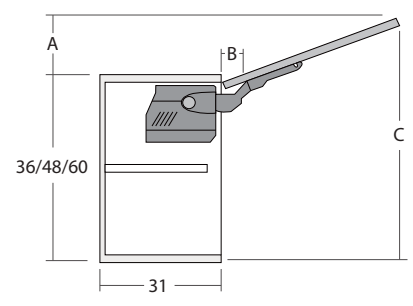

	A	B	C
H 36	11,5	3,5	37
H 48	15	3,5	49
H 60	18,5	3,5	61

APERTURA VERTICALE OBLIQUA
OBLIQUE VERTICAL OPENING

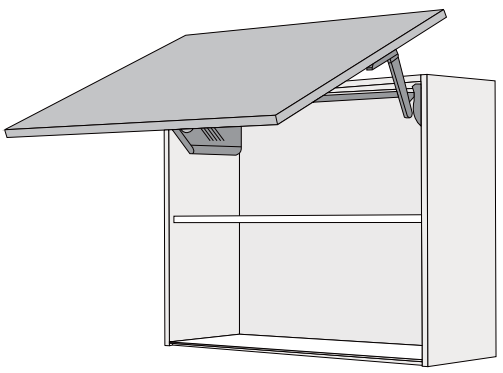

DI SERIE
STANDARD

MOTORIZZATO SERVO-DRIVE
SERVO-DRIVE MOTORIZED
(Opz. 007)

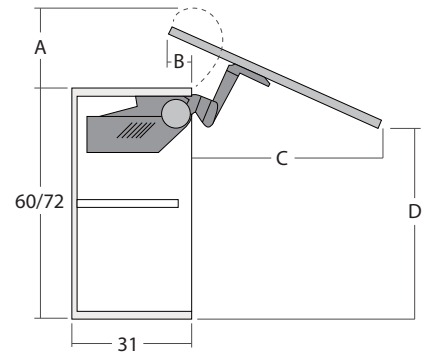

	A	B	C	D
H 60	18	9,6	46,5	53,5
H 72	18	9,6	57	61

APERTURA VERTICALE
VERTICAL OPENING

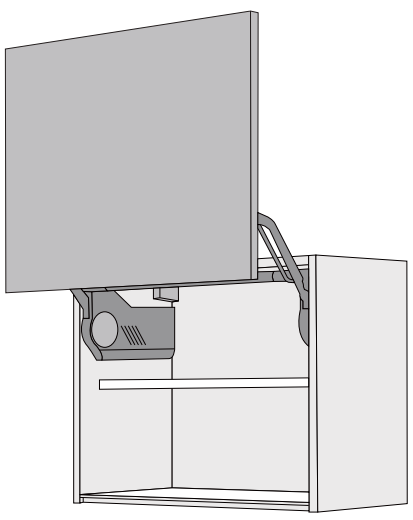

DI SERIE
STANDARD

MOTORIZZATO SERVO-DRIVE
SERVO-DRIVE MOTORIZED
(Opz. 007)

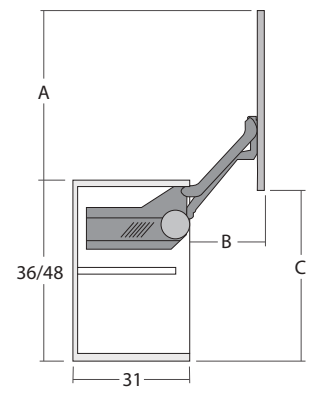

	A	B	C
H 36	34	23,5	34,5
H 48	43	28,5	43,5

APERTURA ANTE A PACCHETTO
LIFT-UP FOLDING OPENING

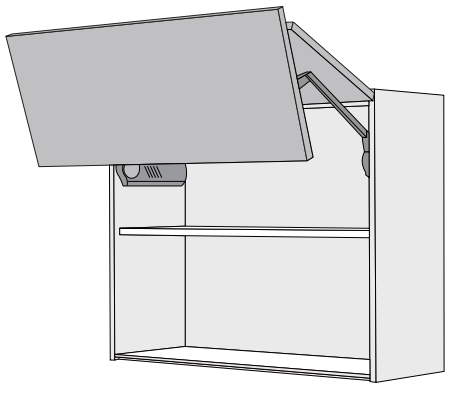

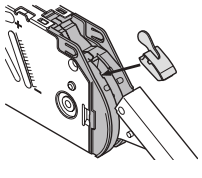

Limitatore angolo di apertura
cod. 5620005
Opening angle limiter
code 5620005

DI SERIE
STANDARD

MOTORIZZATO SERVO-DRIVE
SERVO-DRIVE MOTORIZED
(Opz. 007)

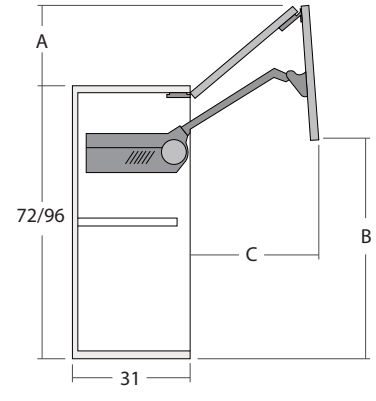

	A	B	C
H 72	16,5	54	41
H 96	20	69	53

CERNIERA 110° BLUMOTION DI SERIE
STANDARD 110° BLUMOTION HINGES

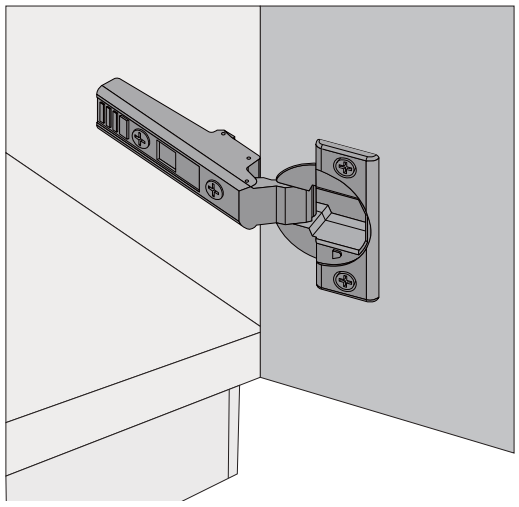

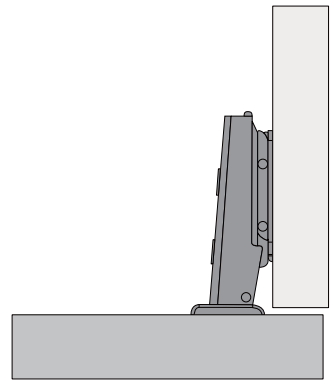

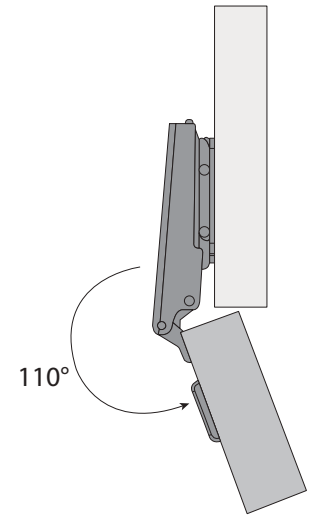

CERNIERA 155° BLUMOTION
155° BLUMOTION HINGES

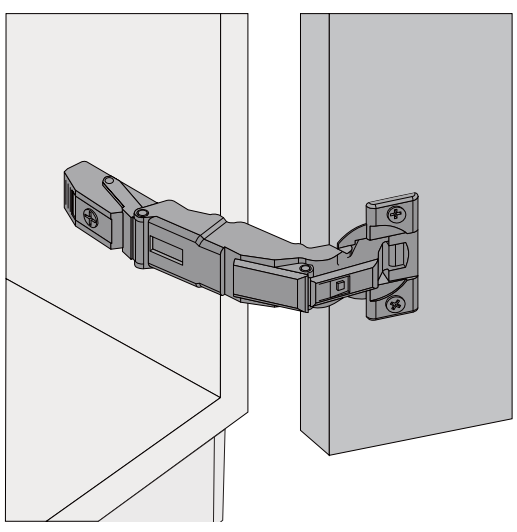

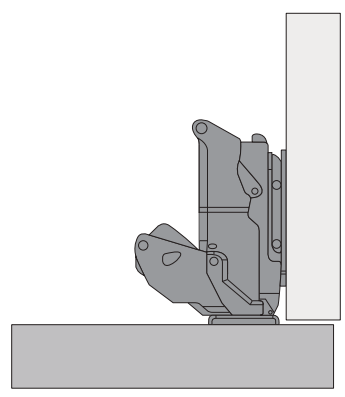

Le cerniere 155° Blumotion sono a richiesta. Sono invece di serie nelle basi angolo 95x95 e 110x110 e nelle basi e colonne con anta più cassetti, cestoni ed accessori estraibili interni.
Blumotion 155° hinges are optional. They are, however, standard in the 95x95 and 110x110 corner bases and in the bases and columns with a door plus internal drawers, baskets and exctractable accessories.

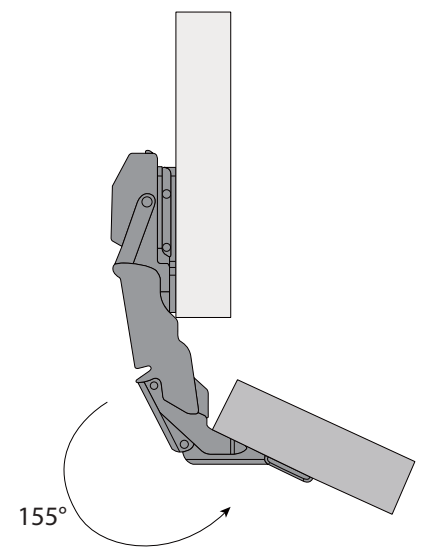

CERNIERA PILASTRO BLUMOTION
PILLAR BLUMOTION HINGES

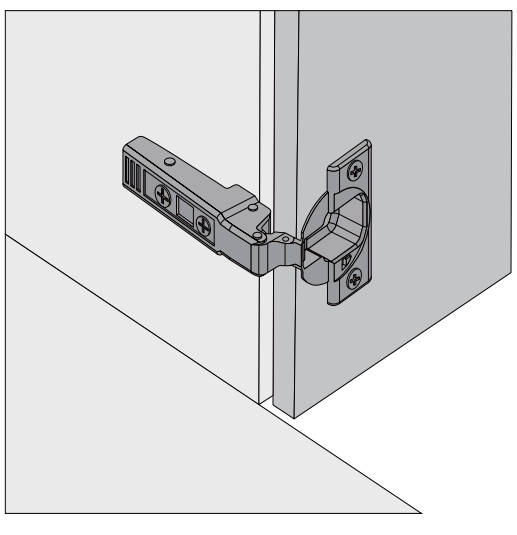

Le cerniere pilastro Blumotion sono di serie nelle basi angolo e nelle colonne angolo.
Pillar Blumotion hinges are standard in the corner base units and in the corner columns.

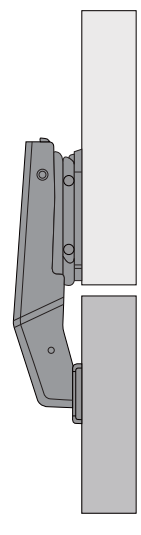

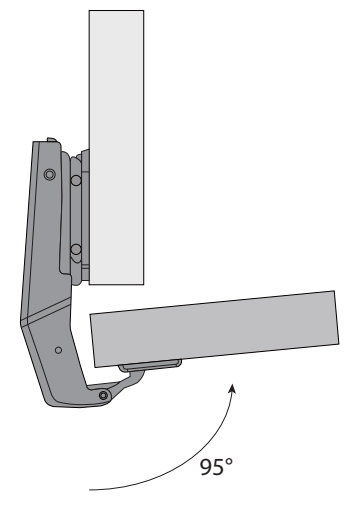

CASSETTI E CESTONI “INTIVO”
“INTIVO” DRAWERS AND BASKETS

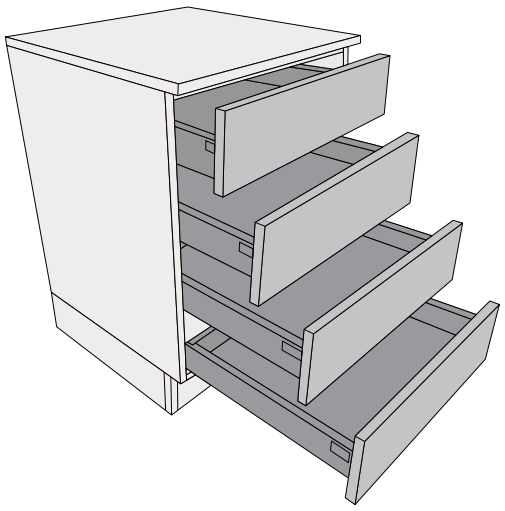

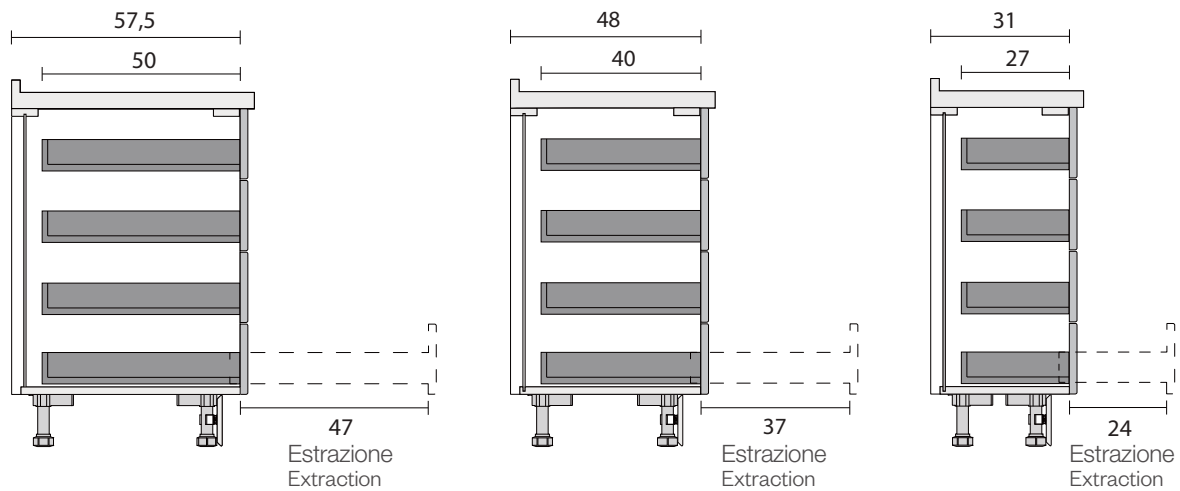

I sistemi “Intivo” garantiscono l’estrazione totale dei cassetti e cestoni e sono equipaggiati con fermo di fine corsa e sistema ad incastro per bloccaggio anti-sganciamento. Nei cassetti e cestoni con larghezza fino a 120 cm la portata dinamica è di 50 kg e 30 kg nelle profondità ridotte. Il movimento silenzioso ed ammortizzato è garantito per oltre 100.000 cicli di apertura/chiusura.
“Intivo” systems ensure full extraction of drawers and baskets and are equipped with end stop and interlocking system for anti-release locking. In drawers and baskets with widths up to 120 cm, the dynamic load capacity is 50 kg and 30 kg in shallow depths. The quiet, damped movement is guaranteed for more than 100,000 opening/closing cycles.

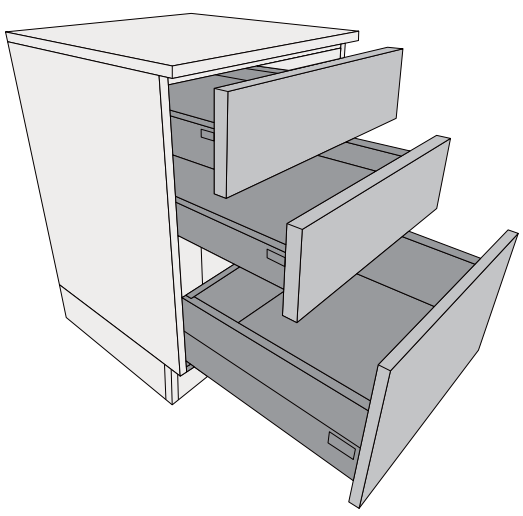

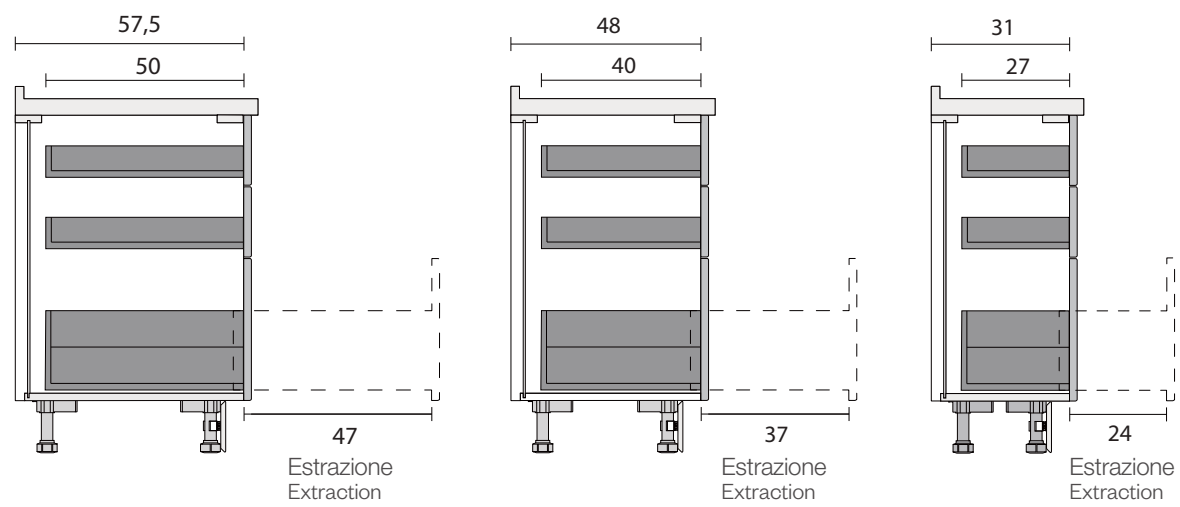

CONSULTA EXTRANET:
CONSULT ON EXTRANET:
- Accessori e meccanismi interni
- Accessories and internal mechanisms

DETTAGLIO CASSETTO E CESTONE “INTIVO”
DETAIL OF “INTIVO” DRAWER AND BASKETS

Finitura “Orion Grau”
“Orion Grau” finish

COLORI ANTE CHIUSE E PANNELLI FISSI FRONTALE E LATERALE
COLOURS FOR DOORS AND FIXED FRONT LATERAL PANELS

per colori vedi pag.20-21
for colours see page 20-21

COLORI STRUTTURA INTERNA IN NOBILITATO
COLOURS FOR INTERNAL MELAMINE-COATED STRUCTURE

bianco (opz.001)
white (opt.001)

visone (opz.948M)
mink (opt.948M)

lavagna (opz.9620)
slate grey (opt.9620)

fango (opz.8860)
mud (opt.8860)

conchiglia (opz.8910)
shell (opt.8910)

argilla (opz.9690)
clay (opt.9690)

MENSOLE
SHELVES

	COD.
mensola sp. 3,8 in nobilitato colori strutture **L max cm 400** melamine shelf Th. 3.8, colours carcasses max. length 400 cm	
Colori strutture Structure colours	
bianco (opz.001) white	
visone (opz.948M) mink	
argilla (opz.9690) clay	
lavagna (opz.9620) slate grey	
fango (opz.8860) mud	
conchiglia (opz.8910) shell	
prezzi al ml prices per lm	
P 31	091523
P 61	091560
mensola sp. 3,8 in melaminico, L max cm 275 **finiture come ante vedi pag.20-21** melamine shelf Th. 3.8, max. length 275 cm same finishes as doors see page.20-21	
prezzi al ml prices per lm	
P 31	091523
P 61	091560

	COD.
reggimensola a scomparsa fully integrated shelf bracket	
cadauno each	08610400

COMPOSIZIONE L 305
COMPOSITION W 305

COMPOSIZIONE L 423
COMPOSITION W 423

COMPOSIZIONE L 305

COMPOSITION W 305

COMPONENTI
COMPONENTS

Colonna 60 H 217 frigo-freezer 230 classe A+ con gola verticale e fianco come anta
60 cm column H 217 fridge-freezer 230 class “A+” with vertical groove as doors and side
Base 60
60 cm base unit
Base 60 forno multifunzione inox
60 cm base unit for stainless steel multifunctional oven
Piano cottura 60 4 gas inox con valvola
60 cm stainless steel hob with 4 burners with safety valve
Base 60 2 cassetti e cestone
60 cm base unit with 2 drawers and deep drawer
Sottolavello 60
60 cm sink unit
Lavello ad incasso 86 x 50 1 vasca inox
86x50 cm built-in sink with 1 stainless steel bowl
Top 240 P 61 in laminato H 4
240 cm laminate worktop D 61 H 4
Pensile 60 H 72
60 cm wall unit H 72
Cappa 60 “Mod. 29” H 72
60 cm hood “Mod.29” H 72
Pensile 60 H 72
60 cm wall unit H 72
Scolapiatti 60 H 72
60 cm plate rack H 72
Asta appendipensili ml 4
4 lm wall unit fixing strip

(Elettrodomestici Hotpoint)
(Hotpoint appliances)

VERSIONI
VERSIONS

NECK

Melaminico

COMPOSIZIONE L 423

COMPOSITION W 423

COMPONENTI
COMPONENTS

Colonna 60 H 217 frigo-freezer 315 classe A+
60 cm column H 217 fridge-freezer 315 class “A+”
Colonna 60 H 217 forno multifunzione inox
60 cm column H 217 for stainless steel multifunctional oven
Base 60
60 cm base unit
Piano cottura 75 5 gas inox con valvola
75 cm stainless steel hob with 5 burners with safety valve
Base 90 2 cassetti e cestone predisposta piano cottura
90 cm base unit with 2 drawers and deep drawers configured for hob
Base 60
60 cm base unit
Sottolavello 90
90 cm sink unit
Lavello ad incasso 86 x 50 1 vasca inox
86x50 cm built-in sink with 1 stainless steel bowl
Top 300 P 61 in laminato H 4
300 cm laminate worktop D 61 H 4
Pensile 60 H 72
60 cm wall unit H 72
Cappa 90 “STILO SMART” inox
90 cm “STILO SMART” stainless steel hood
Pensile 60 H 72
60 cm wall unit H 72
Scolapiatti 90 H 72
90 cm plate rack H 72
Asta appendipensili ml 4
4 lm wall unit fixing strip

(Elettrodomestici Hotpoint)
(Hotpoint appliances)

VERSIONI
VERSIONS

NECK

Melaminico

COMPOSIZIONE L 300

COMPOSITION W 300

COMPOSIZIONE L 420

COMPOSITION W 420

COMPOSIZIONE L 300

COMPOSITION W 300

COMPONENTI

COMPONENTS

Colonna 60 H 217 frigo-freezer 230 classe A+
60 cm column H 217 fridge-freezer 230 class “A+”
Base 60
60 cm base unit
Base 60 forno multifunzione inox
60 cm base unit for stainless steel multifunctional oven
Piano cottura 60 4 gas inox con valvola
60 cm stainless steel hob with 4 burners with safety valve
Base 60 2 cassetti e cestone
60 cm base unit with 2 drawers and deep drawer
Sottolavello 60
60 cm sink unit
Lavello ad incasso 86 x 50 1 vasca inox
86x50 cm built-in sink with 1 stainless steel bowl
Top 240 P 61 in laminato H 4
240 cm laminate worktop D 61 H 4
Pensile 60 H 72
60 cm wall unit H 72
Cappa 60 aspirante estraibile H 63
60 cm hood slide-out ducting H 63
Pensile 60 H 72
60 cm wall unit H 72
Scolapiatti 60 H 72
60 cm plate rack H 72
Asta appendipensili ml 4
4 lm wall unit fixing strip

(Elettrodomestici Hotpoint)
(Hotpoint appliances)

VERSIONI

VERSIONS

BRIDGE

Melaminico

COMPOSIZIONE L 420

COMPOSITION W 420

COMPONENTI

COMPONENTS

Colonna 60 H 217 frigo-freezer 315 classe A+
60 cm column H 217 fridge-freezer 315 class “A+”
Colonna 60 H 217 forno multifunzione inox
60 cm column H 217 for stainless steel multifunctional oven
Base 60
60 cm base unit
Piano cottura 75 5 gas inox con valvola
75 cm stainless steel hob with 5 burners with safety valve
Base 90 2 cassetti e cestone predisposta piano cottura
90 cm base unit with 2 drawers and deep drawers configured for hob
Base 60
60 cm base unit
Sottolavello 90
90 cm sink unit
Lavello ad incasso 86 x 50 1 vasca inox
86x50 cm built-in sink with 1 stainless steel bowl
Top 300 P 61 in laminato H 4
300 cm laminate worktop D 61 H 4
Pensile 60 H 72
60 cm wall unit H 72
Cappa 90 “STILO SMART” inox
90 cm “STILO SMART” stainless steel hood
Pensile 60 H 72
60 cm wall unit H 72
Scolapiatti 90 H 72
90 cm plate rack H 72
Asta appendipensili ml 4
4 lm wall unit fixing strip

(Elettrodomestici Hotpoint)
(Hotpoint appliances)

VERSIONI

VERSIONS

BRIDGE

Melaminico