PROVENZA

*'Quando il **Vintage** diviene **Contemporaneo**...'*

*'when **vintage** becomes **contemporary**...'*

Il nuovo modello **Provenza** interpreta lo stile Vintage declinato in soluzioni arredative dallo spirito contemporaneo. Il legno pregiato delle ante, a pannello pieno o dogato, i dettagli accurati e gli accessori sono modulati sapientemente per conferire al progetto una bellezza fatta di stile e qualità. Il legno è proposto con una laccatura a poro chiuso, con un effetto Shabby, che aggiunge preziosità all'insieme.

Our new **Provence** model recreates vintage style giving a wide range of décor solutions with a contemporary spirit. The exquisite wooden doors with either solid or slatted panels, delicate details and carefully selected accessories all give the collection a style which abounds in both beauty and quality. The wood has been finished with a closed-pore lacquer and a Shabby effect which makes it irresistibly charming.

CARATTERISTICHE TECNICHE

ANTE E FRONTALI CASSETTI LACCATI A TELAIO	anta a telaio con bugna sp.22 mm in mdf laccata finitura opaca soft antigraffio (conforme US EPA TSCA Title VI) nei colori caldi: bianco conchiglia (opz.W720), mandorla (opz.W820), lino (opz.W770), coloniale (opz.W870), carbon (opz.W920)
ANTE CON BUGNA LAVAGNA	disponibili nelle ante pensile e colonna: 68x56 - 68,7x59 - 68x86 - 200x59 nei colori: bianco conchiglia (opz.W720), mandorla (opz.W820), lino (opz.W770), coloniale (opz.W870), carbon (opz.W920)
ANTE TELAIO A DOGHE	anta a telaio con bugna dogata sp.22 mm in mdf laccata finitura opaca soft anti graffio nei colori caldi: bianco conchiglia (opz.W720), mandorla (opz.W820), lino (opz.W770), coloniale (opz.W870), carbon (opz.W920) N.B.: disponibile solo per basi e ante inferiori delle colonne L 45 - L 60 - L 63 - L 90
ANTE VETRO	di serie: VETRO EXTRA CHIARO TRASPARENTE SP.4 MM telaio sp.22 mm in mdf laccata finitura opaca soft anti graffio nei colori caldi bianco conchiglia (opz.W720), mandorla (opz.W820), lino (opz.W770), coloniale (opz.W870), carbon (opz.W920) a richiesta: VETRO BRONZATO SP.4 MM O SATINATO BIANCO SP.4 MM telaio sp.22 mm in mdf laccata finitura opaca soft anti graffio nei colori caldi bianco conchiglia (opz.W720), mandorla (opz.W820), lino (opz.W770), coloniale (opz.W870), carbon (opz.W920)
ANTE VETRO CON INGLESINA TIPO “A”	di serie: VETRO EXTRA CHIARO TRASPARENTE SP.4 MM CON INGLESINA TIPO “A” COLORE GRAFITE telaio sp.22 mm in mdf laccata finitura opaca soft anti graffio nei colori caldi bianco conchiglia (opz.W720A), mandorla (opz.W820A), lino (opz.W770A), coloniale (opz.W870A), carbon (opz.W920A) a richiesta: VETRO BRONZATO SP.4 MM O SATINATO BIANCO SP.4 MM CON INGLESINA TIPO “A” COLORE GRAFITE telaio sp.22 mm in mdf laccata finitura opaca soft anti graffio nei colori caldi bianco conchiglia (opz.W720A), mandorla (opz.W820A), lino (opz.W770A), coloniale (opz.W870A), carbon (opz.W920A)
ANTE VETRO CON INGLESINA TIPO “B”	di serie: VETRO EXTRA CHIARO TRASPARENTE SP.4 MM CON INGLESINA TIPO “B” COLORE GRAFITE telaio sp.22 mm in mdf laccata finitura opaca soft anti graffio nei colori caldi bianco conchiglia (opz.W720B), mandorla (opz.W820B), lino (opz.W770B), coloniale (opz.W870B), carbon (opz.W920B) a richiesta: VETRO BRONZATO SP.4 MM O SATINATO BIANCO SP.4 MM CON INGLESINA TIPO “B” COLORE GRAFITE telaio sp.22 mm in mdf laccata finitura opaca soft anti graffio nei colori caldi bianco conchiglia (opz.W720B), mandorla (opz.W820B), lino (opz.W770B), coloniale (opz.W870B), carbon (opz.W920B) N.B.: per gli abbinamenti dei colori delle ante vetro con inglesina vedi pag.30
MANIGLIE	di serie: W50 finitura nichel satinato passo mm 64/160/320 in funzione dell’anta a richiesta: W51 finitura verniciato brunito passo mm 64/160/320 in funzione dell’anta W583 finitura nichel satinato passo mm 16/160 in funzione dell’anta W30 finitura black satinato passo mm 16/160 in funzione dell’anta K82 finitura nichel satinato passo mm 128 per anta L 15 pomo passo mm 32 finitura nichel satinato K82P K82G finitura ghisa passo mm 128 per anta L 15 pomo passo mm 32 finitura ghisa K82GP W01 finitura nichel satinato passo mm 128 574 finitura acciaio ossidato brown passo mm 16/160/320 in funzione dell’anta W52 finitura verniciato bronzo passo mm 160/320 in funzione dell’anta W60 finitura nichel black satinato passo mm 96/160/320 in funzione dell’anta W10 finitura verniciato brunito passo mm 64/96 in funzione dell’anta W11 finitura peltro passo mm 64/96 in funzione dell’anta W 90 ad incasso finitura nichel satinato passo mm 64/128 in funzione dell’anta

CARATTERISTICHE TECNICHE

STRUTTURE

ANTE: bianco conchiglia, coloniale
multistrato sp.25 mm bilaminato bianco perla (opz.W700), bordo bianco conchiglia (opz.W720)
ripiano multistrato sp.25 mm bilaminato bianco perla (opz.W700),
schiena in polipropilene bianco (opz.001)

ANTA: mandorla
multistrato sp.25 mm bilaminato juta (opz.W800), bordo mandorla (opz.W820)
ripiano multistrato sp.25 mm bilaminato juta (opz.W800),
schiena in polipropilene visone (opz.948M)

ANTA: lino
multistrato sp.25 mm bilaminato cenere (opz.W750), bordo lino (opz.W770)
ripiano multistrato sp.25 mm bilaminato cenere (opz.W750),
schiena in polipropilene bianco (opz.001)

ANTA: carbon
multistrato sp.25 mm bilaminato carbon (opz.W900), bordo carbon (opz.W920)
ripiano multistrato sp.25 mm bilaminato carbon (opz.W900),
schiena in polipropilene lavagna (opz.9620)

MENSOLE

di serie: altezza 40 mm listellare laminato nei colori: bianco perla (opz.W700), juta (opz.W800), cenere (opz.W750), carbon (opz.W900)

a richiesta: altezza 40 mm in listellare laccato nei colori:
bianco conchiglia (opz.W720), mandorla (opz.W820), lino (opz.W770), coloniale (opz.W870), carbon (opz.W920)

ZOCCOLI

di serie: altezza cm 13 in pvc in alluminio satinato (opz.405)

a richiesta: altezza cm 13 in alluminio liscio finitura brill (opz.412) e alluminio titanio (opz.414), vedi maggiorazione pag.35

altezza cm 13 in alluminio laccato nei colori: bianco conchiglia (opz.W720), mandorla (opz.W820), lino (opz.W770), carbon (opz.W920), vedi maggiorazione pag. 35

I PRODOTTI IN LEGNO SONO CONFORMI AL REGOLAMENTO (US EPA TSCA Title VI) RIGUARDO ALL'EMISSIONE DI FORMALDEIDE

TH. 22 MM

lacquered framed and frame with slats

TECHNICAL FEATURES

DOORS AND DRAWER FRONT PANELS FRAMED AND LACQUERED	framed door with raised panel 22 mm thick in lacquered mdf anti-scratch soft matt finish (compliant with US EPA TSCA Title VI) in the following warm colours: shell white (opt.W720), almond (opt.W820), linen (opt.W770), colonial (opt.W870), carbon (opt.W920)
DOORS WITH BLACKBOARD PANEL	available in wall unit and column doors: 68x56 - 68,7x59 - 68x86 - 200x59 in the following colours: shell white (opt.W720), almond (opt.W820), linen (opt.W770), colonial (opt.W870), carbon (opt.W920)
DOORS PANELS SLATTED FRAME	framed door with slatted raised panel 22 mm thick in lacquered mdf anti-scratch soft matt finish in the following warm colours: shell white (opt.W720), almond (opt.W820), linen (opt.W770), colonial (opt.W870), carbon (opt.W920) Note: only available for base units and lower doors of columns W 45 - W 60 - W 63 - W 90
GLASS DOORS	standard: 4 MM TH. EXTRA LIGHT CLEAR GLASS frame 22 mm thick in lacquered mdf anti-scratch soft matt finish in the following warm colours: shell white (opt.W720), almond (opt.W820), linen (opt.W770), colonial (opt.W870), carbon (opt.W920) on request: 4 MM TH. BRONZED GLASS OR 4 MM TH. WHITE FROSTED GLASS frame 22 mm thick in lacquered mdf anti-scratch soft matt finish in the following warm colours: shell white (opt.W720), almond (opt.W820), linen (opt.W770), colonial (opt.W870), carbon (opt.W920)
GLASS DOORS WITH MULLION ACCENTS TYPE “A”	standard: 4 MM TH. EXTRA LIGHT CLEAR GLASS WITH TYPE “A” MULLION ACCENTS GRAPHITE COLOUR frame 22 mm thick in lacquered mdf anti-scratch soft matt finish in the following warm colours: shell white (opt.W720A), almond (opt.W820A), linen (opt.W770A), colonial (opt.W870A), carbon (opt.W920A) on request: 4 MM TH. BRONZED GLASS OR 4 MM TH. WHITE FROSTED GLASS WITH TYPE “A” MULLION ACCENTS GRAPHITE COLOUR frame 22 mm thick in lacquered mdf anti-scratch soft matt finish in the following warm colours: shell white (opt.W720A), almond (opt.W820A), linen (opt.W770A), colonial (opt.W870A), carbon (opt.W920A)
GLASS DOORS WITH MULLION ACCENTS TYPE “B”	standard: 4 MM TH. EXTRA LIGHT CLEAR GLASS WITH TYPE “B” MULLION ACCENTS GRAPHITE COLOUR frame 22 mm thick in lacquered mdf anti-scratch soft matt finish in the following warm colours: shell white (opt.W720B), almond (opt.W820B), linen (opt.W770B), colonial (opt.W870B), carbon (opt.W920B) on request: 4 MM TH. BRONZED GLASS OR 4 MM TH. WHITE FROSTED GLASS WITH TYPE “B” MULLION ACCENTS GRAPHITE COLOUR frame 22 mm thick in lacquered mdf anti-scratch soft matt finish in the following warm colours: shell white (opt.W720B), almond (opt.W820B), linen (opt.W770B), colonial (opt.W870B), carbon (opt.W920B) Note: for the colours combinations of the glass doors with mullion accents, see pag.30
HANDLES	standard: W50 satin nickel finish, 64/160/320 centre-to-centre distance depending on the door on request: W51 burnished painted finish, 64/160/320 mm centre-to-centre distance depending on the door W583 satin nickel finish, 16/160 centre-to-centre distance according to door size W30 satin black finish, 16/160 centre-to-centre distance according to door size K82 satin nickel finish, 128 mm centre-to-centre distance for door W 15 satin-finish nickel knob hole K82P 32 mm centre-to-centre distance K82G cast iron finish, 128 mm centre-to-centre distance for door W 15 cast iron finish knob hole K82GP 32 mm centre-to-centre distance W01 satin nickel finish, 128 mm centre-to-centre distance 574 brown rusted steel finish, 16/160/320 centre-to-centre distance depending on the door W52 painted bronze finish, 160/320 mm centre-to-centre distance W60 black satin nickel finish, 96/160/320 centre-to-centre distance depending on the door W10 painted burnished finish, 64/96 mm centre-to-centre distance W11 pewter finish, 64/96 mm centre-to-centre distance W 90 recessed satin nickel finish, 64/128 centre-to-centre distance according to door size

TECHNICAL FEATURES

CARCASSES

DOORS: shell white, colonial
25 mm th. two-sided laminated plywood in pearl white (opt.W700), shell white edge (opt.W720)
25 mm th. two-sided laminated plywood shelf in pearl white (opt.W700),
white polypropylene back panel (opt.001)

DOOR: almond
25 mm th. two-sided laminated plywood in jute (opt.W800), almond edge (opt.W820)
25 mm th. two-sided laminated plywood shelf in jute (opt.W800),
mink polypropylene back panel (opt.948M)

DOOR: linen
25 mm th. two-sided laminated plywood in ash (opt.W750), linen edge (opt.W770)
25 mm th. two-sided laminated plywood shelf in ash (opt.W750),
white polypropylene back panel (opt.001)

DOOR: carbon
25 mm th. two-sided laminated plywood in carbon (opt.W900), carbon edge (opt.W920)
25 mm th. two-sided laminated plywood shelf in carbon (opt.W900),
slate grey polypropylene back panel (opt.9620)

SHELVES

standard: height 40 mm laminated blockboard in the following colours: pearl white (opt.W700), jute (opt.W800), ash (opt.W750), carbon (opt.W900)

on request: height 40 mm lacquered blockboard in the following colours:
shell white (opt.W720), almond (opt.W820), linen (opt.W770), colonial (opt.W870), carbon (opt.W920)

PLINTHS

standard: height 13 cm, in PVC with satin-finish aluminium finish (opt.405)

on request: height 13 cm, in smooth aluminium with brill finish (opt.412), and titanium aluminium (opt.414), see surcharges on page 35

height 13 cm, in lacquered aluminium in the following colours: shell white (opt.W720), almond (opt.W820), linen (opt.W770), carbon (opt.W920), see surcharges on page 35

WOODEN PRODUCTS ARE COMPLIANT WITH REGULATIONS (US EPA TSCA Title VI) GOVERNING FORMALDEHYDE EMISSIONS

cod. **VP1**

PROVENZA

laccata a telaio
lacquered framed

SP. 22 MM / TH. 22 MM

ante
doors

anta bianco conchiglia
(opz.W720)
shell white door
(opt.W720)

frontale cassetto
drawer front panel

frontale cestone
deep drawer front panel

anta lavagna
nei colori laccati:
(opz.W720), (opz.W820), (opz.W770),
(opz.W870), (opz.W920)
door blackboard
lacquered colours:
opt.W720), (opt.W820), (opt.W770),
(opt.W870), (opt.W920)

anta lino (opz.W770)
linen door (opt.W770)

frontale cassetto
drawer front panel

frontale cestone
deep drawer front panel

anta mandorla (opz.W820)
almond door (opt.W820)

frontale cassetto
drawer front panel

frontale cestone
deep drawer front panel

anta carbon (opz.W920)
carbon door (opt.W920)

frontale cassetto
drawer front panel

frontale cestone
deep drawer front panel

anta coloniale (opz.W870)
colonial door (opt.W870)

frontale cassetto
drawer front panel

frontale cestone
deep drawer front panel

cod. **VP1**

PROVENZA

SP. 22 MM / TH. 22 MM

laccata telaio con doghe
lacquered frame with slats

ante
doors

N.B.: disponibile solo per basi e ante inferiori delle colonne L 45 - L 60 - L 63 - L 90
Note: only available for base units and lower doors of columns W 45 - W 60 - W 63 - W 90

anta bianco conchiglia (opz.W720D)
shell white door (opt.W720D)

frontale cestone
deep drawer front panel

anta mandorla (opz.W820D)
almond door (opt.W820D)

frontale cestone
deep drawer front panel

anta lino (opz.W770D)
linen door (opt.W770D)

frontale cestone
deep drawer front panel

anta coloniale (opz.W870D)
colonial door (opt.W870D)

frontale cestone
deep drawer front panel

anta carbon (opz.W920D)
carbon door (opt.W920D)

frontale cestone
deep drawer front panel

SP. 22 MM

laccata liscia

CARATTERISTICHE TECNICHE

ANTE E FRONTALI CASSETTI	anta liscia sp.22 mm in mdf laccata finitura opaca soft antigraffio (conforme US EPA TSCA Title VI) nei colori caldi: bianco conchiglia (opz.W720), mandorla (opz.W820), lino (opz.W770), coloniale (opz.W870), carbon (opz.W920)
ANTE VETRO	di serie: VETRO EXTRA CHIARO TRASPARENTE SP.4 MM telaio sp.22 mm in mdf laccata finitura opaca soft anti graffio nei colori caldi bianco conchiglia (opz.W720), mandorla (opz.W820), lino (opz.W770), coloniale (opz.W870), carbon (opz.W920) a richiesta: VETRO BRONZATO SP.4 MM O SATINATO BIANCO SP.4 MM telaio sp.22 mm in mdf laccata finitura opaca soft anti graffio nei colori caldi bianco conchiglia (opz.W720), mandorla (opz.W820), lino (opz.W770), coloniale (opz.W870), carbon (opz.W920)
ANTE VETRO CON INGLESINA TIPO “A”	di serie: VETRO EXTRA CHIARO TRASPARENTE SP.4 MM CON INGLESINA TIPO “A” COLORE GRAFITE telaio sp.22 mm in mdf laccata finitura opaca soft anti graffio nei colori caldi bianco conchiglia (opz.W720A), mandorla (opz.W820A), lino (opz.W770A), coloniale (opz.W870A), carbon (opz.W920A) a richiesta: VETRO BRONZATO SP.4 MM O SATINATO BIANCO SP.4 MM CON INGLESINA TIPO “A” COLORE GRAFITE telaio sp.22 mm in mdf laccata finitura opaca soft anti graffio nei colori caldi bianco conchiglia (opz.W720A), mandorla (opz.W820A), lino (opz.W770A), coloniale (opz.W870A), carbon (opz.W920A)
ANTE VETRO CON INGLESINA TIPO “B”	di serie: VETRO EXTRA CHIARO TRASPARENTE SP.4 MM CON INGLESINA TIPO “B” COLORE GRAFITE telaio sp.22 mm in mdf laccata finitura opaca soft anti graffio nei colori caldi bianco conchiglia (opz.W720B), mandorla (opz.W820B), lino (opz.W770B), coloniale (opz.W870B), carbon (opz.W920B) a richiesta: VETRO BRONZATO SP.4 MM O SATINATO BIANCO SP.4 MM CON INGLESINA TIPO “B” COLORE GRAFITE telaio sp.22 mm in mdf laccata finitura opaca soft anti graffio nei colori caldi bianco conchiglia (opz.W720B), mandorla (opz.W820B), lino (opz.W770B), coloniale (opz.W870B), carbon (opz.W920B) N.B.: per gli abbinamenti dei colori delle ante vetro con inglesina vedi pag.30
MANIGLIE	di serie: W50 finitura nichel satinato passo mm 64/160/320 in funzione dell’anta a richiesta: W51 finitura verniciato brunito passo mm 64/160/320 in funzione dell’anta W583 finitura nichel satinato passo mm 16/160 in funzione dell’anta W30 finitura black satinato passo mm 16/160 in funzione dell’anta K82 finitura nichel satinato passo mm 128 per anta L 15 pomo passo mm 32 finitura nichel satinato K82P K82G finitura ghisa passo mm 128 per anta L 15 pomo passo mm 32 finitura ghisa K82GP W01 finitura nichel satinato passo mm 128 574 finitura acciaio ossidato brown passo mm 16/160/320 in funzione dell’anta W52 finitura verniciato bronzo passo mm 160/320 in funzione dell’anta W60 finitura nichel black satinato passo mm 96/160/320 in funzione dell’anta W10 finitura verniciato brunito passo mm 64/96 in funzione dell’anta W11 finitura peltro passo mm 64/96 in funzione dell’anta W 90 ad incasso finitura nichel satinato passo mm 64/128 in funzione dell’anta

CARATTERISTICHE TECNICHE

STRUTTURE

ANTE: bianco conchiglia, coloniale
multistrato sp.25 mm bilaminato bianco perla (opz.W700), bordo bianco conchiglia (opz.W720)
ripiano multistrato sp.25 mm bilaminato bianco perla (opz.W700),
schiena in polipropilene bianco (opz.001)

ANTA: mandorla
multistrato sp.25 mm bilaminato juta (opz.W800), bordo mandorla (opz.W820)
ripiano multistrato sp.25 mm bilaminato juta (opz.W800),
schiena in polipropilene visone (opz.948M)

ANTA: lino
multistrato sp.25 mm bilaminato cenere (opz.W750), bordo lino (opz.W770)
ripiano multistrato sp.25 mm bilaminato cenere (opz.W750),
schiena in polipropilene bianco (opz.001)

ANTA: carbon
multistrato sp.25 mm bilaminato carbon (opz.W900), bordo carbon (opz.W920)
ripiano multistrato sp.25 mm bilaminato carbon (opz.W900),
schiena in polipropilene lavagna (opz.9620)

MENSOLE

di serie: altezza 40 mm listellare laminato nei colori: bianco perla (opz.W700), juta (opz.W800), cenere (opz.W750), carbon (opz.W900)

a richiesta: altezza 40 mm in listellare laccato nei colori:
bianco conchiglia (opz.W720), mandorla (opz.W820), lino (opz.W770), coloniale (opz.W870), carbon (opz.W920)

ZOCCOLI

di serie: altezza cm 13 in pvc in alluminio satinato (opz.405)

a richiesta: altezza cm 13 in alluminio liscio finitura brill (opz.412) e alluminio titanio (opz.414), vedi maggiorazione pag.35

altezza cm 13 in alluminio laccato nei colori: bianco conchiglia (opz.W720), mandorla (opz.W820), lino (opz.W770), carbon (opz.W920), vedi maggiorazione pag. 35

I PRODOTTI IN LEGNO SONO CONFORMI AL REGOLAMENTO (US EPA TSCA Title VI) RIGUARDO ALL'EMISSIONE DI FORMALDEIDE

TH. 22 MM

lacquered smooth

TECHNICAL FEATURES

DOORS AND DRAWER FRONTS	smooth door 22 mm thick in lacquered mdf anti-scratch soft matt finish (compliant with US EPA TSCA Title VI) in the following warm colours: shell white (opt.W720), almond (opt.W820), linen (opt.W770), colonial (opt.W870), carbon (opt.W920)
GLASS DOORS	standard: 4 MM TH. EXTRA LIGHT CLEAR GLASS frame 22 mm thick in lacquered mdf anti-scratch soft matt finish in the following warm colours: shell white (opt.W720), almond (opt.W820), linen (opt.W770), colonial (opt.W870), carbon (opt.W920) on request: 4 MM TH. BRONZED GLASS OR 4 MM TH. WHITE FROSTED GLASS frame 22 mm thick in lacquered mdf anti-scratch soft matt finish in the following warm colours: shell white (opt.W720), almond (opt.W820), linen (opt.W770), colonial (opt.W870), carbon (opt.W920)
GLASS DOORS WITH MULLION ACCENTS TYPE “A”	standard: 4 MM TH. EXTRA LIGHT CLEAR GLASS WITH TYPE “A” MULLION ACCENTS GRAPHITE COLOUR frame 22 mm thick in lacquered mdf anti-scratch soft matt finish in the following warm colours: shell white (opt.W720A), almond (opt.W820A), linen (opt.W770A), colonial (opt.W870A), carbon (opt.W920A) on request: 4 MM TH. BRONZED GLASS OR 4 MM TH. WHITE FROSTED GLASS WITH TYPE “A” MULLION ACCENTS GRAPHITE COLOUR frame 22 mm thick in lacquered mdf anti-scratch soft matt finish in the following warm colours: shell white (opt.W720A), almond (opt.W820A), linen (opt.W770A), colonial (opt.W870A), carbon (opt.W920A)
GLASS DOORS WITH MULLION ACCENTS TYPE “B”	standard: 4 MM TH. EXTRA LIGHT CLEAR GLASS WITH TYPE “B” MULLION ACCENTS GRAPHITE COLOUR frame 22 mm thick in lacquered mdf anti-scratch soft matt finish in the following warm colours: shell white (opt.W720B), almond (opt.W820B), linen (opt.W770B), colonial (opt.W870B), carbon (opt.W920B) on request: 4 MM TH. BRONZED GLASS OR 4 MM TH. WHITE FROSTED GLASS WITH TYPE “B” MULLION ACCENTS GRAPHITE COLOUR frame 22 mm thick in lacquered mdf anti-scratch soft matt finish in the following warm colours: shell white (opt.W720B), almond (opt.W820B), linen (opt.W770B), colonial (opt.W870B), carbon (opt.W920B) Note: for the colours combinations of the glass doors with mullion accents, see pag.30
HANDLES	standard: W50 satin nickel finish, 64/160/320 centre-to-centre distance depending on the door on request: W51 burnished painted finish, 64/160/320 mm centre-to-centre distance depending on the door W583 satin nickel finish, 16/160 centre-to-centre distance according to door size W30 satin black finish, 16/160 centre-to-centre distance according to door size K82 satin nickel finish, 128 mm centre-to-centre distance for door W 15 satin-finish nickel knob hole K82P 32 mm centre-to-centre distance K82G cast iron finish, 128 mm centre-to-centre distance for door W 15 cast iron finish knob hole K82GP 32 mm centre-to-centre distance W01 satin nickel finish, 128 mm centre-to-centre distance 574 brown rusted steel finish, 16/160/320 centre-to-centre distance depending on the door W52 painted bronze finish, 160/320 mm centre-to-centre distance W60 black satin nickel finish, 96/160/320 centre-to-centre distance depending on the door W10 painted burnished finish, 64/96 mm centre-to-centre distance W11 pewter finish, 64/96 mm centre-to-centre distance W 90 recessed satin nickel finish, 64/128 centre-to-centre distance according to door size

TECHNICAL FEATURES

CARCASSES

DOORS: shell white, colonial
25 mm th. two-sided laminated plywood in pearl white (opt.W700), shell white edge (opt.W720)
25 mm th. two-sided laminated plywood shelf in pearl white (opt.W700),
white polypropylene back panel (opt.001)

DOOR: almond
25 mm th. two-sided laminated plywood in jute (opt.W800), almond edge (opt.W820)
25 mm th. two-sided laminated plywood shelf in jute (opt.W800),
mink polypropylene back panel (opt.948M)

DOOR: linen
25 mm th. two-sided laminated plywood in ash (opt.W750), linen edge (opt.W770)
25 mm th. two-sided laminated plywood shelf in ash (opt.W750),
white polypropylene back panel (opt.001)

DOOR: carbon
25 mm th. two-sided laminated plywood in carbon (opt.W900), carbon edge (opt.W920)
25 mm th. two-sided laminated plywood shelf in carbon (opt.W900),
slate grey polypropylene back panel (opt.9620)

SHELVES

standard: height 40 mm laminated blockboard in the following colours: pearl white (opt.W700), jute (opt.W800), ash (opt.W750), carbon (opt.W900)

on request: height 40 mm lacquered blockboard in the following colours: shell white (opt.W720), almond (opt.W820), linen (opt.W770), colonial (opt.W870), carbon (opt.W920)

PLINTHS

standard: height 13 cm, in PVC with satin-finish aluminium finish (opt.405)

on request: height 13 cm, in smooth aluminium with brill finish (opt.412), and titanium aluminium (opt.414), see surcharges on page 35

height 13 cm, in lacquered aluminium in the following colours: shell white (opt.W720), almond (opt.W820), linen (opt.W770), carbon (opt.W920), see surcharges on page 35

WOODEN PRODUCTS ARE COMPLIANT WITH REGULATIONS (US EPA TSCA Title VI) GOVERNING FORMALDEHYDE EMISSIONS

cod. **VP3**

PROVENZA

laccata liscia
lacquered smooth

SP. 22 MM / TH. 22 MM

ante
doors

anta bianco conchiglia (opz.W720)
shell white door (opt.W720)

frontale cassetto
drawer front panel

frontale cestone
deep drawer front panel

anta mandorla (opz.W820)
almond door (opt.W820)

frontale cassetto
drawer front panel

frontale cestone
deep drawer front panel

anta lino (opz.W770)
linen door (opt.W770)

frontale cassetto
drawer front panel

frontale cestone
deep drawer front panel

anta coloniale (opz.W870)
colonial door (opt.W870)

frontale cassetto
drawer front panel

frontale cestone
deep drawer front panel

anta carbon (opz.W920)
carbon door (opt.W920)

frontale cassetto
drawer front panel

frontale cestone
deep drawer front panel

SP. 22 MM

impiallacciata telaio e telaio con doghe

CARATTERISTICHE TECNICHE

ANTE E FRONTALI CASSETTI A TELAIO	anta a telaio sp.22 mm in massello di rovere con bugna impiallacciata (conforme US EPA TSCA Title VI) nei colori: rovere mielato (opz.W520), rovere bianco (opz.W525), rovere grigio terra (opz.W530) anta a telaio sp.22 mm in massello di noce yesquero con bugna impiallacciata nel colore: noce canaletto (opz.W120)
ANTE CON BUGNA LAVAGNA	disponibili nelle ante pensile e colonna: 68x56 - 68,7x59 - 68x86 - 200x59 nei colori: rovere mielato (opz.W520), rovere bianco (opz.W525), rovere grigio terra (opz.W530), noce canaletto (opz.W120)
ANTE TELAIO CON DOGHE	anta a telaio sp.22 mm in massello di rovere con bugna impiallacciata a doghe nei colori: rovere mielato (opz.W520), rovere bianco (opz.W525), rovere grigio terra (opz.W530) anta a telaio sp.22 mm in massello di noce yesquero con bugna impiallacciata a doghe nel colore: noce canaletto (opz.W120) N.B.: disponibile solo per basi e ante inferiori delle colonne L 45 - L 60 - L 63 - L 90
ANTE VETRO	di serie: VETRO EXTRA CHIARO TRASPARENTE SP.4 MM telaio sp.22 mm in massello di rovere nei colori: rovere mielato (opz.W520), rovere bianco (opz.W525), rovere grigio terra (opz.W530) telaio sp.22 mm in massello noce yesquero nel colore: noce canaletto (opz.W120) a richiesta: VETRO BRONZATO SP.4 MM O SATINATO BIANCO SP.4 MM telaio sp.22 mm in massello di rovere nei colori: rovere mielato (opz.W520), rovere bianco (opz.W525), rovere grigio terra (opz.W530) telaio sp.22 mm in massello noce yesquero nel colore: noce canaletto (opz.W120)
ANTE VETRO CON INGLESINA	di serie: VETRO EXTRA CHIARO TRASPARENTE SP.4 MM CON INGLESINA TIPO “A” COLORE GRAFITE telaio sp.22 mm in massello di rovere nei colori: rovere mielato (opz.W520A), rovere bianco (opz.W525A), rovere grigio terra (opz.W530A) telaio sp.22 mm in massello noce yesquero nel colore: noce canaletto (opz.W120A) a richiesta: VETRO BRONZATO SP.4 MM O SATINATO BIANCO SP.4 MM CON INGLESINA TIPO “A” COLORE GRAFITE telaio sp.22 mm in massello di rovere nei colori: rovere mielato (opz.W520A), rovere bianco (opz.W525A), rovere grigio terra (opz.W530A) telaio sp.22 mm in massello noce yesquero nel colore: noce canaletto (opz.W120A)
MANIGLIE	di serie: W50 finitura nichel satinato passo mm 64/160/320 in funzione dell’anta a richiesta: W51 finitura verniciato brunito passo mm 64/160/320 in funzione dell’anta W583 finitura nichel satinato passo mm 16/160 in funzione dell’anta K82 finitura nichel satinato passo mm 128 per anta L 15 pomo passo mm 32 finitura nichel satinato K82P K82G finitura ghisa passo mm 128 per anta L 15 pomo passo mm 32 finitura ghisa K82GP W01 finitura nichel satinato passo mm 128 574 finitura acciaio ossidato brown passo mm 16/160/320 in funzione dell’anta W52 finitura verniciato bronzo passo mm 160/320 in funzione dell’anta W60 finitura nichel black satinato passo mm 96/160/320 in funzione dell’anta W10 finitura verniciato brunito passo mm 64/96 in funzione dell’anta W11 finitura peltro passo mm 64/96 in funzione dell’anta W 90 ad incasso finitura nichel satinato passo mm 64/128 in funzione dell’anta

IMPIALLACCIATO
VENEERED

CARATTERISTICHE TECNICHE

STRUTTURE

ANTA: rovere mielato
multistrato sp.25 mm bilaminato carbon (opz.W900), bordo carbon (opz.W920)
ripiano multistrato sp.25 mm bilaminato carbon (opz.W900),
schiena in polipropilene lavagna (opz.9620)

ANTA: rovere bianco
multistrato sp.25 mm bilaminato cenere (opz.W750), bordo lino (opz.W770)
ripiano multistrato sp.25 mm bilaminato cenere (opz.W750),
schiena in polipropilene bianco (opz.001)

ANTE: noce canaletto, rovere grigio terra
multistrato sp.25 mm bilaminato juta (opz.W800), bordo mandorla (opz.W820)
ripiano multistrato sp.25 mm bilaminato juta (opz.W800),
schiena in polipropilene visone (opz.948M)

MENSOLE

di serie: altezza 40 mm listellare laminato nei colori: bianco perla (opz.W700), juta (opz.W800), cenere (opz.W750), carbon (opz.W900)

a richiesta: altezza 40 mm listellare impiallacciato nei colori: rovere mielato (opz.W520), rovere bianco (opz.W525), noce canaletto (opz.W120), rovere grigio terra (opz.W530)

ZOCCOLI

di serie: altezza cm 13 in pvc in alluminio satinato (opz.405)

a richiesta: altezza cm 13 in alluminio liscio finitura brill (opz.412) e alluminio titanio (opz.414), vedi maggiorazione pag.35

altezza cm 13 in alluminio laccato nei colori: bianco conchiglia (opz.W720), mandorla (opz.W820), lino (opz.W770), carbon (opz.W920), vedi maggiorazione pag. 35

I PRODOTTI IN LEGNO SONO CONFORMI AL REGOLAMENTO (US EPA TSCA Title VI) RIGUARDO ALL'EMISSIONE DI FORMALDEIDE

TH. 22 MM

veneered frame and frame with slats

TECHNICAL FEATURES

DOORS AND DRAWER FRONT PANELS FRAMED	framed door 22 mm th. in solid oak with veneered raised panel (compliant with US EPA TSCA Title VI) in the following colours: honey oak (opt.W520), white oak (opt.W525), earth grey oak (opt.W530) framed door 22 mm th. in solid yesquero walnut with veneered raised panel in the following colour: canaletto walnut (opt.W120)
DOORS WITH BLACKBOARD PANEL	available in wall unit and column doors: 68x56 - 68,7x59 - 68x86 - 200x59 in the following colours: honey oak (opt.W520), white oak (opt.W525), earth grey oak (opt.W530), canaletto walnut (opt.W120)
DOORS PANELS FRAMED WITH SLATS	door with frame 22 mm th. in solid oak with veneered slatted raised panel in the following colours: honey oak (opt.W520), white oak (opt.W525), earth grey oak (opt.W530) framed door 22 mm th. in solid yesquero walnut with veneered slatted raised panel in the following colour: canaletto walnut (opt.W120) Note: only available for base units and lower doors of columns W 45 - W 60 - W 63 - W 90
GLASS DOORS	standard: 4 MM TH. EXTRA LIGHT CLEAR GLASS frame 22 mm th. in solid oak in the following colours: honey oak (opt.W520), white oak (opt.W525), earth grey oak (opt.W530) frame 22 mm th. in solid yesquero walnut in the following colour: canaletto walnut (opt.W120) on request: 4 MM TH. BRONZED GLASS OR 4 MM TH. WHITE FROSTED GLASS frame 22 mm th. in solid oak in the following colours: honey oak (opt.W520), white oak (opt.W525), earth grey oak (opt.W530) frame 22 mm th. in solid yesquero walnut in the following colour: canaletto walnut (opt.W120)
GLASS DOORS WITH MULLION ACCENTS	standard: 4 MM TH. EXTRA LIGHT CLEAR GLASS WITH TYPE “A” MULLION ACCENTS GRAPHITE COLOUR frame 22 mm th. in solid oak in the following colours: honey oak (opt.W520A), white oak (opt.W525A), earth grey oak (opt.W530A) frame 22 mm th. in solid yesquero walnut in the following colour: canaletto walnut (opt.W120A) on request: 4 MM TH. BRONZED GLASS OR 4 MM TH. WHITE FROSTED GLASS WITH TYPE “A” MULLION ACCENTS GRAPHITE COLOUR frame 22 mm th. in solid oak in the following colours: honey oak (opt.W520A), white oak (opt.W525A), earth grey oak (opt.W530A) frame 22 mm th. in solid yesquero walnut in the following colour: canaletto walnut (opt.W120A)
HANDLES	standard: W50 satin nickel finish, 64/160/320 centre-to-centre distance depending on the door on request: W51 burnished painted finish, 64/160/320 mm centre-to-centre distance depending on the door W583 satin nickel finish, 16/160 centre-to-centre distance according to door size K82 satin nickel finish, 128 mm centre-to-centre distance for door W 15 satin-finish nickel knob hole K82P 32 mm centre-to-centre distance K82G cast iron finish, 128 mm centre-to-centre distance for door W 15 cast iron finish knob hole K82GP 32 mm centre-to-centre distance W01 satin nickel finish, 128 mm centre-to-centre distance 574 brown rusted steel finish, 16/160/320 centre-to-centre distance depending on the door W52 painted bronze finish, 160/320 mm centre-to-centre distance W60 black satin nickel finish, 96/160/320 centre-to-centre distance depending on the door W10 painted burnished finish, 64/96 mm centre-to-centre distance W11 pewter finish, 64/96 mm centre-to-centre distance W 90 recessed satin nickel finish, 64/128 centre-to-centre distance according to door size

TECHNICAL FEATURES

CARCASSES

DOOR: honey oak
25 mm th. two-sided laminated plywood in carbon (opt.W900), carbon edge (opt.W920)
25 mm th. two-sided laminated plywood shelf in carbon (opt.W900),
slate grey polypropylene back panel (opt.9620)

DOOR: white oak
25 mm th. two-sided laminated plywood in ash (opt.W750), linen edge (opt.W770)
25 mm th. two-sided laminated plywood shelf in ash (opt.W750),
white polypropylene back panel (opt.001)

DOORS: canaletto walnut, earth grey oak
25 mm th. two-sided laminated plywood in jute (opt.W800), almond edge (opt.W820)
25 mm th. two-sided laminated plywood shelf in jute (opt.W800),
mink polypropylene back panel (opt.948M)

SHELVES

standard: height 40 mm laminated blockboard in the following colours: pearl white (opt.W700), jute (opt.W800), ash (opt.W750), carbon (opt.W900)

on request: height 40 mm veneered blockboard in the following colours: honey oak (opt.W520), white oak (opt.W525), canaletto walnut (opt.W120), earth grey oak (opt.W530)

PLINTHS

standard: height 13 cm, in PVC with satin-finish aluminium finish (opt.405)

on request: height 13 cm, in smooth aluminium with brill finish (opt.412), and titanium aluminium (opt.414), see surcharges on page 35

height 13 cm, in lacquered aluminium in the following colours: shell white (opt.W720), almond (opt.W820), linen (opt.W770), carbon (opt.W920), see surcharges on page 35

WOODEN PRODUCTS ARE COMPLIANT WITH REGULATIONS (US EPA TSCA Title VI) GOVERNING FORMALDEHYDE EMISSIONS

cod. **VP2**

PROVENZA

impiallacciata telaio
veneered frame

SP. 22 MM / TH. 22 MM

ante
doors

anta rovere mielato
(opz.W520)
honey oak door
(opt.W520)

frontale cassetto
drawer front panel

frontale cestone
deep drawer front panel

anta lavagna
nei colori impiallacciati:
(opz.W520), (opz.W530),
(opz.W525), (opz.W120)
door blackboard
veneered colours:
(opt.W520), (opt.W530),
(opt.W525), (opt.W120)

anta rovere bianco
(opz.W525)
white oak door
(opt.W525)

frontale cassetto
drawer front panel

frontale cestone
deep drawer front panel

anta rovere grigio terra
(opz.W530)
earth grey oak door
(opt.W530)

frontale cassetto
drawer front panel

frontale cestone
deep drawer front panel

anta noce canaletto
(opz.W120)
canaletto walnut door
(opt.W120)

frontale cassetto
drawer front panel

frontale cestone
deep drawer front panel

cod. **VP2**

PROVENZA

SP. 22 MM / TH. 22 MM

impiallacciata telaio con doghe
veneered frame with slats

ante
doors

N.B.: disponibile solo per basi e ante inferiori delle colonne L 45 - L 60 - L 63 - L 90
Note: only available for base units and lower doors of columns W 45 - W 60 - W 63 - W 90

anta rovere mielato
(opz.W520D)
honey oak door
(opt.W520D)

frontale cestone
deep drawer front panel

anta rovere grigio terra
(opz.W530D)
earth grey oak door
(opt.W530D)

frontale cestone
deep drawer front panel

anta rovere bianco
(opz.W525D)
white oak door
(opt.W525D)

frontale cestone
deep drawer front panel

anta noce canaletto
(opz.W120D)
canaletto walnut door
(opt.W120D)

frontale cestone
deep drawer front panel

SP. 22 MM

impiallacciata liscia

CARATTERISTICHE TECNICHE

ANTE E FRONTALI CASSETTI	anta liscia sp.22 mm in truciolare massellato impiallacciato rovere (conforme US EPA TSCA Title VI) nei colori: rovere mielato (opz.W520), rovere bianco (opz.W525), rovere grigio terra (opz.W530) anta liscia sp.22 mm in truciolare massellato impiallacciato noce canaletto nel colore: noce canaletto (opz.W120)
ANTE VETRO	di serie: VETRO EXTRA CHIARO TRASPARENTE SP.4 MM telaio sp.22 mm in massello di rovere nei colori: rovere mielato (opz.W520), rovere bianco (opz.W525), rovere grigio terra (opz.W530) telaio sp.22 mm in massello noce canaletto nel colore: noce canaletto (opz.W120) a richiesta: VETRO BRONZATO SP.4 MM O SATINATO BIANCO SP.4 MM telaio sp.22 mm in massello di rovere nei colori: rovere mielato (opz.W520), rovere bianco (opz.W525), rovere grigio terra (opz.W530) telaio sp.22 mm in massello noce canaletto nel colore: noce canaletto (opz.W120)
ANTE VETRO CON INGLESINA	di serie: VETRO EXTRA CHIARO TRASPARENTE SP.4 MM CON INGLESINA TIPO “A” COLORE GRAFITE telaio sp.22 mm in massello di rovere nei colori: rovere mielato (opz.W520A), rovere bianco (opz.W525A), rovere grigio terra (opz.W530A) telaio sp.22 mm in massello noce canaletto nel colore: noce canaletto (opz.W120A) a richiesta: VETRO BRONZATO SP.4 MM O SATINATO BIANCO SP.4 MM CON INGLESINA TIPO “A” COLORE GRAFITE telaio sp.22 mm in massello di rovere nei colori: rovere mielato (opz.W520A), rovere bianco (opz.W525A), rovere grigio terra (opz.W530A) telaio sp.22 mm in massello noce canaletto nel colore: noce canaletto (opz.W120A)
MANIGLIE	di serie: W50 finitura nichel satinato passo mm 64/160/320 in funzione dell’anta a richiesta: W51 finitura verniciato brunito passo mm 64/160/320 in funzione dell’anta W583 finitura nichel satinato passo mm 16/160 in funzione dell’anta K82 finitura nichel satinato passo mm 128 per anta L 15 pomo passo mm 32 finitura nichel satinato K82P K82G finitura ghisa passo mm 128 per anta L 15 pomo passo mm 32 finitura ghisa K82GP W01 finitura nichel satinato passo mm 128 574 finitura acciaio ossidato brown passo mm 16/160/320 in funzione dell’anta W52 finitura verniciato bronzo passo mm 160/320 in funzione dell’anta W60 finitura nichel black satinato passo mm 96/160/320 in funzione dell’anta W10 finitura verniciato brunito passo mm 64/96 in funzione dell’anta W11 finitura peltro passo mm 64/96 in funzione dell’anta W 90 ad incasso finitura nichel satinato passo mm 64/128 in funzione dell’anta

CARATTERISTICHE TECNICHE

STRUTTURE

ANTA: rovere mielato
multistrato sp.25 mm bilaminato carbon (opz.W900), bordo carbon (opz.W920)
ripiano multistrato sp.25 mm bilaminato carbon (opz.W900),
schiena in polipropilene lavagna (opz.9620)

ANTA: rovere bianco
multistrato sp.25 mm bilaminato cenere (opz.W750), bordo lino (opz.W770)
ripiano multistrato sp.25 mm bilaminato cenere (opz.W750),
schiena in polipropilene bianco (opz.001)

ANTE: noce canaletto, rovere piombo
multistrato sp.25 mm bilaminato juta (opz.W800), bordo mandorla (opz.W820)
ripiano multistrato sp.25 mm bilaminato juta (opz.W800),
schiena in polipropilene visone (opz.948M)

MENSOLE

di serie: altezza 40 mm listellare laminato nei colori: bianco perla (opz.W700), juta (opz.W800), cenere (opz.W750), carbon (opz.W900)

a richiesta: altezza 40 mm listellare impiallacciato nei colori:
rovere mielato (opz.W520), rovere bianco (opz.W525) noce canaletto (opz.W120), rovere grigio terra (opz.W530)

ZOCCOLI

di serie: altezza cm 13 in pvc in alluminio satinato (opz.405)

a richiesta: altezza cm 13 in alluminio liscio finitura brill (opz.412) e alluminio titanio (opz.414), vedi maggiorazione pag.35

altezza cm 13 in alluminio laccato nei colori: bianco conchiglia (opz.W720), mandorla (opz.W820), lino (opz.W770), carbon (opz.W920), vedi maggiorazione pag. 35

I PRODOTTI IN LEGNO SONO CONFORMI AL REGOLAMENTO (US EPA TSCA Title VI) RIGUARDO ALL'EMISSIONE DI FORMALDEIDE

TH. 22 MM

veneered smooth

TECHNICAL FEATURES

DOORS AND DRAWER FRONTS	smooth door 22 mm th. in oak veneered chipboard with solid wood edges (compliant with US EPA TSCA Title VI) in the following colours: honey oak (opt.W520), white oak (opt.W525), earth grey oak (opt.W530) smooth door 22 mm th. in canaletto walnut veneered chipboard with solid wood edges in the following colour: canaletto walnut (opt.W120)
GLASS DOORS	standard: 4 MM TH. EXTRA LIGHT CLEAR GLASS frame 22 mm th. in solid oak in the following colours: honey oak (opt.W520), white oak (opt.W525), earth grey oak (opt.W530) frame 22 mm th. in solid canaletto walnut in the following colour: canaletto walnut (opt.W120) on request: 4 MM TH. BRONZED GLASS OR 4 MM TH. WHITE FROSTED GLASS frame 22 mm th. in solid oak in the following colours: honey oak (opt.W520), white oak (opt.W525), earth grey oak (opt.W530) frame 22 mm th. in solid canaletto walnut in the following colour: canaletto walnut (opt.W120)
GLASS DOORS WITH MULLION ACCENTS	standard: 4 MM TH. EXTRA LIGHT CLEAR GLASS WITH TYPE “A” MULLION ACCENTS GRAPHITE COLOUR frame 22 mm th. in solid oak in the following colours: honey oak (opt.W520A), white oak (opt.W525A), earth grey oak (opt.W530A) frame 22 mm th. in solid canaletto walnut in the following colour: canaletto walnut (opt.W120A) on request: 4 MM TH. BRONZED GLASS OR 4 MM TH. WHITE FROSTED GLASS WITH TYPE “A” MULLION ACCENTS GRAPHITE COLOUR frame 22 mm th. in solid oak in the following colours: honey oak (opt.W520A), white oak (opt.W525A), earth grey oak (opt.W530A) frame 22 mm th. in solid canaletto walnut in the following colour: canaletto walnut (opt.W120A)
HANDLES	standard: W50 satin nickel finish, 64/160/320 centre-to-centre distance depending on the door on request: W51 burnished painted finish, 64/160/320 mm centre-to-centre distance depending on the door W583 satin nickel finish, 16/160 centre-to-centre distance according to door size K82 satin nickel finish, 128 mm centre-to-centre distance for door W 15 satin-finish nickel knob hole K82P 32 mm centre-to-centre distance K82G cast iron finish, 128 mm centre-to-centre distance for door W 15 cast iron finish knob hole K82GP 32 mm centre-to-centre distance W01 satin nickel finish, 128 mm centre-to-centre distance 574 brown rusted steel finish, 16/160/320 centre-to-centre distance depending on the door W52 painted bronze finish, 160/320 mm centre-to-centre distance W60 black satin nickel finish, 96/160/320 centre-to-centre distance depending on the door W10 painted burnished finish, 64/96 mm centre-to-centre distance W11 pewter finish, 64/96 mm centre-to-centre distance W 90 recessed satin nickel finish, 64/128 centre-to-centre distance according to door size

TECHNICAL FEATURES

CARCASSES

DOOR: honey oak
25 mm th. two-sided laminated plywood in carbon (opt.W900), carbon edge (opt.W920)
25 mm th. two-sided laminated plywood shelf in carbon (opt.W900),
slate grey polypropylene back panel (opt.9620)

DOOR: white oak
25 mm th. two-sided laminated plywood in ash (opt.W750), linen edge (opt.W770)
25 mm th. two-sided laminated plywood shelf in ash (opt.W750),
white polypropylene back panel (opt.001)

DOORS: canaletto walnut, lead grey oak
25 mm th. two-sided laminated plywood in jute (opt.W800), almond edge (opt.W820)
25 mm th. two-sided laminated plywood shelf in jute (opt.W800),
mink polypropylene back panel (opt.948M)

SHELVES

standard: height 40 mm laminated blockboard in the following colours: pearl white (opt.W700), jute (opt.W800), ash (opt.W750), carbon (opt.W900)

on request: height 40 mm veneered blockboard in the following colours: honey oak (opt.W520), white oak (opt.W525), canaletto walnut (opt.W120), earth grey oak (opt.W530)

PLINTHS

standard: height 13 cm, in PVC with satin-finish aluminium finish (opt.405)

on request: height 13 cm, in smooth aluminium with brill finish (opt.412), and titanium aluminium (opt.414), see surcharges on page 35

height 13 cm, in lacquered aluminium in the following colours: shell white (opt.W720), almond (opt.W820), linen (opt.W770), carbon (opt.W920), see surcharges on page 35

WOODEN PRODUCTS ARE COMPLIANT WITH REGULATIONS (US EPA TSCA Title VI) GOVERNING FORMALDEHYDE EMISSIONS

cod. **VP4**

PROVENZA

impiallacciata liscia
veneered smooth

SP. 22 MM / TH. 22 MM

ante
doors

anta rovere mielato
(opz.W520)
honey oak door
(opt.W520)

frontale cassetto
drawer front panel

frontale cestone
deep drawer front panel

anta rovere grigio terra
(opz.W530)
earth grey oak door
(opt.W530)

frontale cassetto
drawer front panel

frontale cestone
deep drawer front panel

anta rovere bianco
(opz.W525)
white oak door
(opt.W525)

frontale cassetto
drawer front panel

frontale cestone
deep drawer front panel

anta noce canaletto
(opz.W120)
canaletto walnut door
(opt.W120)

frontale cassetto
drawer front panel

frontale cestone
deep drawer front panel

cod. **VP1**

PROVENZA

ante vetro laccate
lacquered glass doors

SP. 22 MM / TH. 22 MM

tipologia ante vetro
glass doors type

anta mandorla con
vetro extra chiaro (opz.TRA)
almond door
with extra light glass (opt.TRA)

anta mandorla con
vetro bianco satinato
(opz.SAT)
almond door with
frosted white glass
(opt.SAT)

anta mandorla con
vetro bronzo (opz.BRO)
almond door with
bronze glass (opt.BRO)

N.B.: disponibili in tutti i colori
come ante laccate, vedi pag.10

Note: available in all lacquered
door colours, see page 10

tipologia ante vetro con inglesina
panelled glass doors type with mullion accents

anta mandorla con
vetro extra chiaro
inglesina tipo “A” grafite
almond door with
extra light glass
with type “A” mullion accents
graphite

anta mandorla con
vetro extra chiaro
inglesina tipo “A” laccata opaco
almond door with
extra light glass
with type “A” mullion accents
matt lacquered

N.B.: di serie: inglesina color grafite
Note: standard: graphite coloured mulion accents

N.B.: a richiesta: inglesina color mandorla (opz.W820C),
bianco conchiglia (opz.W720C), lino (opz.W770C)
Note: on request: colour mulion accents almond (opt.W820C),
shell white (opt.W720C), linen (opt.W770C)

anta mandorla con
vetro extra chiaro
inglesina tipo “B”
almond door with
extra light glass
with type “B” mullion accents

N.B.: apertura con presa sul fondo dell’anta
Note: grip on bottom opening of the door

cod. **VP2**

PROVENZA

ante vetro impiallacciate
veneered glass doors

SP. 22 MM / TH. 22 MM

tipologia ante vetro
glass doors type

anta noce canaletto con vetro extra chiaro (opz.TRA)
canaletto walnut door with extra light glass (opt.TRA)

anta noce canaletto con vetro bianco satinato (opz.SAT)
canaletto walnut door with frosted white glass (opt.SAT)

anta noce canaletto con vetro bronzo (opz.BRO)
canaletto walnut door with bronze glass (opt.BRO)

N.B.: disponibili in tutti i colori come ante impiallacciate, vedi pag.22

Note: available in all veneered door colours, see page 22

VETRO
GLASS

tipologia anta vetro con inglesina
panelled glass doors type with mullion accents

anta noce canaletto con vetro extra chiaro inglesina tipo “A”
canaletto walnut door with extra light glass with type “A” mullion accents

N.B.: inglesina color grafite
Note: graphite coloured mulion accents

VETRO GLASS

CLICCA QUI PER LA GAMMA DEI VETRI TELAIO ALLUMINIO

CLICK HERE FOR THE RANGE OF ALUMINIUM FRAMED GLASS

MANIGLIE HANDLES

DI SERIE STANDARD

Maniglia W50 finitura nichel satinato
anta L 15 ⟶ passo 64 mm
anta da L 30 a L 60 ⟶ passo 160 mm
anta L 90 ⟶ passo 320 mm

Handle W50 satin nickel finish
door W 15 ⟶ centre-to-centre distance 64 mm
door from W 30 to W 60 ⟶ centre-to-centre distance 160 mm
door W 90 ⟶ centre-to-centre distance 320 mm

A RICHIESTA ON REQUEST

Maniglia W51 finitura verniciato brunito
anta L 15 ⟶ passo 64 mm
anta da L 30 a L 60 ⟶ passo 160 mm
anta L 90 ⟶ passo 320 mm

Handle W51 burnished painted finish
door W 15 ⟶ centre-to-centre distance 64 mm
door from W 30 to W 60 ⟶ centre-to-centre distance 160 mm
door W 90 ⟶ centre-to-centre distance 320 mm

A RICHIESTA ON REQUEST

Maniglia W60 finitura nichel black satinato
anta L 15 ⟶ passo 96 mm in verticale
anta da L 30 a L 45 ⟶ passo 160 mm
anta da L 60 a L 90 ⟶ passo 320 mm

Handle W60 satin nickel black finish
door W 15 ⟶ centre-to-centre distance 96 mm vertical
door from W 30 to W 45 ⟶ centre-to-centre distance 160 mm
door from W 60 to W 90 ⟶ centre-to-centre distance 320 mm

A RICHIESTA ON REQUEST

Maniglia W583 finitura nichel satinato
anta L 15 ⟶ passo 16 mm
anta da L 30 a L 90 ⟶ passo 160 mm

Handle W583 satin nickel finish
door W 15 ⟶ centre-to-centre distance 16 mm
door from W 30 to W 90 ⟶ centre-to-centre distance 160 mm

A RICHIESTA ON REQUEST

Maniglia 574 finitura acciaio ossidato brown
anta L 15 ⟶ passo 16 mm
anta da L 30 a L 45 ⟶ passo 160 mm
anta da L 60 a L 90 ⟶ passo 320 mm

Handle 574 brown oxidized steel finish
door W 15 ⟶ centre-to-centre distance 16 mm
door from W 30 to W 45 ⟶ centre-to-centre distance 160 mm
door from W 60 to W 90 ⟶ centre-to-centre distance 320 mm

A RICHIESTA ON REQUEST

Maniglia K82 finitura nichel satinato
anta L 30 a L 90 ⟶ passo 128 mm

Handle K82 satin nickel finish
door W 30 to W 90 ⟶ centre-to-centre distance 128 mm

Pomo K82P finitura nichel satinato
passo 32 mm
utilizzata per elementi da 15 con maniglia K82

Knob K82P satin nickel finish
centre-to-centre distance 32 mm
used for W 15 elements with handle K82

A RICHIESTA ON REQUEST

Maniglia W01 finitura nichel satinato
anta L 15 ⟶ passo 128 mm in verticale
anta da L 30 a L 90 ⟶ passo 128 mm

Handle W01 satin nickel finish
door W 15 ⟶ centre-to-centre distance 128 mm vertical
door from W 30 to W 90 ⟶ centre-to-centre distance 128 mm

A RICHIESTA ON REQUEST

Maniglia K82G finitura ghisa
anta L 30 a L 90 ⟶ passo 128 mm

Handle K82G cast iron finish
door W 30 to W 90 ⟶ centre-to-centre distance 128 mm

Pomo K82GP finitura ghisa
passo 32 mm
utilizzata per elementi da 15 con maniglia K82G

Knob K82GP cast iron finish
centre-to-centre distance 32 mm
used for W 15 elements with handle K82G

A RICHIESTA ON REQUEST

Maniglia W52 finitura verniciato bronzo
anta L 15 ⟶ passo 160 mm in verticale
anta da L 30 a L 60 ⟶ passo 160 mm
anta L 90 ⟶ passo 320 mm

Handle W52 bronze painted finish
door W 15 ⟶ centre-to-centre distance 160 mm vertical
door from W 30 to W 60 ⟶ centre-to-centre distance 160 mm
door W 90 ⟶ centre-to-centre distance 320 mm

MANIGLIE HANDLES

A RICHIESTA ON REQUEST

Maniglia W10 finitura verniciato brunito
anta L 15 ⟶ passo 64 mm
anta da L 30 a L 90 ⟶ passo 96 mm

Handle W10 burnished painted finish
door W 15 ⟶ centre-to-centre distance 64 mm
door from W 30 to W 90 ⟶ centre-to-centre distance 96 mm

Maniglia W11 finitura peltro
anta L 15 ⟶ passo 64 mm
anta da L 30 a L 90 ⟶ passo 96 mm

Handle W11 pewter finish
door W 15 ⟶ centre-to-centre distance 64 mm
door from W 30 to W 90 ⟶ centre-to-centre distance 96 mm

MANIGLIA AD INCASSO RECESSED HANDLE

Maniglia W90 finitura nichel satinato
anta L 15 ⟶ passo 64 mm
anta da L 30 a L 90 ⟶ passo 128 mm

Handle W90 satin nickel finish
door W 15 ⟶ centre-to-centre distance 64 mm
door from W 30 to W 90 ⟶ centre-to-centre distance 128 mm

strutture SP.2,5 carcasses Th.2,5

bianco perla (opz.W700)
bordo bianco conchiglia (opz.W720)
ripiano bianco perla (opz.W700)
schiena bianco (opz.001)
pearl white (opt.W700)
shell white edge (opt.W720)
pearl white shelf (opt.W700)
white back panel (opt.001)

juta (opz.W800)
bordo mandorla (opz.W820)
ripiano juta (opz.W800)
schiena visone (opz.948M)
jute (opt.W800)
almond edge (opt.W820)
jute shelf (opt.W800)
mink back panel (opt.948M)

cenere (opz.W750)
bordo lino (opz.W770)
ripiano cenere (opz.W750)
schiena bianco (opz.001)
ash (opt.W750)
linen edge (opt.W770)
ash shelf (opt.W750)
white back panel (opt.001)

carbon (opz.W900)
bordo carbon (opz.W920)
ripiano carbon (opz.W900)
schiena lavagna (opz.9620)
carbon (opt.W900)
carbon edge (opt.W920)
carbon shelf (opt.W900)
slate grey back panel (opt.9620)

particolare strutture in multistrato
ply carcasses particular

N.B.: prodotti conformi al regolamento US EPA TSCA Title VI riguardo emissione formaldeide
Note: products are compliant with US EPA TSCA TITLE VI regulations governing formaldehyde emissions

mensole in listellare laminato P 32/61 SP.4 laminate blockboard shelves D 32/61 Th.4

bianco perla (opz.W700)
bordo bianco conchiglia (opz.W720)
pearl white (opt.W700)
shell white edge (opt.W720)

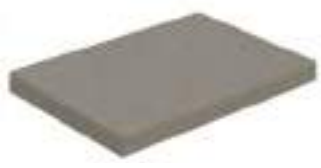

juta (opz.W800)
bordo mandorla (opz.W820)
jute (opt.W800)
almond edge (opt.W820)

cenere (opz.W750)
bordo lino (opz.W770)
ash (opt.W750)
linen edge (opt.W770)

carbon (opz.W900)
bordo carbon (opz.W920)
carbon (opt.W900)
carbon edge (opt.W920)

mensole in listellare laccate P 32/61 SP.4 lacquered blockboard shelves D 32/61 Th.4

bianco conchiglia (opz.W720)
shell white (opt.W720)

mandorla (opz.W820)
almond (opt.W820)

lino (opz.W770)
linen (opt.W770)

coloniale (opz.W870)
colonial (opt.W870)

carbon (opz.W920)
carbon (opt.W920)

mensole in listellare impiallacciate P 32/61 SP.4 veneered blockboard shelves D 32/61 Th.4

rovere mielato (opz.W520)
honey oak (opt.W520)

rovere bianco (opz.W525)
white oak (opt.W525)

noce canaletto (opz.W120)
canaletto walnut (opt.W120)

rovere grigio terra (opz.W530)
earth grey oak (opt.W530)

PROVENZA

zoccolo in pvc H 13 pvc plinth H 13

di serie
standard

alluminio satinato (opz.405)
satin aluminium (opt.405)

zoccolo in alluminio H 13 aluminium plinth H 13

alluminio finitura brill (opz.412)
aluminium brill finish (opt.412)

alluminio finitura titanio ossidato (opz.414)
aluminium titanium oxidized finish (opt.414)

zoccoli in alluminio H 13 verniciati a polvere finitura opaca

aluminium plinths H 13 powder coated matt finish

bianco conchiglia (opz.W720)
shell white (opt.W720)

mandorla (opz.W820)
almond (opt.W820)

lino (opz.W770)
linen (opt.W770)

carbon (opz.W920)
carbon (opt.W920)

MODULARITÀ E COMPONIBILITÀ MODULARITY AND FITTING SOLUTIONS

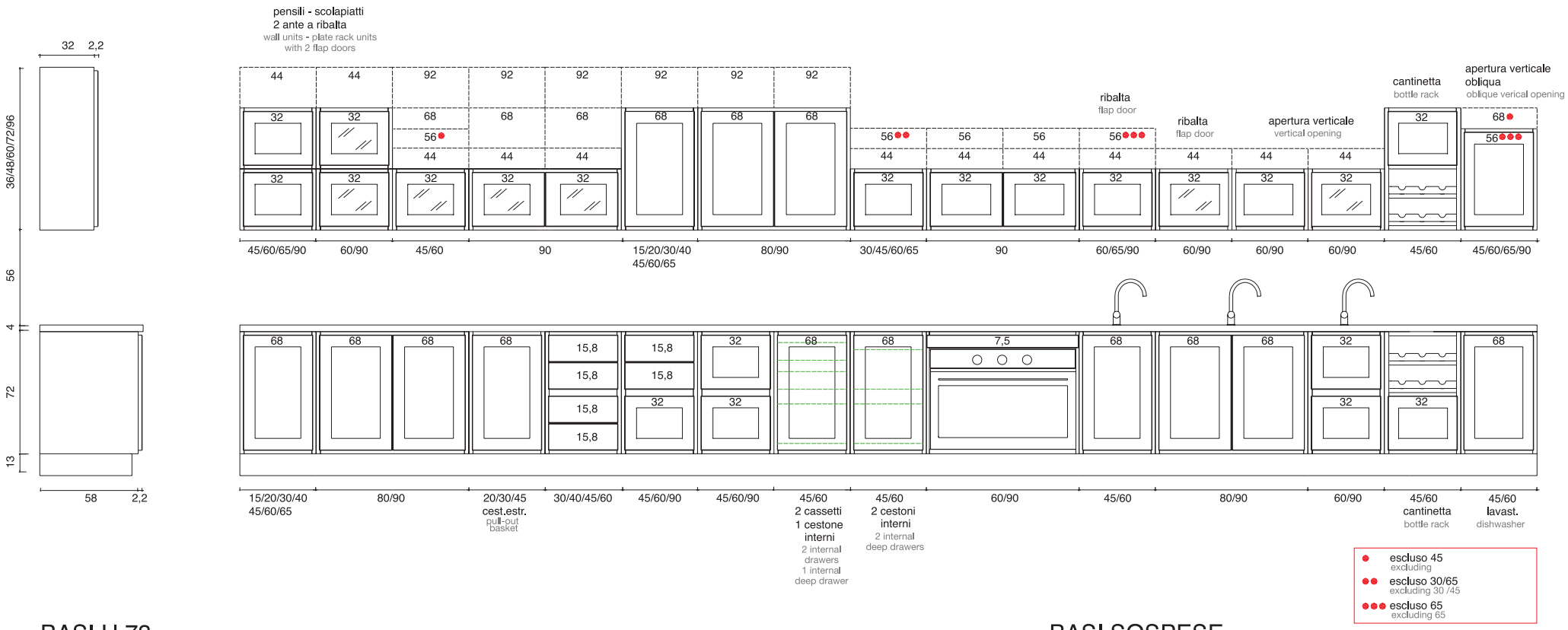

BASI H 73
BASE UNITS H 73

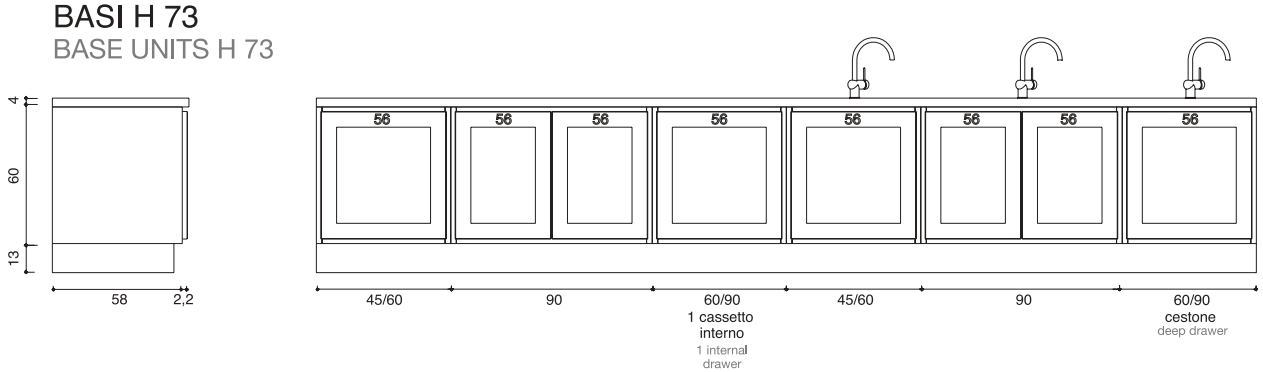

BASI SOSPESE
HANGING BASE UNITS

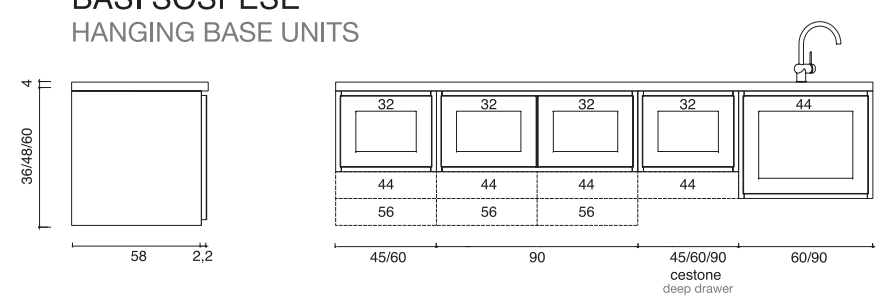

BASI LIVING CON PIEDINI NERI H 2,5
ROOM UNITS WITH FEET BLACK H 2,5

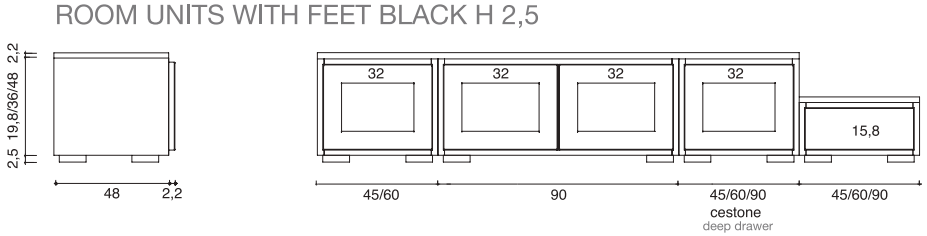

BASI LIVING
ROOM UNITS

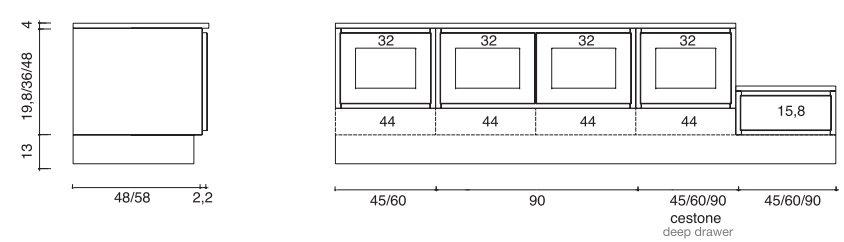

MODULARITÀ E COMPONIBILITÀ MODULARITY AND FITTING SOLUTIONS

COLONNE
COLUMNS

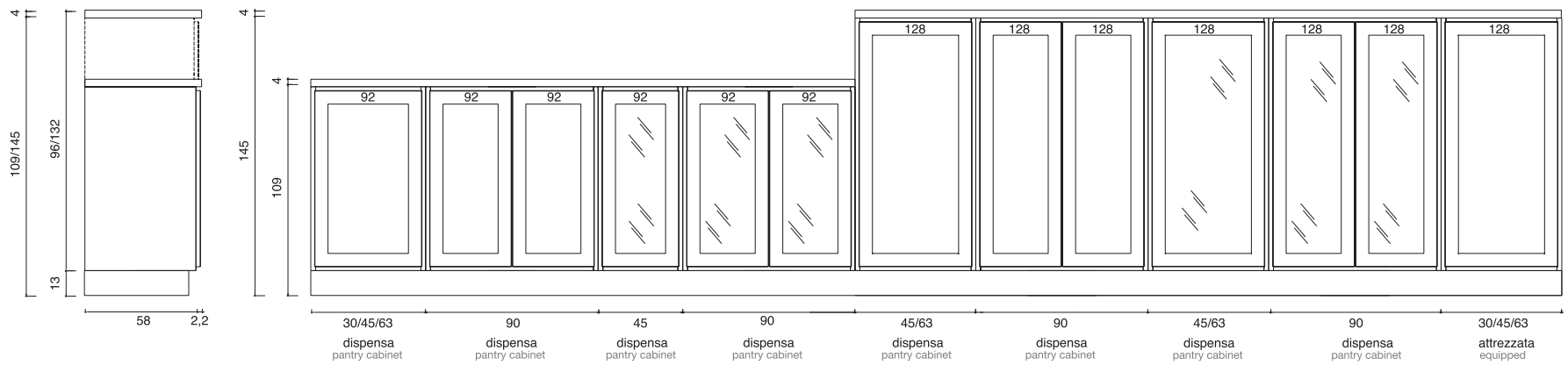

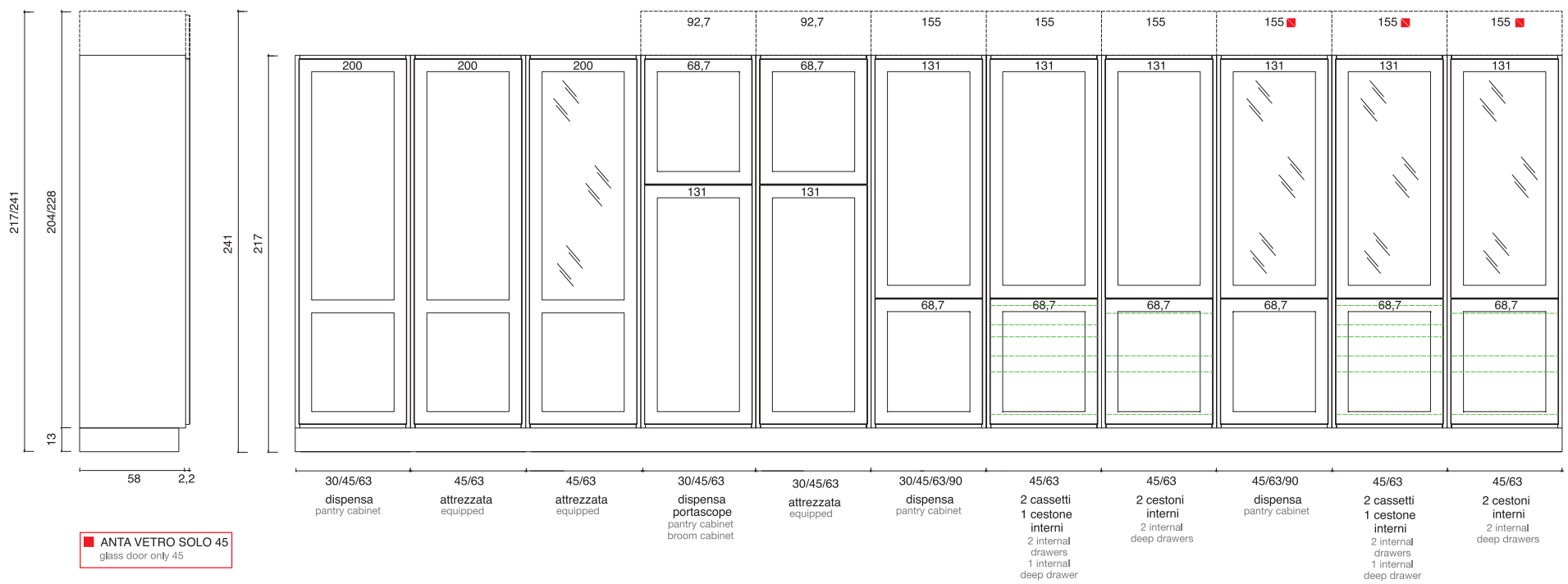

MODULARITÀ E COMPONIBILITÀ MODULARITY AND FITTING SOLUTIONS

COLONNE FRIGO
FRIDGE COLUMNS

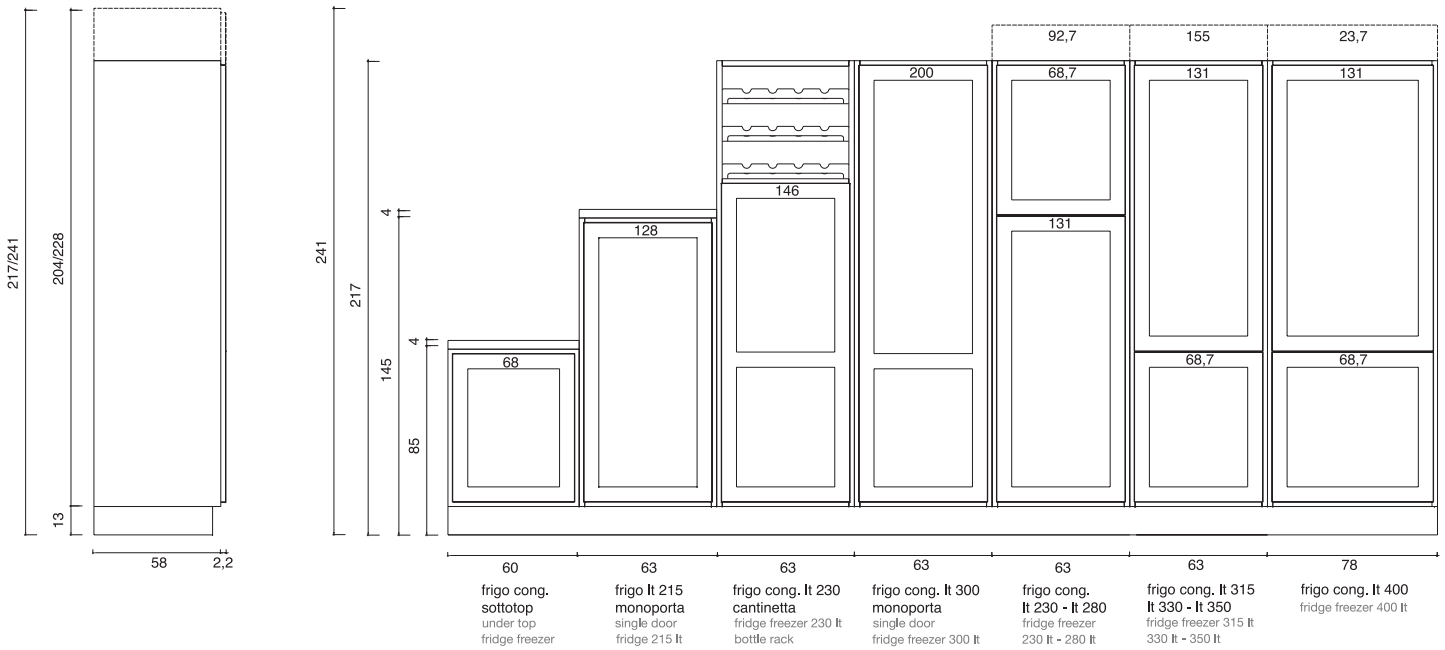

COLONNE FORNO
OVEN COLUMNS

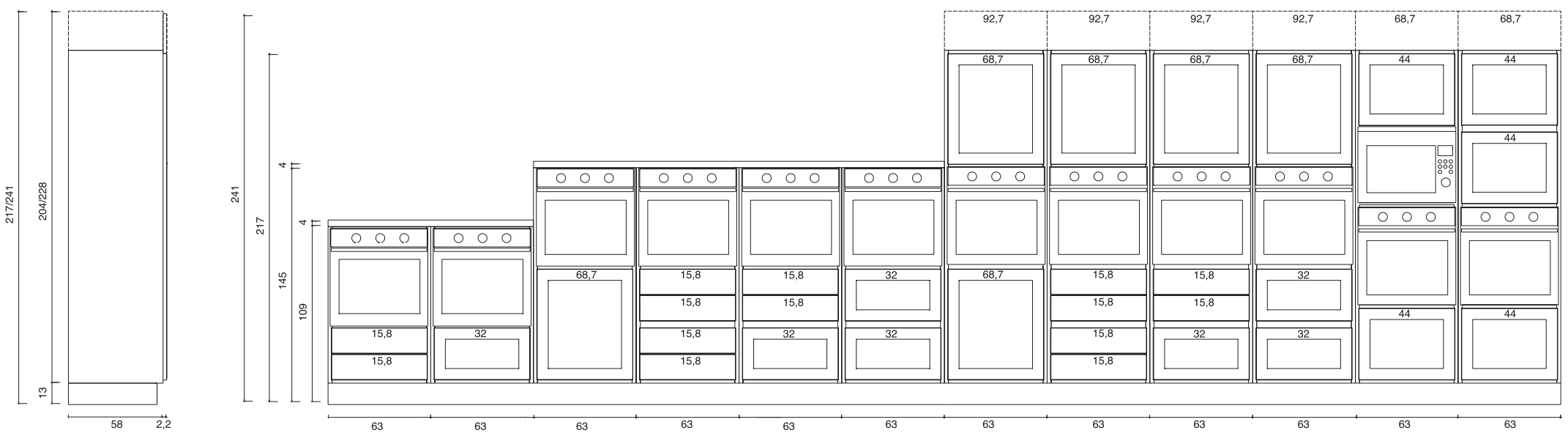

APERTURA A RIBALTA

Le ante aprendosi verso l'alto consentono di avere un' ampia visione d'insieme all'interno del mobile.
La regolazione della forza di apertura può essere impostata in modo esatto in base al peso del frontale. Grazie all'arresto progressivo le ante si fermano in qualsiasi posizione; in questo modo la maniglia è sempre facilmente raggiungibile. La chiusura è ammortizzata e un'unica manovra è sufficente per regolare il frontale tridimensionalmente grazie all'assenza di cerniere e al sistema di aggancio clip.

WALL UNIT WITH FLAP DOOR

The doors that open upwards guarantee ample overall visibility inside the cabinet.
The opening force can be adjusted precisely according to the weight of the front. The doors stop in any position thanks to the gradual stopping movement; in this way, the handle is always easily accessible. The closing movement is cushioned and a single manoeuvre is required to three-dimensionally adjust the front, thanks to the clip-on system and the absence of hinges.

DI SERIE
STANDARD

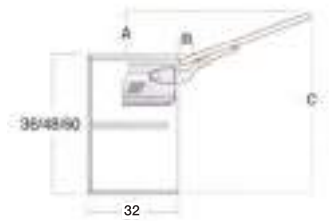

	A	B	C
H 36	11,5	3,5	37
H 48	15	3,5	49
H 60	18,5	3,5	61

Per evitare l'interferenza dell'anta in fase di apertura con cornici o mensole, si può richiedere il limitatore dell'angolo di apertura cod. 5620010 € 10
In order to avoid that the door interferes with cornices or shelves during the opening movement, it is possible to request an opening angle limiter: code 5620010 € 10

SCHEMA MONTAGGIO LIMITATORE PER RIBALTA H 36
FLAP DOOR LIMITER INSTALLATION DIAGRAM H 36

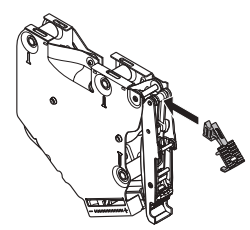

SCHEMA MONTAGGIO LIMITATORE PER RIBALTA H 48
FLAP DOOR LIMITER INSTALLATION DIAGRAM H 48

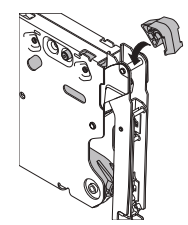

APERTURA VERTICALE OBLIQUA

I pensili con questo tipo di meccanismo necessitano per l'apertura di poco spazio libero sopra il mobile grazie al movimento basculante dell'anta che si apre senza difficoltà applicando poca forza anche in presenza di frontali pesanti. Con l'arresto progressivo le ante si fermano in qualsiasi posizione; in questo modo la maniglia è sempre facilmente raggiungibile. La chiusura è ammortizzata ed è possiibile regolare la forza di tenuta in base al peso del frontale.

VERTICAL OPENING OBLIQUE

Wall units that mount this type of mechanism require little clearance above the cabinet thanks to the swivelling movement of the door that can be easily opened by applying slight pressure, even with heavy fronts.The doors stop in any position thanks to the gradual stopping movement; in this way, the handle is always easily accessible.The closing movement is cushioned and the closing force can be adjusted according to the weight of the front door.

DI SERIE
STANDARD

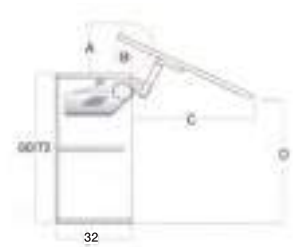

	A	B	C	D
H 60	18	9,6	46,5	53,5
H 72	18	9,6	57	61

APERTURA VERTICALE

L'anta ad apertura verticale, potendo essere sollevata completamente verso l'alto, consente un accesso totale all'interno del pensile. Ideale per l'impiego in mobili a colonna per nascondere ad esempio apparecchi elettrici, o pensili con corpi mobili sovrastanti, ha la chiusura ammortizzata e la possibilità di regolare la forza di tenuta in base al peso del frontale.

VERTICAL OPENING

Doors with vertical opening movement can be fully raised to fully access the inside of the wall unit.

Ideal for use on column units to conceal electrical appliances for examples, or on wall units surmounted by mobile units.

The closing movement is cushioned and the closing force can be adjusted according to the weight of the front door.

DI SERIE
STANDARD

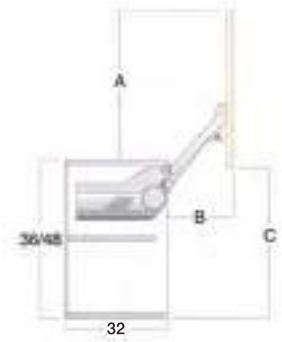

	A	B	C	
H 36	34	23,5	34,5	
H 48	43	28,5	43,5	

MENSOLE
SHELVES

	CODICE
mensola listellare sp. 4 in laminato **L. max cm 300** laminate listel shelf th.4 max lenght 300 cm **finiture:** finishes **bianco perla (opz.W700)** pearl white **juta (opz.W800)** jute **cenere (opz.W750)** ash **carbon (opz.W900)** carbon **al ml** per lm **P 32** **P 61**	 W9S603 W9S606
mensola listellare sp. 4 impiallacciata colore come anta **L. max cm 300** **N.B.: quantità minima 0,5 ml** veneered listel shelf th.4 colour matching with door max: lenght 300 cm NOTE: minimum quantity 0,5 lm **rovere mielato (opz.W520)** honey oak **rovere grigio terra (opz.W530)** earth grey oak **rovere bianco (opz.W525)** white oak **noce canaletto (opz.W120)** canaletto walnut **al ml** per lm **P 32** **P 61**	 W9I603 W9I606

	CODICE
mensola listellare sp. 4 **laccata come anta** **L max cm 300** **N.B.: quantità minima 0,5 ml** lacquered listel shelf Th. 4 same as door, max Length 300 cm NOTE: minimum quantity 0,5 lm **finiture:** finishes **bianco conchiglia (opz.W720)** shell white **mandorla (opz.W820)** almond **coloniale (opz.W870)** colonial **lino (opz.W770)** linen **carbon (opz.W920)** carbon **LACCATA OPACA al ml** Matt Lacquered prices per lm **P 32** **P 61**	 W9L603 W9L606
reggimensola a scomparsa fully integrated shelf bracket **cadauno** each	 08610400

VIVI IL LIVING

LIVE THE LIVING

La grande componibilità degli elementi pensili e delle basi sospese consente di creare composizioni living perfettamente coordinate con la cucina.

Versatile fitting solutions for living room wall units and suspended base units coordinated with kitchen spaces.

LIVING 01

ANTA
door

MANDORLA
almond

ELEMENTI A GIORNO
open units

MANDORLA
almond

STRUTTURA
carcass

JUTA
jute

LIVING 01

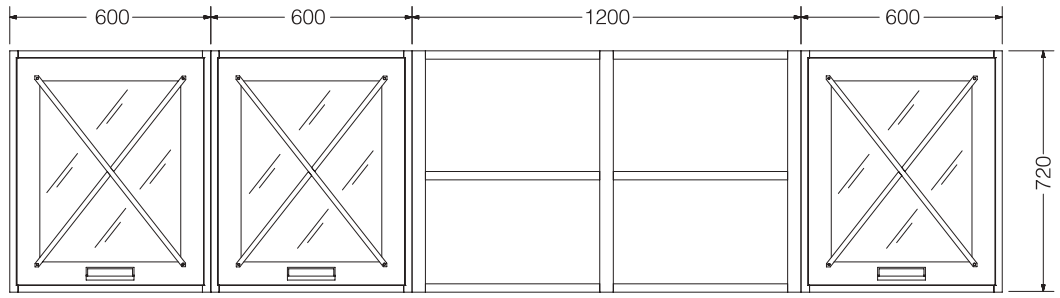

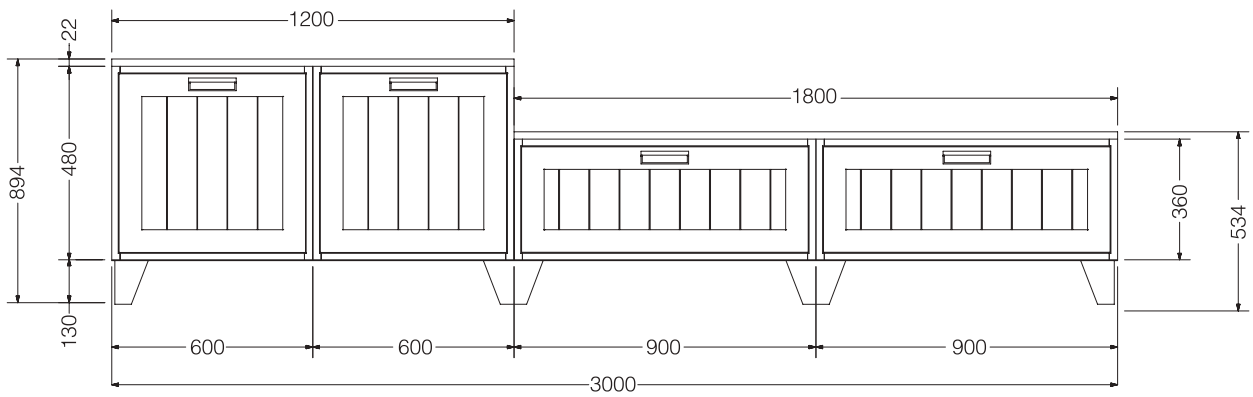

NR. ELEMENTI	DESCRIZIONE	CODICE
2	Pensile L 60 H 72 P 34,4 anta vetro con inglesina tipo “A”, 1 ianco come anta	WPVA40601/2
1	Pensile L 60 H 72 P 34,4 anta vetro con inglesina tipo “A”, ianchi come anta	WPVA40601/2
1	Elemento a giorno “tipo 3” L 120 H 72 P 32 laccato come anta	WMBB41200
2	Base living L 60 H 48 P 50,4, 1 anta a doghe, 1 fianco come anta	WLA20601/2
1	Base living L 90 H 36 P 50,4, 1 cestone a doghe	WLB10900
1	Base living L 90 H 36 P 50,4, 1 cestone a doghe, 1 fianco come anta	WLB10900
1	Top laccato L 120 P 51 spessore 2,2 al ml	W9TL205
1	Top laccato L 180 P 51 spessore 2,2 al ml	W9TL205
4	Piede living legno H 13 laccato, laterale	5BPLL01
4	Piede living legno H 13 laccato, centrale	5BPLL05

No. of ELEMENTS	DESCRIPTION	CODE
2	Wall unit W 60 H 72 D 34,4 glass door with “type A” mullion accents, 1 side same as door	WPVA40601/2
1	Wall unit W 60 H 72 D 34,4 glass door with “type A” mullion accents, sides same as door	WPVA40601/2
1	“Type 3” open unit W 120 H 72 D 32, lacquered same as door	WMBB41200
2	Living base unit W 60 H 48 D 50,4, 1 door with slats side as door	WLA20601/2
1	Living base unit W 90 H 36 D 50,4, 1 deep drawer with slats	WLB10900
1	Living base unit W 90 H 36 D 50,4, 1 deep drawer with slats, side same as door	WLB10900
1	Lacquered worktop W 120 D 51 TH.2,2 per lm	W9TL205
1	Lacquered worktop W 180 D 51 TH.2,2 per lm	W9TL205
4	Wooden lacquered foot H 13, lateral	5BPLL01
4	Wooden lacquered foot H 13, central	5BPLL05

LIVING 02

ANTE
doors

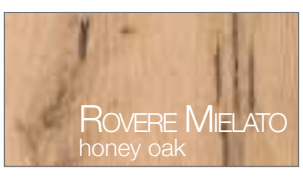

STRUTTURA
carcass

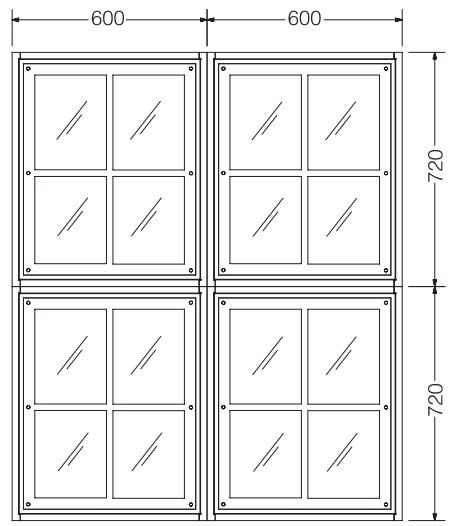

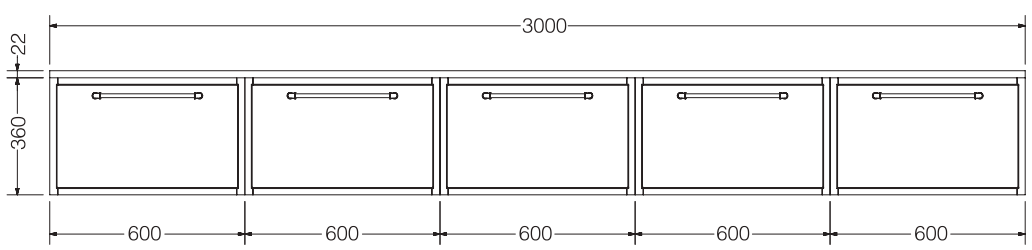

NR. ELEMENTI	DESCRIZIONE	CODICE
4	Pensile L 60 H 72 P 34,4 anta vetro con inglesina tipo “B”, apertura push pull	WPVA40601/2
5	Base living sospesa L 60 H 36 P 50,4, 1 cestone	WLSB10600
1	Top laccato L 300 P 51 spessore 2,2 al ml	W9TL205

No. of ELEMENTS	DESCRIPTION	CODE
4	Wall unit W 60 H 72 D 34,4 glass door with “type B” mullion accents, push-pull opening	WPVA40601/2
5	Hanging living base unit W 60 H 36 D 50,4, 1 deep drawer	WLSB10600
1	Lacquered worktop W 300 D 51 TH.2,2 per lm	W9TL205

LIVING 03

ANTE
doors

STRUTTURE
carcasses

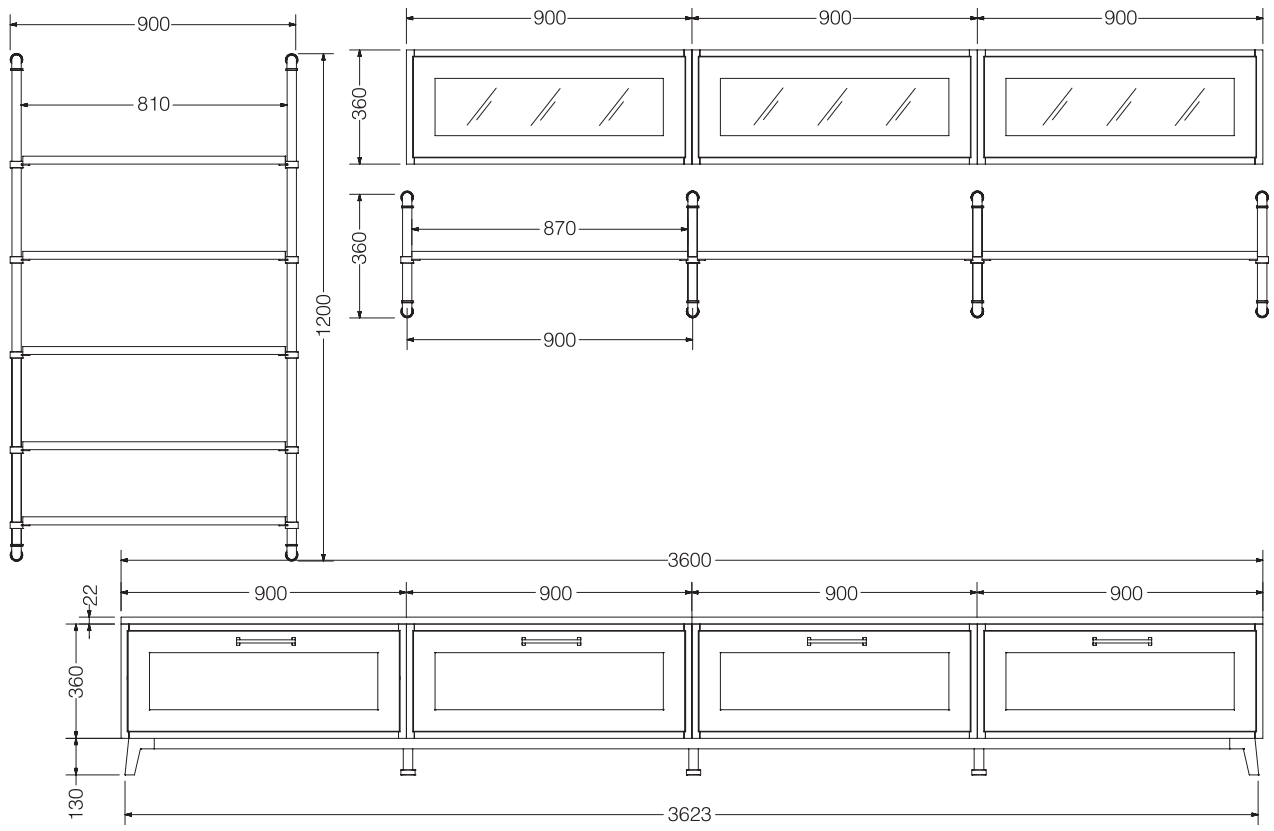

NR. ELEMENTI	DESCRIZIONE	CODICE
3	Pensile L 90 H 36 P 34,4 1 anta vetro ribalta, apertura push pull	WPVF10900
4	Base living L 90 H 36 P 50,4, 1 cestone	WLB10900
2	Top laccato L 180 P 51 spessore 2,2	al ml W9TL205
1	Basamento in metallo L 360 H 13 P 48	W9ZG03603
2	Montante “idro” H 120 dx/sx	5BFLBI60D/S
2	Montante “idro” H 36 dx/sx	5BFLBI10D/S
2	Montante “idro” H 36 centrale	5BFLBI10C
5	Mensola impiallacciata L 81 P 32 spessore 2,2	al ml W9I623
3	Mensola impiallacciata L 87 P 32 spessore 2,2	al ml W9I623

No. of ELEMENTS	DESCRIPTION	CODE
3	Wall unit W 90 H 36 D 34,4, 1 glass flap door, push-pull opening	WPVF10900
4	Living base unit W 90 H 36 D 50,4, 1 deep drawer	WLB10900
2	Lacquered worktop W 180 D 51 TH.2,2	per lm W9TL205
1	Metal base W 360 H 13 D 48	W9ZG03603
2	“Idro” pillar H 120 RH/LH	5BFLBI60D/S
2	“Idro” pillar H 36 RH/LH	5BFLBI10D/S
2	“Idro” pillar H 36 central	5BFLBI10C
5	Veneered shelf W 81 D 32 TH.2,2	per lm W9I623
3	Veneered shelf W 87 D 32 TH.2,2	per lm W9I623

LIVING 04

ANTA
door

ELEMENTI A GIORNO
open units

STRUTTURA
carcass

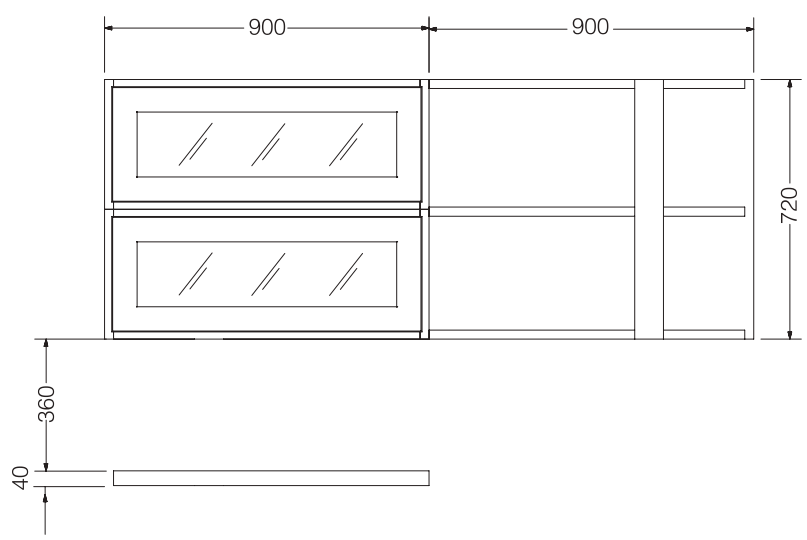

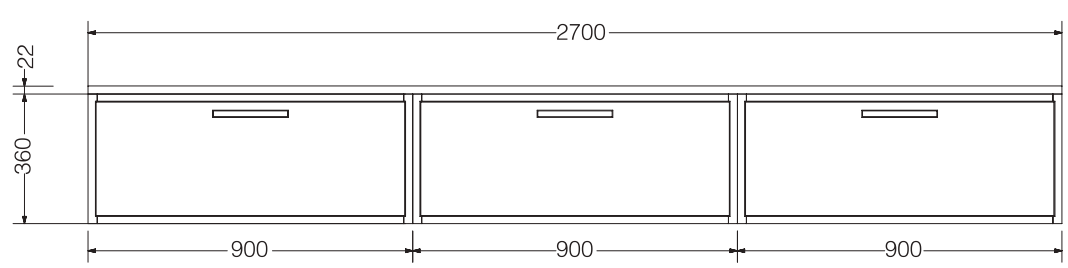

NR. ELEMENTI	DESCRIZIONE	CODICE
1	Pensile L 90 H 72 P 34,4, 2 ante vetro ribalta apertura push pull, fianchi laccati	WPVS40900
2	Base living sospesa L 90 H 36 P 50,4, 1 cestone, 1 fianco laccato	WLSB10900
1	Base living sospesa L 90 H 36 P 50,4, 1 cestone	WLSB10900
1	Elemento a giorno “tipo 2” L 90 H 72 P 32 laccato	WMDA40901
1	Mensola laccata L 90 P 32 spessore 4	al ml W9L603
1	Top laccato L 270 P 51 spessore 2,2	al ml W9TL205

No. of ELEMENTS	DESCRIPTION	CODE
1	Wall unit W 90 H 72 D 34,4, 2 glass flap doors push-pull opening, lacquered sides	WPVS40900
2	Hanging living base unit W 90 H 36 D 50,4, 1 deep drawer, 1 lacquered side	WLSB10900
1	Hanging living base unit W 90 H 36 D 50,4, 1 deep drawer	WLSB10900
1	“Type 2” lacquered open unit W 90 H 72 D 32	WMDA40901
1	Lacquered shelf W 90 D 32 TH.4	per lm W9L603
1	Lacquered worktop W 270 D 51 TH.2,2	per lm W9TL205

ANTA
door

ROVERE BIANCO
white oak

STRUTTURA
carcass

CENERE
ash

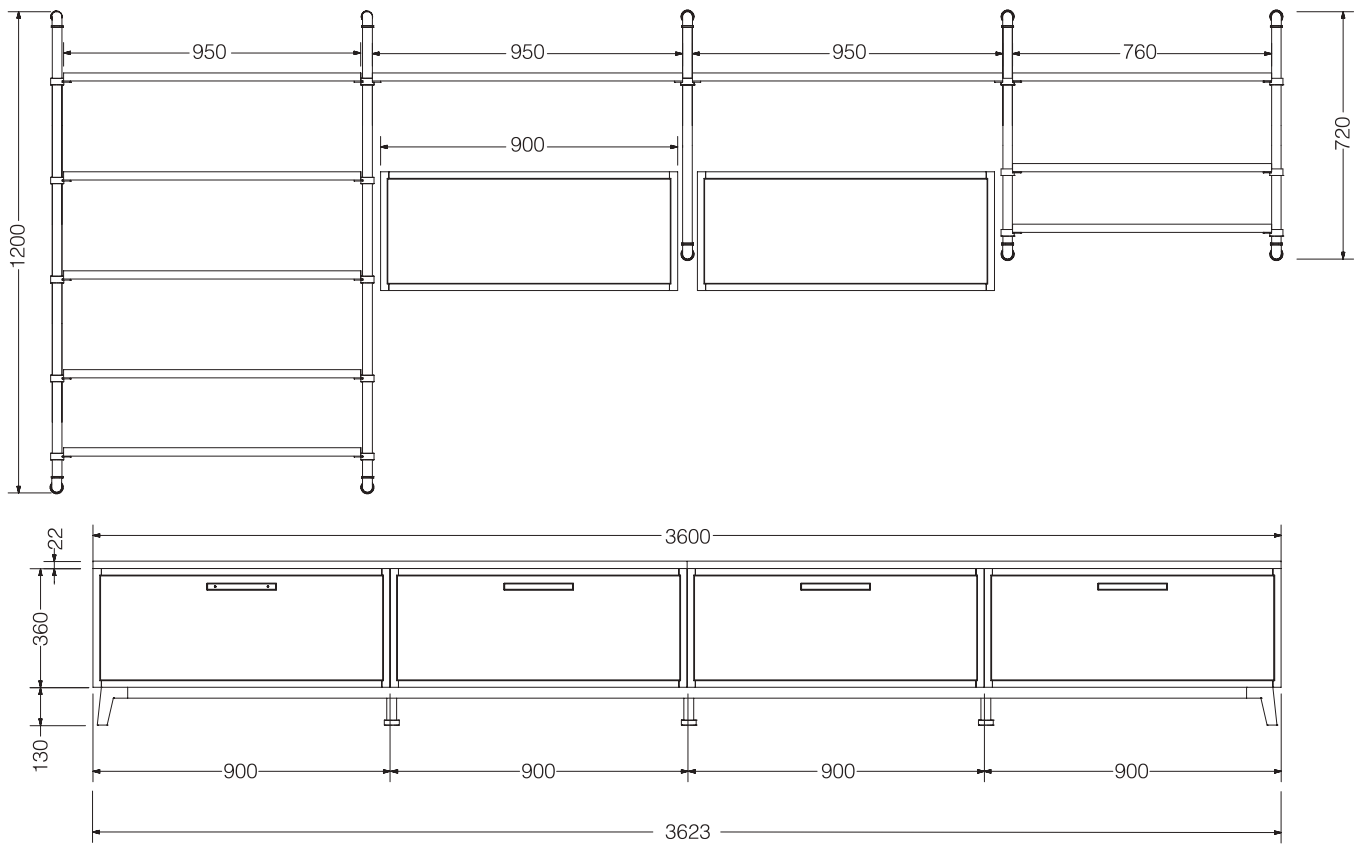

NR. ELEMENTI	DESCRIZIONE	CODICE
2	Pensile L 90 H 36 P 34,4, 1 anta ribalta, apertura push pull	WPF10900
4	Base living L 90 H 36 P 50,4, 1 cestone	WLB10900
2	Top impiallacciato L 180 P 51 spessore 2,2	al ml W9TI205
1	Basamento in metallo L 360 H 13 P 48	W9ZG03603
2	Montante “idro” H 120 dx/sx	5BFLBI60D/S
2	Montante “idro” H 72 centrale	5BFLBI40C
1	Montante “idro” H 72 dx	5BFLBI40D
7	Mensola impiallacciata L 94 P 32 spessore 2,2	al ml W9I623
3	Mensola impiallacciata L 76 P 32 spessore 2,2	al ml W9I623

No. of ELEMENTS	DESCRIPTION	CODE
2	Wall unit W 90 H 36 D 34,4, 1 flap door, push-pull opening	WPF10900
4	Living base unit W 90 H 36 D 50,4, 1 deep drawer	WLB10900
2	Veneered worktop W 180 D 51 TH.2,2	per lm W9TI205
1	Metal base W 360 H 13 D 48	W9ZG03603
2	“Idro” pillar H 120 RH/LH	5BFLBI60D/S
2	“Idro” pillar H 72 central	5BFLBI40C
1	“Idro” pillar H 72 RH	5BFLBI40D
7	Veneered shelf W 94 D 32 TH.2,2	per lm W9I623
3	Veneered shelf W 76 D 32 TH.2,2	per lm W9I623

LIVING 06

ANTE
doors

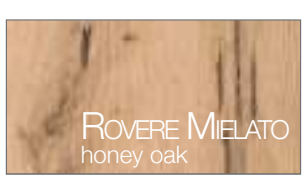

STRUTTURE
carcasses

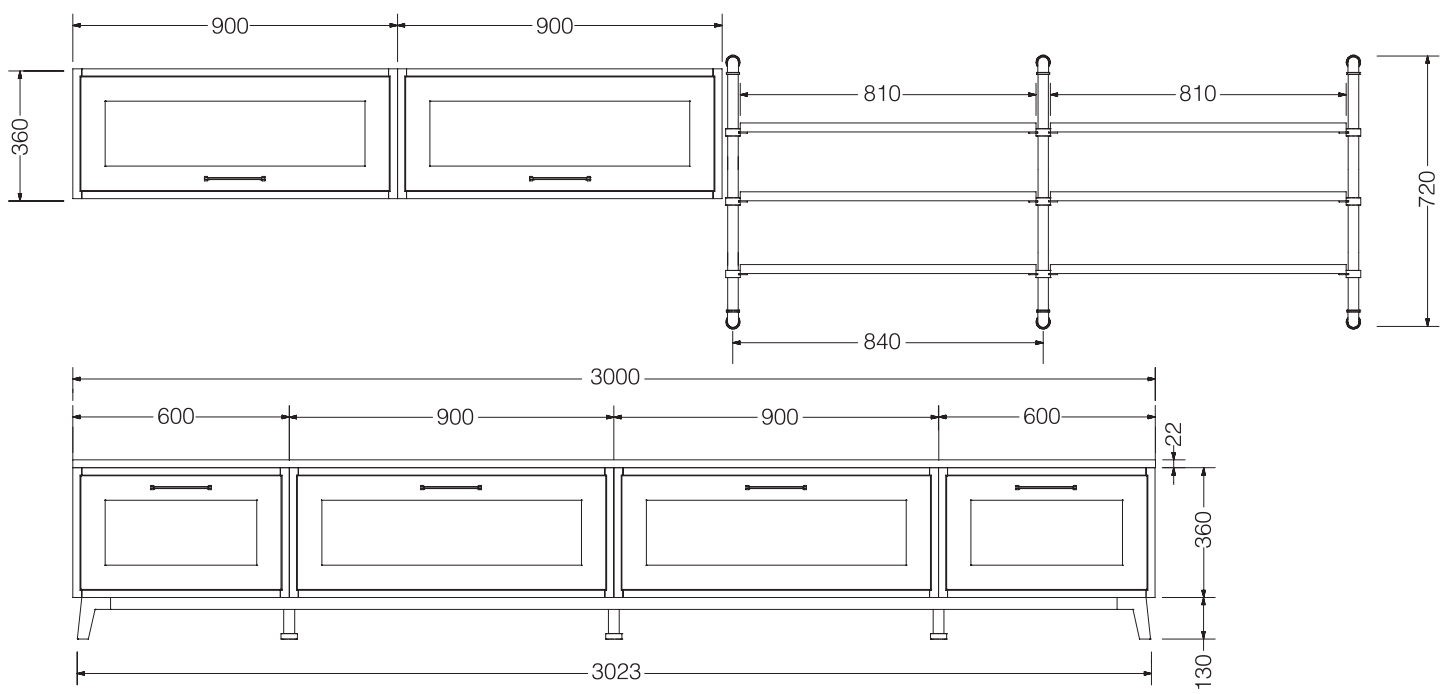

NR. ELEMENTI	DESCRIZIONE	CODICE
2	Pensile L 90 H 36 P 34,4, 1 anta ribalta	WPF10900
2	Base living L 60 H 36 P 48, 1 cestone	WLB10600
2	Base living L 90 H 36 P 48, 1 cestone	WLB10900
1	Top impiallacciato L 300 P 51 spessore 2,2	al ml W9TI205
1	Basamento in metallo L 300 H 13 P 48	W9ZG03003
2	Montante “idro” H 72 dx/sx	5BFLBI40D/S
1	Montante “idro” H 72 centrale	5BFLBI40C
6	Mensola impiallacciata L 81 P 32 spessore 2,2	al ml W9I623

No. of ELEMENTS	DESCRIPTION	CODE
2	Wall unit W 90 H 36 D 34,4, 1 flap door	WPF10900
2	Living base unit W 60 H 36 D 48, 1 deep drawer	WLB10600
2	Living base unit W 90 H 36 D 48, 1 deep drawer	WLB10900
1	Veneered worktop W 300 D 51 TH.2,2	per lm W9TI205
1	Metal base W 300 H 13 D 48	W9ZG03003
2	“Idro” pillar H 72 RH/LH	5BFLBI40D/S
1	“Idro” pillar H 72 central	5BFLBI40C
6	Veneered shelf W 81 D 32 TH.2,2	per lm W9I623

ANTA
door

LINO
linen

STRUTTURA
carcass

CENERE
ash

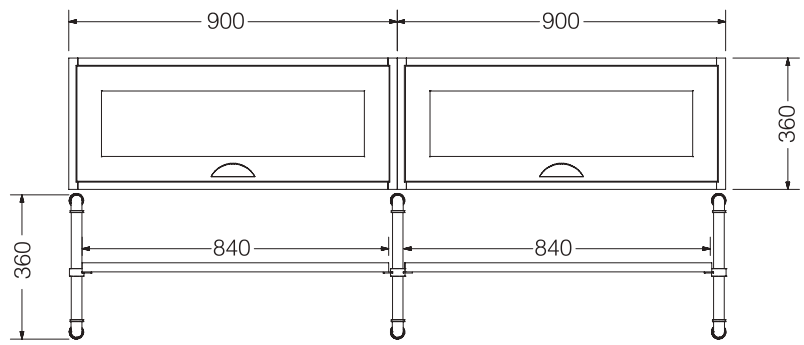

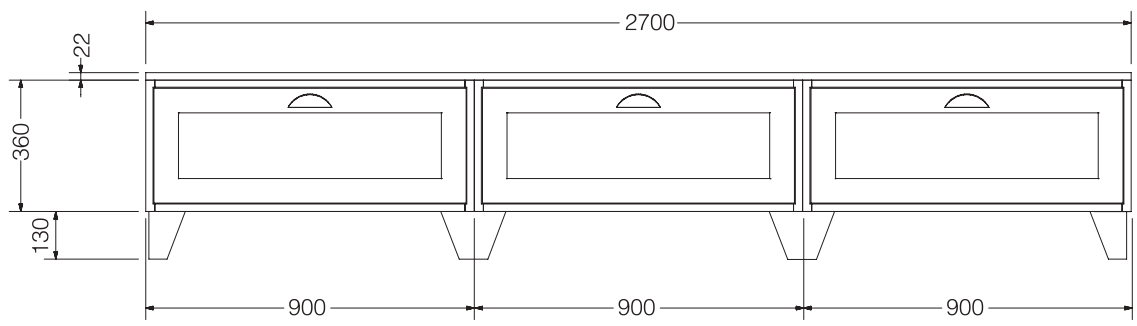

NR. ELEMENTI	DESCRIZIONE	CODICE
2	Pensile L 90 H 36 P 34,4, 1 anta ribalta, 1 fianco come anta	WPF10900
2	Base living L 90 H 36 P 50,4, 1 cestone, 1 fianco come anta	WLB10900
1	Base living L 90 H 36 P 50,4, 1 cestone	WLB10900
1	Top laccato L 270 P 51 spessore 2,2	al ml W9TL205
2	Montante “idro” H 36 dx/sx	5BFLBI10D/S
1	Montante “idro” H 36 centrale	5BFLBI10C
2	Mensola laccata L 84 P 32 spessore 2,2	al ml W9L623
4	Piede living legno H 13 laccato, laterale	5BPLL01
4	Piede living legno H 13 laccato, centrale	5BPLL05

No. of ELEMENTS	DESCRIPTION	CODE
2	Wall unit W 90 H 36 D 34,4, 1 flap door, 1 side same as door	WPF10900
2	Living base unit W 90 H 36 D 50,4 1 deep drawer, 1 side same as door	WLB10900
1	Living base unit W 90 H 36 D 50,4 1 deep drawer	WLB10900
1	Lacquered worktop W 270 D 51 TH.2,2	per lm W9TL205
2	“Idro” pillar H 36 RH/LH	5BFLBI10D/S
1	“Idro” pillar H 72 central	5BFLBI10C
2	Lacquered shelf W 84 D 32 TH.2,2	per lm W9L623
4	Wooden lacquered foot H 13, lateral	5BPLL01
4	Wooden lacquered foot H 13, central	5BPLL05

COMPLEMENTI
COMPLEMENTS

- Bancone isola “BREAK”.....
  “BREAK” island counter
- Mobili di complemento laccati.....
  Lacquered furniture complements
- Sostegno penisola “MOST”.....
  “MOST” peninsula support
- Sostegno penisola “ILAN”.....
  “ILAN” peninsula support
- Elemento pensile a giorno.....
  Open wall unit
- Sopra isola “ISLA”.....
  “ISLA” hanging shelf above island
- “IDRO”.....
  “IDRO”
- Boiserie “HOLE”.....
  “HOLE” boiserie
- Luci “ITAL PEK”.....
  “ITAL PEK” lights
- Tavolo “DUBLE”.....
  “DOUBLE” table
- Tavolo “PLAK”.....
  “PLAK” table
- Tavolo “MASTER”.....
  “MASTER” table

BANCONE ISOLA “BREAK” IMPIALLACCIATO CON SUPPORTI IN FERRO SP.5 CM

“BREAK” VENEERED ISLAND COUNTER WITH TH.5 CM IRON SUPPORTS

Bancone isola “BREAK” impiallacciato frassino con 3 cassetti e supporti in ferro color grafite
“BREAK” ash veneered island counter
with 3 drawers and graphite colour iron supports

CODICE / *CODE No.*

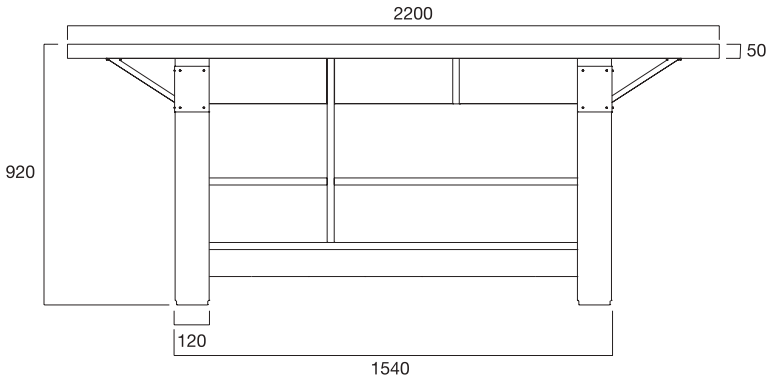

Colori disponibili
Available colours

frassino mielato
honey ash

frassino bianco
white ash

Frassino Mielato
Honey ash
L 2200 H 920 P 900
W 2200 H 920 D 900

08BP20FMIE

Frassino Bianco
White ash
L 2200 H 920 P 900
W 2200 H 920 D 900

08BP20FBIA

MOBILI DI COMPLEMENTO LACCATI
LACQUERED FURNITURE COMPLEMENTS

Mobile di complemento laccato nei colori: bianco conchiglia (opz.W720), mandorla (opz.W820), lino (opz.W770), carbon (opz.W920), coloniale (W870), rosso toscano (opz.8157), blu borgo (opz.W830)
Complement cabinet, available in the following lacquered colours: shell white (opt.W720), almond (opt.W820), linen (opt.W770), carbon (opt.W920), colonial (opt.W870), tuscan red (opt.8157), borgo blue (opt.W830)

CODICE / *CODE No.*

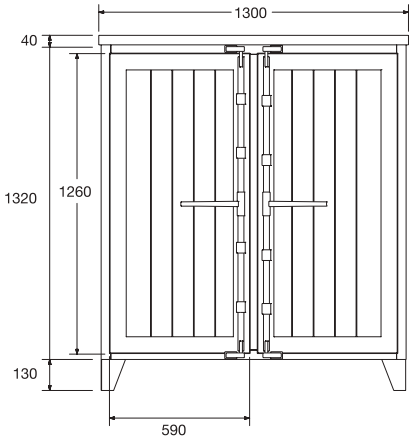

Colori laccati
Lacquered colours

bianco conchiglia (opz.W720)
shell white (opt.W720)

mandorla (opz.W820)
almond (opt.W820)

lino (opz.W770)
linen (opt.W770)

carbon (opz.W920)
carbon (opt.W920)

coloniale (opz.W870)
colonial (opt.W870)

rosso toscano (opz.8157)
tuscan red (opt.8157)

blu borgo (opz.W830)
borgo blue (opt.W830)

Ghiacciaia/Dispensa per frigo lt 215 DX-SX, 2 ante fresate H 1260
Ice box/Pantry for 215 fridge-RH or LH, 2 grooved doors H 1260
L 1300 H 1490 P 630
W 1300 H 1490 D 630

WMGD71301/2

Mobile/ Dispensa, 2 ante fresate H 1260
Furniture/Pantry, 2 grooved doors H 1260
L 1300 H 1490 P 630
W 1300 H 1490 D 630

WMGD71300

SOSTEGNO PENISOLA “MOST” LACCATO CON INSERTI IN FERRO GRAFITE

“MOST” LACQUERED PENINSULA SUPPORT WITH GRAPHITE IRON INSERTS

Sostegno penisola “MOST” laccato con inserti in ferro color grafite, regolabile in larghezza min.L 600 - max. L 900, laccato nei colori: bianco conchiglia (opz.W720), mandorla (opz.W820), lino (opz.W770), carbon (opz.W920), coloniale (opz.W870)

“MOST” lacquered peninsula support with graphite iron insert, adjustable width (min.W 600-max.W900).
Available in the following colours:
shell white (opt.W720), almond (opt.W820), linen (opt.W770), carbon (opt.W920), colonial (opt.W870)

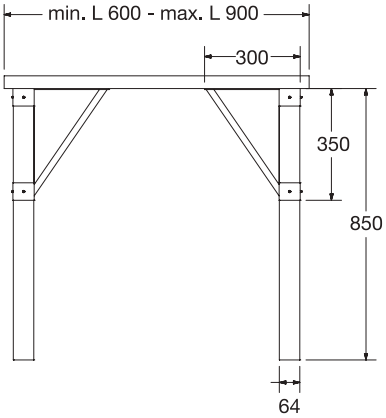

Colori laccati
Lacquered colours

bianco conchiglia (opz.W720)
shell white (opt.W720)

mandorla (opz.W820)
almond (opt.W820)

lino (opz.W770)
linen (opt.W770)

carbon (opz.W920)
carbon (opt.W920)

coloniale (opz.W870)
colonial (opt.W870)

min. L 600 - max. L 900
min.W 600 - max.W 900

CODICE / *CODE No.*

0879094B

SOSTEGNO PENISOLA “ILAN” CON BARRA MULTIUSO ACCIAIO

“ILAN” PENINSULA SUPPORT WITH MULTIPORPOSE STEEL BAR

Sostegno penisola “ILAN” con barra multiuso in acciaio, laccato nei colori: bianco conchiglia (opz.W720), mandorla (opz.W820), lino (opz.W770), carbon (opz.W920), coloniale (opz.W870)

“ILAN” peninsula support with multiporpose steel bar, available in the following lacquer colours: shell white (opt.W720), almond (opt.W820), linen (opt.W770), carbon (opt.W920), colonial (opt.W870)

CODICE / *CODE No.*

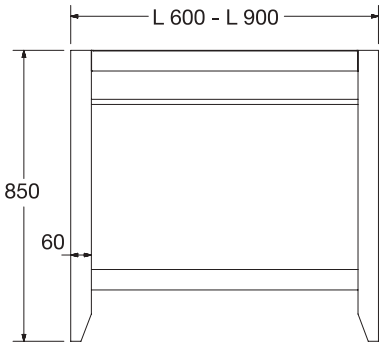

Colori laccati

Lacquered colours

bianco conchiglia (opz.W720)
shell white (opt.W720)

mandorla (opz.W820)
almond (opt.W820)

lino (opz.W770)
linen (opt.W770)

carbon (opz.W920)
carbon (opt.W920)

coloniale (opz.W870)
colonial (opt.W870)

L 600 W 600	**0879094N**
L 900 W 900	**0879094P**

ELEMENTO PENSILE A GIORNO IN FERRO
OPEN WALL UNIT IRON STRUCTURE

Elemento pensile a giorno con struttura in ferro verniciato, mensole e schienale laccato
N.B.: non comprensibile di pensile
Open wall unit with painted iron structure, lacquered shelves and back panel
Note: wall unit not included

CODICE / *CODE No.*

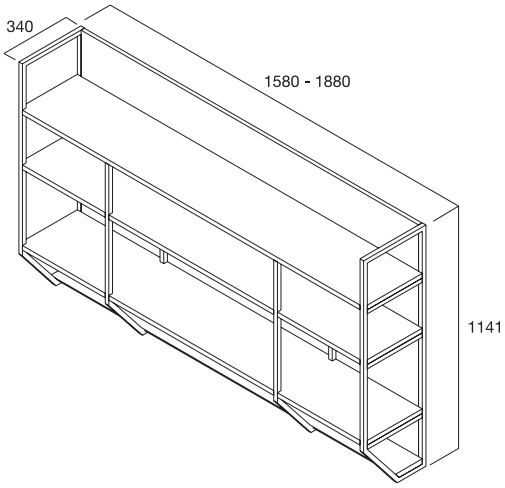

Colori laccati
Lacquered colours

bianco conchiglia (opz.W720)
shell white (opt.W720)

mandorla (opz.W820)
almond (opt.W820)

lino (opz.W770)
linen (opt.W770)

carbon (opz.W920)
carbon (opt.W920)

Predisposto per pensile da 60 L 1580 for wall unit 60 W 1580	**WMGB71650**
Predisposto per pensile da 90 L 1880 for wall unit 90 W 1880	**WMGB71850**

SOPRA ISOLA “ISLA” LACCATA CON TIRANTI REGOLABILI A SOFFITTO

“ISLA” HANGING LACQUERED SHELF ABOVE ISLAND WITH CEILING ADJUSTABLE RODS

Sopra isola “ISLA” laccata con tiranti in acciaio regolabili, fissati a soffitto con 2 barre multiuso cromate
“ISLA” lacquered sheld with ceiling adjustable rods, fixed with 2 multiporpose chromed bars

CODICE / *CODE No.*

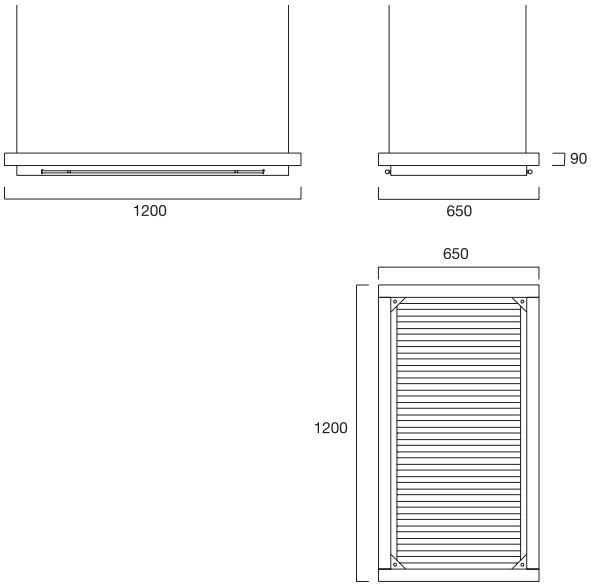

Colori laccati
Lacquered colours

bianco conchiglia (opz.W720)
shell white (opt.W720)

mandorla (opz.W820)
almond (opt.W820)

lino (opz.W770)
linen (opt.W770)

carbon (opz.W920)
carbon (opt.W920)

coloniale (opz.W870)
colonial (opt.W870)

WMGE80900

“IDRO”

“IDRO”

Elemento DX e SX comprensivi di reggimensola
Each element is equipped with shelf holder

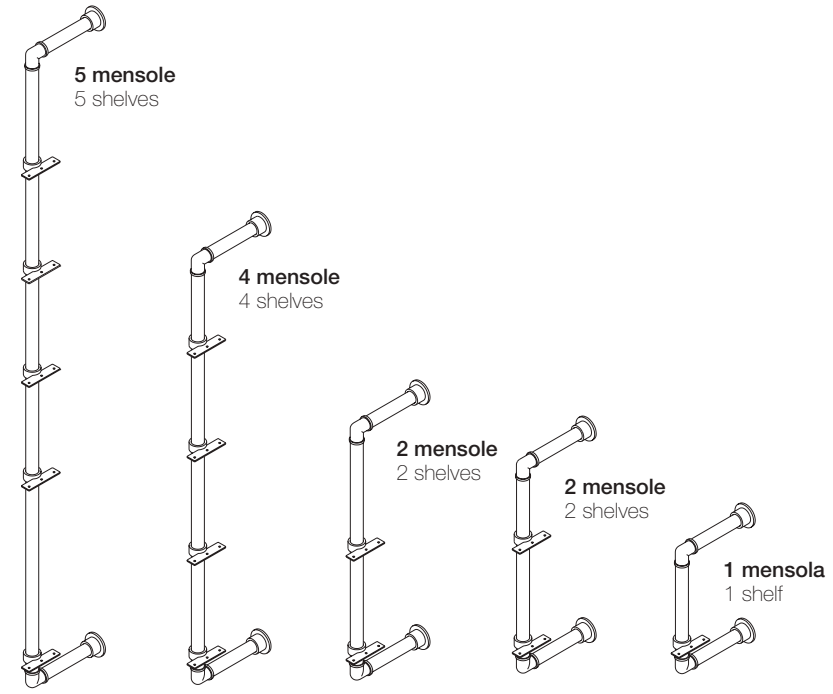

	CODICE / *CODE No.*
H 1800	**W89LBI80D/S**
H 1200	**W89LBI60D/S**
H 720	**W89LBI40D/S**
H 600	**W89LBI30D/S**
H 360	**W89LBI10D/S**

“IDRO”
“IDRO”

Elemento centrale comprensivo di reggimensola
Central element equipped with shelf holder

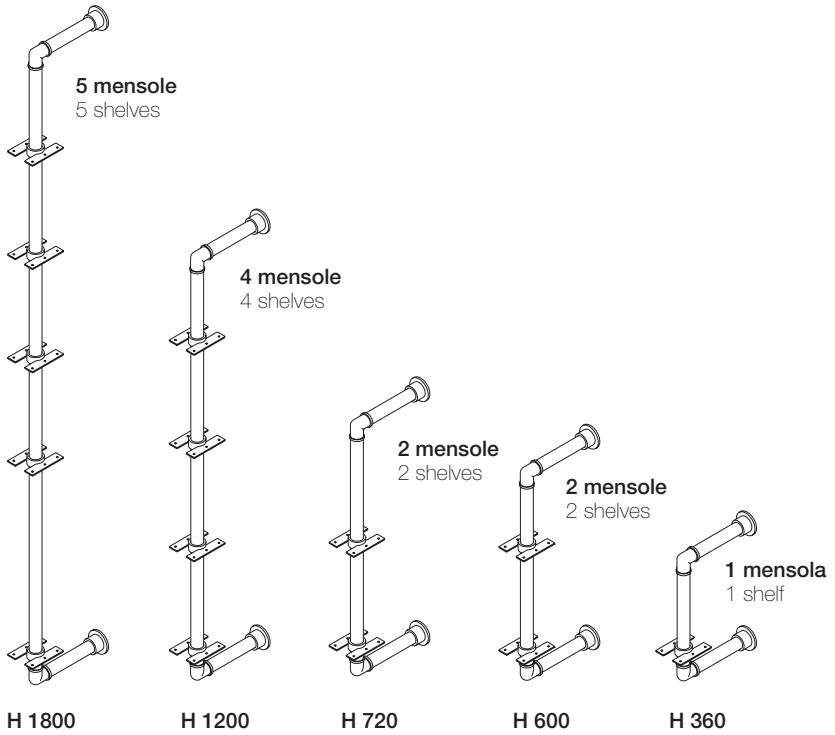

	CODICE / *CODE No.*
H 1800	W89LBI80C
H 1200	W89LBI60C
H 720	W89LBI40C
H 600	W89LBI30C
H 360	W89LBI10C

Reggimensola DX e SX
Right and Left shelf holder
N.B.: necessario solo in caso di inserimento mensole in aggiunta a quelle di serie
Note: only necessary in case of shelves inserted in addition to the standard ones

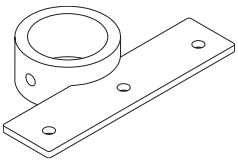

cadauno
each — **W89LBI97**

Reggimensola centrale
Central shelf holder
N.B.: necessario solo in caso di inserimento mensole in aggiunta a quelle di serie
Note: only necessary in case of shelves inserted in addition to the standard ones

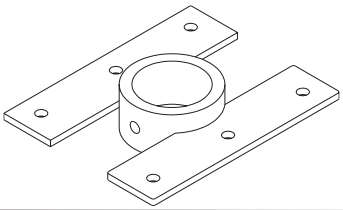

cadauno
each — **W89LBI95**

Mensole SP. 22 P. 320
Shelves Th.22 D.320

Impiallacciata Veneered	
Rovere Mielato honey oak	W9I623W520
Rovere Bianco white oak	W9I623W525
Rovere Grigio Terra earth grey oak	W9I623W530
Noce Canaletto canaletto walnut	W9I623W120
Laccata Lacquered	
Bianco Conchiglia shell white	W9L623W720
Mandorla almond	W9L623W820
Lino linen	W9L623W770
Carbon carbon	WLI623W920
Coloniale colonial	WLI623W870

BOISERIE “HOLE”
“HOLE” BOISERIE

Colori disponibili
Available colours

silver dark
dark silver

grafite
graphite

BOISERIE “HOLE”

“HOLE” BOISERIE

Boiserie in acciaio verniciato H 240 SP. 20
Painted steel boiserie H 240 Th.20

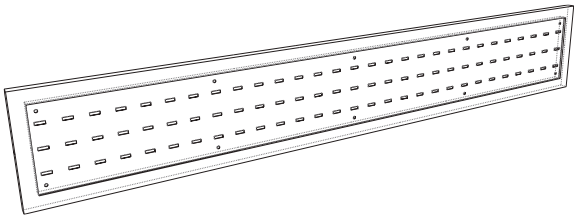

	CODICE / *CODE No.*
Silver Dark	
L 900	**W89LB109B**
L 1200	**W89LB112B**
L 1500	**W89LB115B**
Grafite Graphite	
L 900	**W89LB109G**
L 1200	**W89LB112G**
L 1500	**W89LB115G**

Boiserie in acciaio verniciato H 360 SP. 20
Painted steel boiserie H 360 Th.20

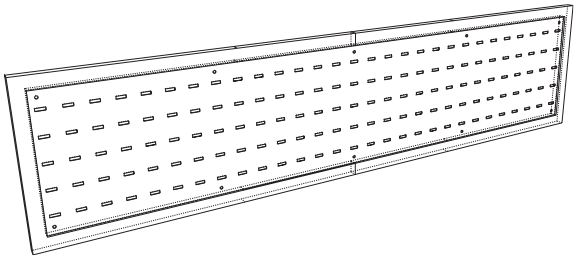

Silver Dark	
L 900	**W89LB309B**
L 1200	**W89LB312B**
L 1500	**W89LB315B**
Grafite Graphite	
L 900	**W89LB309G**
L 1200	**W89LB312G**
L 1500	**W89LB315G**

Boiserie in acciaio verniciato H 480 SP. 20
Painted steel boiserie H 480 Th.20

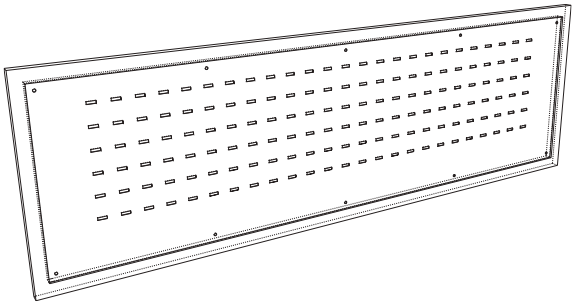

Silver Dark	
L 900	**W89LB509B**
L 1200	**W89LB512B**
L 1500	**W89LB515B**
Grafite Graphite	
L 900	**W89LB509G**
L 1200	**W89LB512G**
L 1500	**W89LB515G**

ACCESSORI “HOLE”
“HOLE” ACCESSORIES

		CODICE / *CODE No.*	
Mensola L 320 P 120 in allumnio verniciato Painted aluminum shelf W 320 D 120	**Silver Dark** **Grafite** Graphite	**W89LB802B** **W89LB802G**	
Portarotolo L 320 P 123 in allumnio verniciato con corpo in legno Painted aluminum roll holder with wooden body W 320 D 123	**Silver Dark** **Grafite** Graphite	**W89LB804B** **W89LB804G**	
Portaspezie L 320 P 120 in allumnio verniciato Painted aluminum spice holder W 320 D 120	**Silver Dark** **Grafite** Graphite	**W89LB806B** **W89LB806G**	
Set di 3 ganci L 120 allumnio verniciato Kit with 3 painted aluminum hooks W 120	**Silver Dark** **Grafite** Graphite	**W89LB808B** **W89LB808G**	
Set di 3 ganci L 25 allumnio verniciato Kit with 3 painted aluminum hooks W 25	**Silver Dark** **Grafite** Graphite	**W89LB810B** **W89LB810G**	

ACCESSORI “HOLE”
“HOLE” ACCESSORIES

Porta tablet L 320 P 120 in allumnio verniciato Painted aluminum tablet holder W 320 D 120 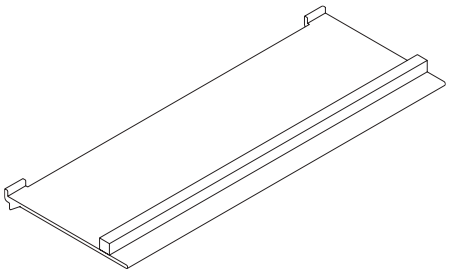	**CODICE** / *CODE No.*	
Silver Dark	**W89LB812B**	
Grafite Graphite	**W89LB812G**	

Provenza MICRO_sotto pensile *under wall units*

N.b.: per fianchi struttura sp.25 mm

Note: for carcass sides th.25 mm

Caratteristiche tecniche

diffusore	policarbonato opalino
fissaggio	a pressione e/o con gocce di adesivo
lunghezze profilo	da 399mm a 849mm
LED	STRIP-LED 180 LED/m 14 W/m
colore luce temperatura	luce naturale_4000 K +/- 200 K
alimentazione	24V - DC
lunghezza cavo	cavetto 300mm + cavo da 2800mm con connettori
caratteristica	luce continua, senza interruzioni
certificazione fotobiologica	classe 0
resa cromatica	CRI>80

Technical features

diffuser	*opal polycarbonate*
fastening	*press fitting and/or with some glue drops*
profile length	*from 399 mm up to 849 mm*
LED	*STRIP-LED 180 LED/m 14 W/m*
colour temperature	*natural white_4000 K +/- 200 K*
power supply	*24V - DC*
cable length	*300mm cable + 2800mm extension cable*
light features	*uniform and seamless light*
photobiological safety	*RG (risk group) 0*
chromaticity Index	*CRI>80*

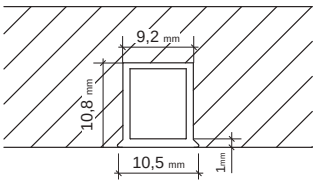

CODICI e PREZZI - *ITEM CODES and PRICES*

ITAL PEK
ATELIER LED LIGHTING

CODICE *ITEM CODE*	DESCRIZIONE *DESCRIPTION*	LUNGH mm *LENGTH mm*	WATT/h	VOLT
08616110B	MICRO 399mm L.NEUTRA/NATURAL WHITE - TOUCH BUTTON	399	6	24 V
08616112B	MICRO 549mm L.NEUTRA/NATURAL WHITE - TOUCH BUTTON	549	8	24 V
08616114B	MICRO 849mm L.NEUTRA/NATURAL WHITE -TOUCH BUTTON	849	12	24 V

VERSIONE UL LISTED per Stati Uniti e Canada - File E364009

CODICE *ITEM CODE*	DESCRIZIONE *DESCRIPTION*	LUNGH mm *LENGTH mm*	WATT/h	VOLT
08616111B	UL - MICRO 399mm L.NEUTRA/NATURAL WHITE -TOUCH BUTTON	399	6	24 V
08616113B	UL - MICRO 549mm L.NEUTRA/NATURAL WHITE -TOUCH BUTTON	549	8	24 V
08616115B	UL - MICRO 849mm L.NEUTRA/NATURAL WHITE -TOUCH BUTTON	849	12	24 V

I prezzi indicati comprendono un cavo di collegamento L.280cm al trasformatore
The above prices include a 280cm connecting cable to the power supply

IMPORTANTE: ALIMENTATORI NON INCLUSI,
DA ORDINARE SEPARATAMENTE
Scegliere l'alimentatore in relazione al consumo totale in Watt delle lampade LED. Si consiglia di tenere un margine di sicurezza di circa 10% rispetto alla potenza massima del trasformatore.

IMPORTANT NOTICE - POWER SUPPLIES NOT INCLUDED - TO BE ORDERED SEPARATELY
Please choose the adequate power supply considering the total power consumption in Watt. It is recommended to keep a 10% safety margin below the maximum power output of the power supply.

CODICE *ITEM CODE*	08616190
VOLT	220-240 Vac/24V
MAX WATT	20W (0,84 A)

CODICE *ITEM CODE*	08616192
VOLT	220-240 Vac/24V
MAX WATT	50W (2,8 A)

CODICE *ITEM CODE*	08616194
VOLT	220-240 Vac/24V
MAX WATT	75W (3,1 A)
PREZZO *UNIT PRICE*	

TOUCH BUTTON
Il touch button è di tipo capacitivo e funziona al rilascio del dito. Memorizza l'ultima posizione impostata. Dopo un black-out la lampada ritorna nella stessa posizione in cui si trovava prima dello spegnimento.
A lampada spenta una luce LED identifica la posizione del touch button. La luce blu si spegne a lampada accesa.
TOUCH BUTTON CON DIMMERAZIONE FISSA
1 – toccando il touch button la lampada si accende al 100% dell'intensità;
2 – toccando di nuovo il touch button la luminosità si riduce del 50%
3 – toccando il touch button la lampada si spegne.

Tutte le nostre lampade con touch button possono essere comandate da un interruttore esterno.

TOUCH BUTTON
The touch button is capacitive, and works on release. It saves the last position set. After a power cut, the lamp returns to the same position as before the interruption. When the lamp is off, a small LED light indicates the position of the touch button. The LED signal goes off when the lamp is turned on.
3 STEP DIMMING
1 – touching the diffuser where LED/spring are visible, light turns on at 100% of its brightness;
2 – touching the diffuser again the brightness is reduced by 50%
3 – touching the diffuser light turns off.

All our lighting units with touch button can be turned on and off by an external switch.

Il valore in LUX indicato è riferito ad una barra L=1200mm
Values in Lux refer to 1200 mm long lighting units

versione STRIP 180L 14 W/metro

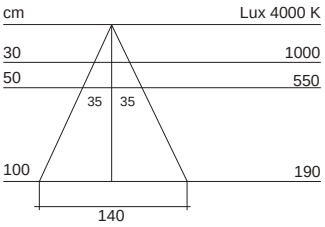

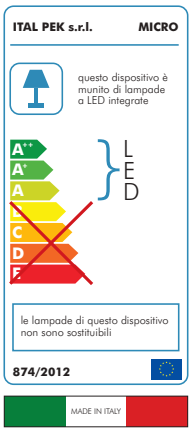

Provenza MICRO12_x11 interno colonne e pensili

inside tall units and wall units

N.b.: per fianchi struttura sp.25 mm

Note: for carcass sides th.25 mm

Caratteristiche tecniche

diffusore	policarbonato opalino
fissaggio	a pressione e/o con gocce di adesivo
lunghezze profilo	vedi tabella
LED	STRIP-LED 180 LED/m 10 W/m
colore luce temperatura	luce naturale_4000 K +/- 200 K
alimentazione	24V - DC
lunghezza cavo	cavetto 300mm + cavo da 1800mm con connettori
caratteristica	luce continua, senza interruzioni
certificazione fotobiologica	classe 0
resa cromatica	CRI>80

fianco sinistro
left side

fianco destro
right side

Technical features

diffuser	*opal polycarbonate*
fastening	*press fitting and/or with some glue drops*
profile length	*see chart*
LED	*STRIP-LED 180 LED/m 10 W/m*
colour temperature	*natural white_4000 K +/- 200 K*
power supply	*24V - DC*
cable length	*300mm cable + 1800mm extension cable*
light features	*uniform and seamless light*
photobiological safety	*RG (risk group) 0*
chromaticity Index	*CRI>80*

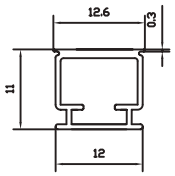

CODICI e PREZZI - *ITEM CODES and PRICES*

ITAL PEK
ATELIER LED LIGHTING

CODICE *ITEM CODE* **FIANCO DESTRO** *RIGHT SIDE*	CODICE *ITEM CODE* **FIANCO SINISTRO** *LEFT SIDE*	DESCRIZIONE *DESCRIPTION*	H PENSILE /COLONNA mm *H CABINET mm*	WATT/h	VOLT
08616150DB	08616150SB	MICRO 12X11 323 mm 4000 K SENSORE PIR / *PIR SENSOR*	360	3	24 V
08616152DB	08616152SB	MICRO 12X11 643 mm 4000 K SENSORE PIR / *PIR SENSOR*	480	4	24 V
08616154DB	08616154SB	MICRO 12X11 563 mm 4000 K SENSORE PIR / *PIR SENSOR*	600	5	24 V
08616156DB	08616156SB	MICRO 12X11 683 mm 4000 K SENSORE PIR / *PIR SENSOR*	720	6	24 V
08616158DB	08616158SB	MICRO 12X11 923 mm 4000 K SENSORE PIR / *PIR SENSOR*	960	9	24 V
08616164DB	08616164SB	MICRO 12X11 1283 mm 4000 K SENSORE PIR / *PIR SENSOR*	1320	12,5	24 V
08616168DB	08616168SB	MICRO 12X11 2003 mm 4000 K SENSORE PIR / *PIR SENSOR*	2040	19,5	24 V
08616172DB	08616172SB	MICRO 12X11 2243 mm 4000 K SENSORE PIR / *PIR SENSOR*	2280	22	24 V

CODICE *ITEM CODE* **FIANCO DESTRO** *RIGHT SIDE*	CODICE *ITEM CODE* **FIANCO SINISTRO** *LEFT SIDE*	DESCRIZIONE *DESCRIPTION*	H PENSILE /COLONNA mm *H CABINET mm*	WATT/h	VOLT
08616151DB	08616151SB	MICRO 12X11 323 mm 4000 K SENSORE PIR / *PIR SENSOR*	360	3	24 V
08616153DB	08616153SB	MICRO 12X11 643 mm 4000 K SENSORE PIR / *PIR SENSOR*	480	4	24 V
08616155DB	08616155SB	MICRO 12X11 563 mm 4000 K SENSORE PIR / *PIR SENSOR*	600	5	24 V
08616157DB	08616157SB	MICRO 12X11 683 mm 4000 K SENSORE PIR / *PIR SENSOR*	720	6	24 V
08616159DB	08616159SB	MICRO 12X11 923 mm 4000 K SENSORE PIR / *PIR SENSOR*	960	9	24 V
08616165DB	08616165SB	MICRO 12X11 1283 mm 4000 K SENSORE PIR / *PIR SENSOR*	1320	12,5	24 V
08616169DB	08616169SB	MICRO 12X11 2003 mm 4000 K SENSORE PIR / *PIR SENSOR*	2040	19,5	24 V
08616173DB	08616173SB	MICRO 12X11 2243 mm 4000 K SENSORE PIR / *PIR SENSOR*	2280	22	24 V

I prezzi indicati comprendono un cavo di collegamento L.180cm al trasformatore
The above prices include a 180cm connecting cable to the power supply

IMPORTANTE: ALIMENTATORI NON INCLUSI,
DA ORDINARE SEPARATAMENTE
Scegliere l'alimentatore in relazione al consumo totale in Watt delle lampade LED. Si consiglia di tenere un margine di sicurezza di circa 10% rispetto alla potenza massima del trasformatore.

IMPORTANT NOTICE - POWER SUPPLIES NOT INCLUDED - TO BE ORDERED SEPARATELY
Please choose the adequate power supply considering the total power consumption in Watt. It is recommended to keep a 10% safety margin below the maximum power output of the power supply.

CODICE *ITEM CODE*	08616190
VOLT	220-240 Vac/24V
MAX WATT	20W (0,84 A)

CODICE *ITEM CODE*	08616192
VOLT	220-240 Vac/24V
MAX WATT	50W (2,8 A)

CODICE *ITEM CODE*	08616194
VOLT	220-240 Vac/24V
MAX WATT	75W (3,1 A)

Il valore in LUX indicato è riferito ad una barra L=1200mm
Values in Lux refer to 1200 mm long lighting units

versione STRIP 180L 10 W/metro

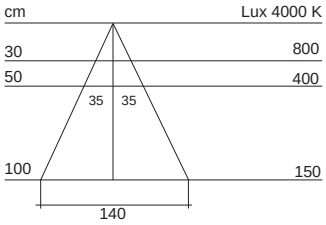

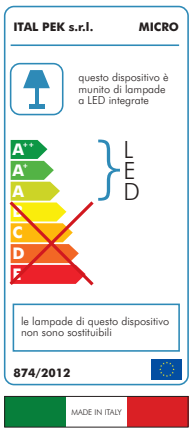

STRUTTURA METALLO
METAL STRUCTURE

METALLO
METAL

LACCATO
LACQUERED

IMPIALLACCIATO
VENEERED

DUBLE

TAVOLO / TABLE

TAVOLO "DUBLE" ALLUNGABILE CON PROLUNGHE
GAMBE 6X6
STRUTTURA IN METALLO VERNICIATA
PIANO SP.4, DISPONIBILE NELLE VERSIONI LACCATE E IMPIALLACCIATE
CON O SENZA INSERTI IN METALLO, VERNICIATI GRAFITE

"DUBLE" EXTENDABLE TABLE WITH EXTENSIONS
LEGS CM 6X6
PAINTED METAL STRUCTURE
TH.4 CM TOP AVAILABLE IN THE VENEERED AND LACQUERED VERSIONS
WITH OR WITHOUT GRAPHITE METAL INSERTS

122 X 70 H 79 N.2 PROLUNGHE DA 40
122 X 70 H 79 N.2 EXTENSIONS CM 40

140 X 80 H 79 N.2 PROLUNGHE DA 50
140 X 80 H 79 N.2 EXTENSIONS CM 50

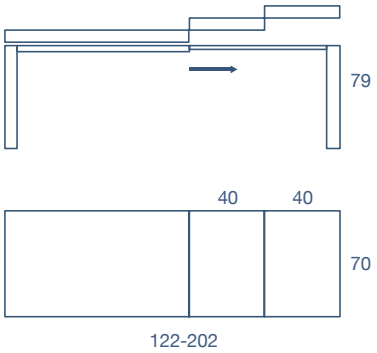

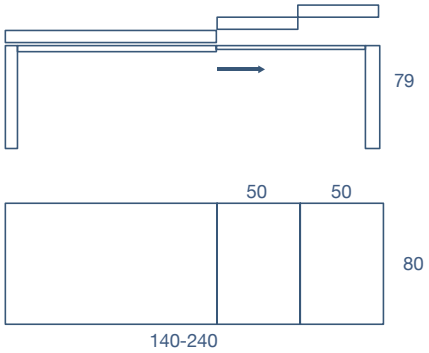

DUBLE
SEDIA OLA
WITH OLA CHAIR

STRUTTURA METALLO
METAL STRUCTURE

FINITURE STRUTTURA METALLO VERNICIATO

PAINTED METAL STRUCTURE FINISHES

Bianco Conchiglia (opz.W720)
Seashell White

Coloniale (opz.W870)
Colonial

Lino (opz.W770)
Flaxseed

Mandorla (opz.W820)
Almond

Carbon (opz.W920)
Carbon

CODICE / *CODE*	**DIMENSIONI** / *DIMENSIONS*
08DU12T	Laccato 122 x 70 Allungabile 202 / Laquered *122 x 70 Extendable 202*
08DU14T	Laccato 140 x 80 Allungabile 240 / Laquered *160 x 90 Extendable 240*
08DU12W	Impiallacciato 122 x 70 Allungabile 202 / Veneered *122 x 70 Extendable 202*
08DU14W	Impiallacciato 140 x 80 Allungabile 240 / Veneered *160 x 90 Extendable 240*

FINITURE PIANO IMPIALLACCIATO FRASSINO TINTO

STAINED ASH VENEERED TOP FINISHES

Noce Canaletto (opz.W120)
Canaletto Walnut

Rovere Bianco (opz.W525)
White Oak

Rovere Mielato (opz.W520)
Honey Oak

Rovere Grigio Terra (opz.W530)
Earth grey stained

FINITURE PIANO LACCATO

LAQUERED TOP FINISHES

Bianco Conchiglia (opz.W720)
Seashell White

Mandorla (opz.W820)
Almond

Coloniale (opz.W870)
Colonial

Carbon (opz.W920)
Carbon

Lino (opz.W770)
Flaxseed

STRUTTURA LEGNO
WOODEN STRUCTURE

LACCATO
LACQUERED

IMPIALLACCIATO
VENEERED

PLAK

TAVOLO / TABLE

TAVOLO "PLAK" ALLUNGABILE CON PROLUNGHE
GAMBE 9X9
STRUTTURA LACCATA O IMPIALLACCIATA
PIANO SP.5, DISPONIBILE NELLE VERSIONI LACCATE E IMPIALLACCIATE
CON O SENZA INSERTI IN METALLO, VERNICIATI GRAFITE

"PLAK" EXTENDABLE TABLE WITH EXTENSIONS
LEGS CM 9X9
VENEERED OR LACQUERED STRUCTURE
TH.5 CM TOP AVAILABLE IN THE VENEERED AND LACQUERED VERSIONS
WITH OR WITHOUT GRAPHITE METAL INSERTS

140 X 90 H 78 N.1 PROLUNGA DA 60
140 X 90 H 78 N.1 EXTENSION CM 60

160 X 90 H 78 N.1 PROLUNGA DA 60
160 X 90 H 78 N.1 EXTENSION CM 60

180 X 90 H 78 N.1 PROLUNGA DA 60
180 X 90 H 78 N.1 EXTENSION CM 60

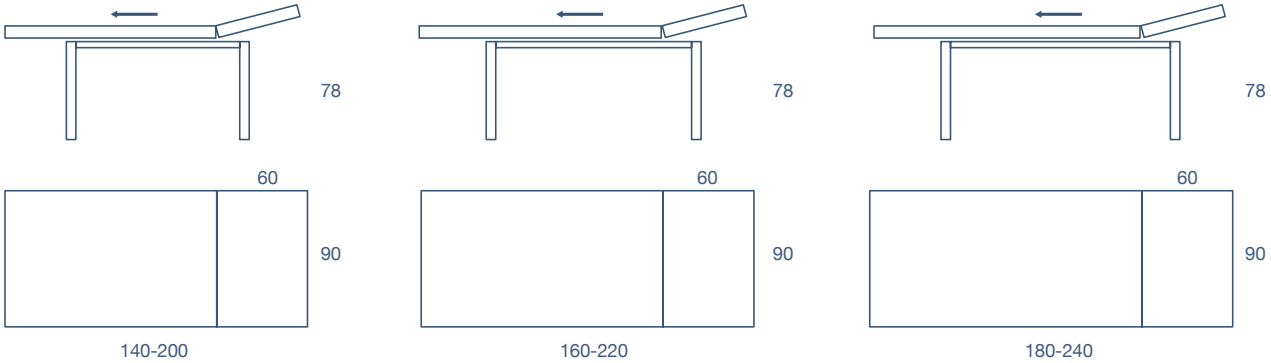

PLAK

STRUTTURA LEGNO
WOODEN STRUCTURE

LACCATO
LACQUERED

IMPIALLACCIATO
VENEERED

CODICE / *CODE*	**DIMENSIONI** / *DIMENSIONS*
08AP14T	Laccato 140 x 90 Allungabile 200 / Laquered *140 x 90 Extendable 200*
08AP16T	Laccato 160 x 90 Allungabile 220 / Laquered *160 x 90 Extendable 220*
08AP18T	Laccato 180 x 90 Allungabile 240 / Laquered *180 x 90 Extendable 240*
08AP14W	Impiallacciato 140 x 90 Allungabile 200 / Veneered *140 x 90 Extendable 200*
08AP16W	Impiallacciato 160 x 90 Allungabile 220 / Veneered *160 x 90 Extendable 220*
08AP18W	Impiallacciato 180 x 90 Allungabile 240 / Veneered *180 x 90 Extendable 240*

FINITURE IMPIALLACCIATE FRASSINO TINTO

STAINED ASH VENEERED FINISHES

Noce Canaletto (opz.W120)
Canaletto Walnut

Rovere Bianco (opz.W525)
White Oak

Rovere Mielato (opz.W520)
Honey Oak

Rovere Grigio Terra (opz.W530)
Earth grey stained

FINITURE LACCATE

LACQUERED FINISHES

Bianco Conchiglia (opz.W720)
Seashell White

Mandorla (opz.W820)
Almond

Coloniale (opz.W870)
Colonial

Carbon (opz.W920)
Carbon

Lino (opz.W770)
Flaxseed

STRUTTURA METALLO
METAL STRUCTURE

METALLO
METAL

FENIX

MELAMINICO
MELAMINE

MASTER

TAVOLO / TABLE

TAVOLO "MASTER" ALLUNGABILE CON PROLUNGA
STRUTTURA METALLO VERNICIATO
PIANO SP. 2,5 DISPONIBILE NELLE FINITURE FENIX E MELAMINICO

"MASTER" EXTENDABLE TABLE WITH EXTENSIONS
PAINTED METAL STRUCTURE
TH.2,5 CM TOP AVAILABLE IN THE FENIX AND MELAMINE FINISHES

140 X 90 H 75 N.1 PROLUNGA DA 50
140 X 90 H 75 N. 1 EXTENSION CM 50

160 X 90 H 75 N.1 PROLUNGA DA 50
160 X 90 H 75 N. 1 EXTENSION CM 50

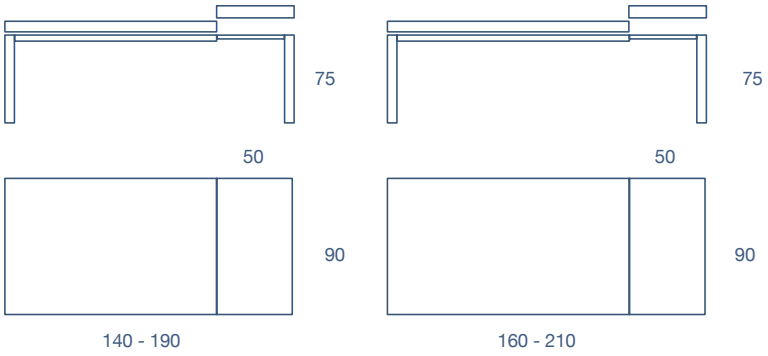

SEDIA MASTER

WITH MASTER CHAIR

STRUTTURA METALLO
METAL STRUCTURE

METALLO
METAL

FENIX

MELAMINICO
MELAMINE

FINITURE STRUTTURA METALLO VERNICIATO SEMI OPACO

SEMI-MATT PAINTED METAL STRUCTURE FINISHES

bianco (opz.W)
white

nero (opz.F)
black

FINITURE PIANO MULTISTRATO PLACCATO FENIX

FENIX PLATED PLYWOOD TOP FINISHES

laminato fenix bianco (opz. FX5)
white fenix laminate

laminato fenix nero (opz. FX4)
black fenix laminate

FINITURE PIANO MELAMINICO NON SI ABBINANO AI MELAMINICI LUBE

MELAMINE TOP FINISHES DO NOT MATCH WITH THE LUBE MELAMINE FINISHES

cemento (opz. M03)
cement

noce fiammato (opz. M24)
flamed walnut

rovere moro (opz. M26)
dark oak

CODICE / *CODE*	**DESCRIZIONE** / *DESCRIPTION*
08MS14L	Fenix 140 x 90 Allungabile 190 H 75 / Fenix *140 x 90 Extendable 190 H 75*
08MS16L	Fenix 160 x 90 Allungabile 210 H 75 / Fenix *160 x 90 Extendable 210 H 75*
08MS14M	Melaminico 140 x 90 Allungabile 190 H 75 / Melamine *140 x 90 Extendable 190 H 75*
08MS16M	Melaminico 160 x 90 Allungabile 210 H 75 / Melamine *160 x 90 Extendable 210 H 75*