La tradizione del mobile italiano, con la sua solidità, la sua bellezza e la capacità di durare nel tempo. Laura è una cucina pensata per chi ama la tradizione, con la sua anta in massello in forte spessore finemente lavorata, la vetrina inglesina o con vetro rilegato e le maniglie decorate o semplicemente anticate. Una cucina ricca di dettagli e di particolari, che può essere interpretata anche nella versione in muratura, con i piani rivestiti in ceramica o con i tradizionali sassi del Piave. Le tonalità delle ante sono delicate e piene di calore, come le essenze e le nuove tonalità del bianco e del corda in versione decapè e del Bianco Vintage.

The Italian furniture tradition with its solid, beautiful and long-lasting furniture elements. The Laura kitchen with its finely worked high-thickness solid wood doors, glass-panelled or bound glass cabinets and decorated, or simply antiqued, handles is designed for those who cherish tradition.
A kitchen richly endowed with details and particulars that can also be interpred in the masonry version, with worktops lined with ceramic or traditional Sassi del Piave stone. The doors come in delicate shades that convey warmth, like the wood finishes and the new white and just shades in the pickled version and the Vintage White finish.

La forza della tradizione

Laura

LUBE ECOLOGIC

IL GRUPPO LUBE HA SCELTO DI UTILIZZARE PER I COMPONENTI COSTITUENTI LE STRUTTURE DELLE CUCINE SOLO MATERIALE A BASSISSIMA EMISSIONE DI FORMALDEIDE: CONFORMI ALLO STANDARD F4STELLE SECONDO LA NORMA JIS, CERTIFICATO DAL MINISTERO GIAPPONESE, IL PIU' SEVERO IN MERITO ALLE NORMATIVE DI SALVAGUARDIA AMBIENTALE.

Regarding the production of its kitchen structure components, lube group has decided to only use materials featuring very low formaldehyde emissions complying with thef 4-star standard, as defined by the jis regulation. This standard is certified by the japanese government-themost rigoros when it comes to environmental protection.

cod. **616**

SP. 24 MM

Laura

CARATTERISTICHE TECNICHE

ANTE	intelaiate sp.24 mm in massello di indica con bugna in massello di indica nel colore: tinto noce con lavorazione finto tarlo (opz.616) intelaiate sp.24 mm in massello di frassino con bugna in massello di frassino nei colori: avorio decapè (opz.617), grigio fumo decapè bianco (opz.621), bianco decapè (opz.614), corda decapè (opz.623), bianco camelia vintage (opz.619)
ANTE VETRO	di serie: VETRO ANTICO SP.4 MM E INGLESINA telaio sp.24 mm in massello di indica nel colore: tinto noce con lavorazione finto tarlo (opz.616I) telaio sp.24 mm in massello di frassino nei colori: avorio decapè (opz.617I), grigio fumo decapè bianco (opz.621I), bianco decapè (opz.614I),corda decapè (opz.623I), bianco camelia vintage (opz.619I) a richiesta: VETRO SERIGRAFATO RILEGATO OTTONE BRUNITO CON ROMBI telaio sp.24 mm in massello di indica nella finitura tinto noce con lavorazione finto tarlo (opz.616) telaio sp.24 mm in massello di frassino nella finitura avorio decapè (opz.617) a richiesta: VETRO SERIGRAFATO RILEGATO FINITURA OTTONE BRUNITO telaio sp.24 mm in massello di frassino nei colori: bianco decapè (opz.614B), corda decapè (opz.623B), bianco camelia vintage (opz.619B), grigio fumo decapè bianco (opz.621B)
MANIGLIE	di serie: 182 finitura ottone vecchio martellato passo mm 96 per le ante tinto noce, avorio decapè a richiesta: 147 finitura ottone anticato e spazzolato passo mm 96 651 finitura ottone anticato con inserto colore avorio passo mm 96 430 pomo finitura ottone antico 611 pomo finitura ottone antico con formella in ceramica realizzata e dipinta a mano in 3 colori 620 pomo finitura in ceramica colore avorio 606 finitura argento antico passo mm 96 224 finitura argento antico passo mm 128 225 finitura argento antico passo mm 128 283N finitura nichel lucido con swarovski passo mm 128 per anta L 15 pomo finitura nichel lucido con swarovski 283NP 439 finitura cromo con parte centrale satinata passo mm 128 per anta L 15 pomo finitura satinata 439P 524 finitura cromo/satinata passo mm 160 per anta L 15 pomo finitura cromo 524P passo mm 16 435 pomo finitura argento antico

CARATTERISTICHE TECNICHE

STRUTTURE

ANTA: tinto noce
nobilitato rovere savoyen (opz.023), schiena e ripiano avorio (opz.930)

ANTA: avorio decapè
nobilitato bianco decapè (opz.003), schiena e ripiano avorio (opz.930)

ANTA: bianco decapè
nobilitato panna decapè (opz.564), schiena e ripiano avorio (opz.930)

ANTA: corda decapè
nobilitato corda decapè (opz.566), schiena e ripiano avorio (opz.930)

ANTA: bianco camelia vintage
nobilitato bianco camelia (opz.606), schiena e ripiano avorio (opz.930)

ANTA: grigio fumo decapè bianco
nobilitato rovere cenere (opz.261), schiena e ripiano bianco (opz.001)

LUBE ECOLOGIC
IL GRUPPO LUBE UTILIZZA PER I COMPONENTI COSTITUENTI LE STRUTTURE DELLE CUCINE SOLO MATERIALE ECOLOGICO F★★★★ SECONDO LA NORMA JIS, CERTIFICATO DAL MINISTERO GIAPPONESE, IL PIÙ SEVERO IN MERITO ALLE NORMATIVE DI SALVAGUARDIA AMBIENTALE.

MENSOLE

di serie: altezza cm 3,8 in laminato rovere savoyen (opz.023), bianco decapè (opz.003), panna decapè (opz.564), rovere cenere (opz.261), corda decapè (opz.566), bianco camelia (opz.606), rovere sbiancato (opz.025)

a richiesta: impiallacciata altezza cm 3,8 finiture come ante

ZOCCOLI

di serie: altezza cm 15 in pvc ricoperti in melamina colore noce guarnieri (opz.050), bianco decapè (opz.003), bianco decapè laura (opz.614), corda decapè (opz.566), bianco camelia (opz.606), grigio fumo decapè (opz.603), con guarnizione in gomma

a richiesta: altezza cm 15 in alluminio liscio finitura brill (opz.412)

CUCINE LUBE

cod. **616**

SP. 24 MM

Laura

TECHNICAL FEATURES

DOORS	solid indica frame Th. 24 mm with solid wood raised panel in the following finish: walnut stained with distressed wood processing (opt.616) solid ash frame Th. 24 mm with solid wood raised panel in the following finishes: pickled ivory (opt.617), white pickled smoke grey (opt.621), pickled white (opt.614), pickled jute (opt.623), vintage camellia white (opt.619)
GLASS DOORS	standard: ANTIQUE GLASS TH. 4 MM AND RISED PANEL solid indica frame Th. 24 mm, glass-panelled, in the following finish: walnut stained with distressed wood processing (opt.616I), solid ash frame Th. 24 mm, in the following finishes: pickled ivory (opt.617I), white pickled smoke grey (opt.621I), pickled white (opt.614I), pickled jute (opt.623I), vintage camellia white (opt.619I) on request: BURNISHED BRASS BOUND SCREEN-PRINTED GLASS WITH DIAMOND MOTIFS solid indica frame Th. 24 mm, in the following finish: walnut stained with distressed wood processing (opt.616) solid ash frame Th. 24 mm, in the following finish: pickled ivory (opt.617) on request: BOUND SCREEN-PRINTED GLASS WITH BURNISHED BRASS FINISH solid ash frame Th. 24 mm, in the following finishes: pickled white (opt.614B), pickled jute (opt.623B), vintage camellia white (opt.619B), white pickled smoke grey (opt.621B)
HANDLES	standard: 182 old hammered brass finish 96 mm centre-to-centre distance for doors with walnut stained, pickled ivory finishes on request: 147 antiqued and brushed brass finish 96 mm centre-to-centre distance 651 antiqued brass finish with ivory coloured insert 96 mm centre-to-centre distance 430 knob with antique brass finish 611 knob with antique brass finish and handmade, hand-painted 3-colour ceramic tile 606 antique silver finish 96 mm centre-to-centre distance 224 antique silver finish 128 mm centre-to-centre distance 225 antique silver finish 128 mm centre-to-centre distance 283N polished nickel finish with Swarovski crystals centre-to-centre distance 128 mm for door W 15 polished nickel finish knob hole with Swarovski crystals 283NP 439 chrome finish with satin finish central part centre-to-centre distance 128 mm for door W 15 satin finish knob hole 439P 524 chrome/satin finish centre-to-centre distance 160 mm for door W 15 chrome finish knob hole 524P centre-to-centre distance 16 mm 435 knob with antique silver finish

TECHNICAL FEATURES

CARCASSES

DOOR: walnut stained
melamine coated savoyen oak (opt.023), ivory back panel and shelf (opt.930)

DOOR: pickled ivory
melamine coated pickled white (opt.003), ivory back panel and shelf (opt.930)

DOOR: pickled white
melamine coated pickled cream (opt.564), ivory back panel and shelf (opt.930)

DOOR: pickled jute
melamine coated pickled jute (opt.566), ivory back panel and shelf (opt.930)

DOOR: vintage camellia white
melamine coated vintage camellia white (opt.606), ivory back panel and shelf (opt.930)

LUBE ECOLOGIC
IL GRUPPO LUBE UTILIZZA PER I COMPONENTI COSTITUENTI LE STRUTTURE DELLE CUCINE SOLO MATERIALE ECOLOGICO F★★★★ SECONDO LA NORMA JIS, CERTIFICATO DAL MINISTERO GIAPPONESE, IL PIÙ SEVERO IN MERITO ALLE NORMATIVE DI SALVAGUARDIA AMBIENTALE.

DOOR: white pickled smoke grey
melamine coated ash oak (opt.261), white back panel and shelf (opt.001)

SHELVES

standard: height 3.8 cm in laminate savoyen oak (opt.023), pickled white (opt.003), pickled cream (opt.564), ash oak (opt.261), pickled jute (opt.566), camellia white (opt.606), bleached oak (opt.025)

on request: height 3.8 cm, veneered with same finish as doors

PLINTHS

standard: height 15 cm, melamine-coated pvc in guarnieri walnut (opt.050), pickled white (opt.003), laura pickled white (opt.614), pickled jute (opt.566), camellia white (opt.606), white pickled smoke grey (opt.603), with rubber seals

on request: height 15 cm, smooth aluminium with brill finish (opt.412)

CUCINE LUBE

cod. **616**

Laura

SP. 24 MM

ante
doors

colori in pronta consegna
available colours

anta tinto noce (opz.616)
walnut stained door
(opt. 616)

frontale cassetto
drawer front panel

frontale cestone
deep drawer front panel

anta avorio decapè (opz.617)
pickled ivory door
(opt. 617)

frontale cassetto
drawer front panel

frontale cestone
deep drawer front panel

di serie: ante con vetro antico e inglesina
standard: glass-panelled doors with antique glass

telaio tinto noce (opz.616I)
walnut stained frame
(opt. 616I)

telaio cestone
deep drawer frame

telaio avorio decapè (opz.617I)
pickled ivory frame
(opt. 617I)

telaio cestone
deep drawer frame

a richiesta: ante con vetro rilegato ottone brunito con rombi
on request: doors with burnished brass bound glass with diamond motifs

telaio tinto noce (opz.616)
walnut stained frame
(opt. 616)

telaio cestone
deep drawer frame

telaio avorio decapè (opz.617)
pickled ivory frame
(opt. 617)

telaio cestone
deep drawer frame

cod. **616**

SP. 24 MM

Laura

ante
doors

colore in pronta consegna
available colour

anta bianco decapè
(opz.614)
pickled white door
(opt. 614)

frontale cassetto
drawer front panel

frontale cestone
deep drawer front panel

di serie: ante con vetro antico e inglesina
standard: glass-panelled doors with antique glass

telaio bianco decapè
(opz.614I)
pickled white frame
(opt. 614I)

telaio cestone
deep drawer frame

a richiesta: ante con vetro rilegato ottone brunito
on request: doors with burtnished brass bound glass

anta bianco decapè
(opz.614B)
pickled white frame
(opt. 614B)

telaio cestone
deep drawer frame

cod. **616**

SP. 24 MM

Laura

ante
doors

NEW

anta bianco camelia vintage (opz.619)
vintage camellia white door (opt. 619)

frontale cassetto
drawer front panel

frontale cestone
deep drawer front panel

frontale cassetto
drawer front panel

frontale cestone
deep drawer front panel

anta corda decapè (opz.623)
pickled jute grey door (opt. 623)

anta grigio fumo decapè bianco (opz.621)
white pickled smoke grey door (opt. 621)

frontale cassetto
drawer front panel

frontale cestone
deep drawer front panel

di serie: ante con vetro antico e inglesina
standard: glass-panelled doors with antique glass

NEW

telaio bianco camelia vintage (opz.619I)
vintage camelia white frame (opt. 619I)

telaio cestone
deep drawer frame

telaio corda decapè (opz.623I)
pickled jute grey frame (opt. 623I)

telaio cestone
deep drawer frame

telaio grigio fumo decapè bianco (opz.621I)
white pickled smoke grey frame (opt. 621I)

telaio cestone
deep drawer frame

a richiesta: ante con vetro rilegato ottone brunito
on request: doors with burnished brass bound glass

NEW

telaio bianco camelia vintage (opz.619B)
vintage camelia white frame (opt. 619B)

telaio cestone
deep drawer frame

telaio corda decapè (opz.623B)
pickled jute grey frame (opt. 623B)

telaio cestone
deep drawer frame

telaio grigio fumo decapè bianco (opz.621B)
white pickled smoke grey frame (opt. 621B)

telaio cestone
deep drawer frame

cod. **616**

SP. 24 MM

ante con formella
doors with tile

anta tinto noce (opz. 616F)
con 3 formelle 8x8 in ceramica realizzate
e dipinte a mano colore giallo ocra
disponibile per ante 131,7x44,6 e 131,7x59,6

walnut stained door (opt.616F)
with 3 handmade, hand-painted yellow ochre
ceramic 8x8 tiles available for doors measuring
131.7x44.6 and 131.7x59.6

anta tinto noce (opz. 616F)
con 1 formella 8x8 in ceramica realizzata
e dipinta a mano colore giallo ocra
disponibile per ante 71,7x44,6 e 71,7x59,6

walnut stained door (opt.616F)
with 1 handmade, hand-painted yellow ochre
ceramic 8x8 tile available for doors measuring
71.7x44.6 and 71.7x59.6

frontale tinto noce (opz. 616F)
con 5 formelle 4x4 in ceramica realizzate e dipinte
a mano colore giallo ocra disponibile per anta
ribalta e cestone 35,7x89,6

walnut stained front (opt.616F)
with 5 handmade, hand-painted yellow ochre 4x4
tiles available for flap door and deep drawer
measuring 35.7x89.6

frontale tinto noce (opz. 616F)
con 3 formelle 4x4 in ceramica realizzate e dipinte
a mano colore giallo ocra disponibile per anta
ribalta e cestone 35,7x59,6

walnut stained front (opt.616F)
with 3 handmade, hand-painted yellow ochre 4x4
tiles available for flap door and deep drawer
measuring 35.7x59.6

frontale tinto noce (opz. 616F)
con 1 formella 4x4 in ceramica realizzata e
dipinta a mano colore giallo ocra disponibile
per anta ribalta e cestone 35,7x44,6

walnut stained front (opt.616F)
with 1 handmade, hand-painted yellow ochre 4x4
tile available for flap door and deep drawer
measuring 35.7x44.6

anta avorio decapè (opz. 617F)
con 3 formelle 8x8 in ceramica realizzate
e dipinte a mano colore bianco disponibile
per ante 131,7x44,6 e 131,7x59,6

pickled ivory door (opt.617F)
with 3 handmade, hand-painted white 8x8
tiles available for doors measuring
131.7x44.6 and 131.7x59.6

anta avorio decapè (opz. 617F)
con 1 formella 8x8 in ceramica realizzata
e dipinta a mano colore bianco disponibile
per ante 71,7x44,6 e 71,7x59,6

pickled ivory door (opt.617F)
with 1 handmade, hand-painted white 8x8
tile available for doors measuring
71.7x44.6 and 71.7x59.6

frontale avorio decapè (opz. 617F)
con 5 formelle 4x4 in ceramica realizzate
e dipinte a mano colore bianco disponibile
per anta ribalta e cestone 35,7x89,6

pickled ivory front (opt.617F)
with 5 handmade, hand-painted white 4x4
tiles available for flap door and deep drawer
measuring 35.7x89.6

frontale avorio decapè (opz. 617F)
con 3 formelle 4x4 in ceramica realizzate
e dipinte a mano colore bianco disponibile
per anta ribalta e cestone 35,7x59,6

pickled ivory front (opt.617F)
with 3 handmade, hand-painted white 4x4
tiles available for flap door and deep drawer
measuring 35.7x59.6

frontale avorio decapè (opz. 617F)
con 1 formella 4x4 in ceramica realizzata
e dipinta a mano colore bianco disponibile per
anta ribalta e cestone 35,7x44,6

pickled ivory front (opt.617F)
with 1 handmade, hand-painted white 4x4
tile available for flap door and deep drawer
measuring 35.7x44.6

cod. **616**

SP. 24 MM

Laura

ante con formella
doors with tile

anta bianco decapè (opz. 614F)
con 3 formelle 8x8 in ceramica realizzate
e dipinte a mano colore bianco disponibile
per ante 131,7x44,6 e 131,7x59,6

pickled white door (opt.614F)
with 3 handmade, hand-painted white 8x8
tiles available for doors
measuring 131.7x44.6 and 131.7x59.6

anta bianco decapè (opz. 614F)
con 1 formella 8x8 in ceramica realizzata
e dipinta a mano colore bianco disponibile
per ante 71,7x44,6 e 71,7x59,6

pickled white door (opt.614F)
with 1 handmade, hand-painted white 8x8
tile available for doors
measuring 71.7x44.6 and 71.7x59.6

frontale bianco decapè (opz. 614F)
con 5 formelle 4x4 in ceramica realizzate
e dipinte a mano colore bianco disponibile
per anta ribalta e cestone 35,7x89,6

pickled white front (opt.614F)
with 5 handmade, hand-painted white 4x4
tiles available for flap door and deep drawer
measuring 35.7x89.6

frontale bianco decapè (opz. 614F)
con 3 formelle 4x4 in ceramica realizzate
e dipinte a mano colore bianco disponibile
per anta ribalta e cestone 35,7x59,6

pickled white front (opt.614F)
with 3 handmade, hand-painted white 4x4
tiles available for flap door and deep drawer
measuring 35.7x59.6

frontale bianco decapè (opz. 614F)
con 1 formella 4x4 in ceramica realizzata
e dipinta a mano colore bianco disponibile
per anta ribalta e cestone 35,7x44,6

pickled white front (opt.614F)
with 1 handmade, hand-painted white 4x4
tile available for flap door and deep drawer
measuring 35.7x44.6

cod. **616**

SP. 24 MM

ante con formella
doors with tile

anta bianco camelia vintage (opz. 619F)
con 3 formelle 8x8 in ceramica realizzate
e dipinte a mano colore giallo ocra
disponibile per ante 131,7x44,6 e 131,7x59,6

vintage camellia white door (opt.619F)
with 3 handmade, hand-painted yellow ochre
ceramic 8x8 tiles available for doors
measuring 131.7x44.6 and 131.7x59.6

anta bianco camelia vintage (opz. 619F)
con 1 formella 8x8 in ceramica realizzata
e dipinta a mano colore giallo ocra
disponibile per ante 71,7x44,6 e 71,7x59,6

vintage camellia white door (opt.619F)
with 1 handmade, hand-painted yellow
ochre ceramic 8x8 tile available for doors
measuring 71.7x44.6 and 71.7x59.6

anta corda decapè (opz. 623F)
con 3 formelle 8x8 in ceramica realizzate
e dipinte a mano colore celeste disponibile
per ante 131,7x44,6 e 131,7x59,6

pickled jute door (opt.623F)
with 3 handmade, hand-painted sky blue 8x8
tiles available for doors
measuring 131.7x44.6 and 131.7x59.6

anta corda decapè (opz. 623F)
con 1 formella 8x8 in ceramica realizzata
e dipinta a mano colore celeste disponibile
per ante 71,7x44,6 e 71,7x59,6

pickled jute door (opt.623F)
with 1 handmade, hand-painted sky blue 8x8
tile available for doors
measuring 71.7x44.6 and 71.7x59.6

frontale bianco camelia vintage (opz. 619F)
con 5 formelle 4x4 in ceramica realizzate e dipinte
a mano colore giallo ocra disponibile per anta
ribalta e cestone 35,7x89,6

vintage camellia white front (opt.619F)
with 5 handmade, hand-painted yellow ochre 4x4
tiles available for flap door and deep drawer
measuring 35.7x89.6

frontale bianco camelia vintage (opz. 619F)
con 3 formelle 4x4 in ceramica realizzate e dipinte
a mano colore giallo ocra disponibile per anta
ribalta e cestone 35,7x59,6

vintage camellia white front (opt.619F)
with 3 handmade, hand-painted yellow ochre
ceramic 4x4 tiles available for flap door and deep
drawer measuring 35.7x59.6

frontale bianco camelia vintage (opz. 619F)
con 1 formella 4x4 in ceramica realizzata e
dipinta a mano colore giallo ocra disponibile
per anta ribalta e cestone 35,7x44,6

vintage camellia white front (opt.619F)
with 1 handmade, hand-painted yellow ochre
ceramic 4x4 tile available for flap door and deep
drawer measuring 35.7x44.6

frontale corda decapè (opz. 623F)
con 5 formelle 4x4 in ceramica realizzate
e dipinte a mano colore celeste disponibile
per anta ribalta e cestone 35,7x89,6

pickled jute front (opt.623F)
with 5 handmade, hand-painted sky blue 4x4
tiles available for flap door and deep drawer
measuring 35.7x89.6

frontale corda decapè (opz. 623F)
con 3 formelle 4x4 in ceramica realizzate
e dipinte a mano colore celeste disponibile
per anta ribalta e cestone 35,7x59,6

pickled jute front (opt.623F)
with 3 handmade, hand-painted sky blue 4x4
tiles available for flap door and deep drawer
measuring 35.7x59.6

frontale corda decapè (opz. 623F)
con 1 formella 4x4 in ceramica realizzata
e dipinta a mano colore celeste disponibile
per anta ribalta e cestone 35,7x44,6

pickled jute front (opt.623F)
with 1 handmade, hand-painted sky blue 4x4
tile available for flap door and deep drawer
measuring 35.7x44.6

cod. **616**

SP. 24 MM

Laura

ante con formella
doors with tile

NEW

anta grigio fumo decapè bianco (opz.621F)
con 3 formelle 8x8 in ceramica realizzate
e dipinte a mano colore celeste disponibile
per ante 131,7x44,6 e 131,7x59,6

white pickled smoke grey door
(opt.621F) with 3 handmade, hand-painted sky
blue 8x8 tiles available for doors
measuring 131.7x44.6 and 131.7x59.6

anta grigio fumo decapè bianco (opz.621F)
con 1 formella 8x8 in ceramica realizzata
e dipinta a mano colore celeste disponibile
per ante 71,7x44,6 e 71,7x59,6

white pickled smoke grey door
(opt.621F) with 1 handmade, hand-painted sky
blue 8x8 tile available for doors
measuring 71.7x44.6 and 71.7x59.6

frontale grigio fumo decapè bianco (opz.621F)
con 5 formelle 4x4 in ceramica realizzate
e dipinte a mano colore celeste disponibile
per anta ribalta e cestone 35,7x89,6

white pickled smoke grey front (opt.621F)
with 5 handmade, hand-painted sky blue 4x4
tiles available for flap door and deep drawer
measuring 35.7x89.6

frontale grigio fumo decapè bianco (opz.621F)
con 3 formelle 4x4 in ceramica realizzate
e dipinte a mano colore celeste disponibile
per anta ribalta e cestone 35,7x59,6

white pickled smoke grey front (opt.621F)
with 3 handmade, hand-painted sky blue 4x4
tiles available for flap door and deep drawer
measuring 35.7x59.6

frontale grigio fumo decapè bianco (opz.621F)
con 1 formella 4x4 in ceramica realizzata
e dipinta a mano colore celeste disponibile
per anta ribalta e cestone 35,7x44,6

white pickled smoke grey front (opt.621F)
with 1 handmade, hand-painted sky blue 4x4
tile available for flap door and deep drawer
measuring 35.7x44.6

VETRO GLASS

CLICCA QUI PER LA GAMMA DEI VETRI TELAIO ALLUMINIO

CLICK HERE FOR THE RANGE OF ALUMINIUM FRAMED GLASS

cod. **616**

elementi da 15 con piastrelle 10x10

15 cm elements with 10x10 tiles

Laura

telaio tinto noce
con piastrelle giallo dorè
walnut stained frame with
golden yellow tiles

telaio bianco camelia vintage
con piastrelle travertino noce
vintage camellia white frame
with walnut travertine tiles

Serie: SASSI DEL PIAVE

Range: SASSI DEL PIAVE

botticino
(opz.120)
botticino

travertino noce
(opz.125)
walnut travertine

scabas
(opz.110)
scabas

giallo dorè
(opz.112)
golden yellow

travertino chiaro
(opz.127)
light travertine

cod. **616**

elementi da 15 con fresata e piastrina

15 cm elements with groove and stud

Laura

anta tinto noce
con piastrina finitura
ottone e pomo (opz.430)
walnut stained door with
brass-finished stud
and knob (opt.430)

anta avorio decapè
con piastrina finitura
ottone e pomo (opz.430)
pickled ivory door with
brass-finished stud
and knob (opt.430)

anta bianco decapè
con piastrina finitura
ottone e pomo (opz.430)
pickled white door with
brass-finished stud
and knob (opt.430)

anta bianco camelia vintage
con piastrina finitura
ottone e pomo (opz.430)
vintage camellia white
door with brass-finished
stud and knob (opt.430)

anta corda decapè
con piastrina finitura
ottone e pomo (opz.430)
pickled jute door with
brass-finished stud
and knob (opt.430)

NEW

anta grigio fumo decapè
bianco con piastrina
finitura ottone e pomo
(opz.430)
white pickled smoke
grey door with
brass-finished stud
and knob (opt.430)

anta tinto noce con
piastrina finitura ottone
e pomo in ceramica giallo
ocra (opz.611G)
walnut stained door with
brass-finished stud and
yellow ochre ceramic
knob (opt.611G)

anta avorio decapè con
piastrina finitura ottone
e pomo in ceramica
bianco (opz.611B)
pickled ivory door with
brass-finished stud
and white ceramic
knob (opt.611B)

anta bianco decapè con
piastrina finitura ottone
e pomo in ceramica
bianco (opz.611B)
pickled white door with
brass-finished stud
and white ceramic
knob (opt.611B)

anta bianco camelia vintage
con piastrina finitura ottone
e pomo in ceramica giallo
ocra (opz.611G)
vintage camellia white door
with brass-finished stud
and yellow ochre ceramic
knob (opt.611G)

anta corda decapè con
piastrina finitura ottone
e pomo in ceramica
celeste (opz.611A)
pickled jute door with
brass-finished stud and
sky blue ceramic knob
(opt.611A)

NEW

anta grigio fumo decapè
bianco con piastrina
finitura ottone e pomo
in ceramica celeste
(opz.611A)
white pickled smoke grey
door with brass-finished
stud and sky blue ceramic
knob (opt.611A)

anta tinto noce
con piastrina finitura
argento e pomo (opz.435)
walnut stained door with
silver-finished stud and
knob (opt.435)

anta avorio decapè
con piastrina finitura
argento e pomo (opz.435)
pickled ivory door with
silver-finished stud and
knob (opt.435)

MANIGLIE HANDLES

Laura

DI SERIE STANDARD

Maniglia 182 finitura ottone vecchio martellato passo mm 96

Handle 182 old hammered brass finish centre-to-centre distance 96 mm

A RICHIESTA ON REQUEST

Maniglia 147 finitura ottone anticato e spazzolato passo mm 96

Handle 147 antiqued and brushed brass finish centre-to-centre distance 96 mm

A RICHIESTA ON REQUEST

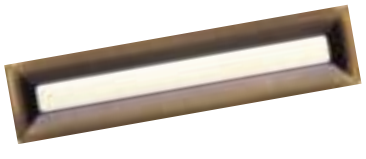

Maniglia 651 finitura ottone anticato con inserto colore avorio passo mm 96

Handle 651 antiqued brass finish with ivory coloured insert centre-to-centre distance 96 mm

A RICHIESTA ON REQUEST

Maniglia 224 finitura argento antico passo 128 mm

Handle 224 antique silver finish centre-to-centre distance 128 mm

A RICHIESTA ON REQUEST

Maniglia 606 finitura argento antico passo mm 96

Handle 606 antique silver finish centre-to-centre distance 96 mm

A RICHIESTA ON REQUEST

Maniglia 225 finitura argento antico passo mm 128

Handle 225 antique silver finish centre-to-centre distance 128 mm

A RICHIESTA ON REQUEST

Pomo 430 finitura ottone antico

Knob 430 antique brass finish

A RICHIESTA ON REQUEST

Pomo 620 in ceramica colore avorio

Knob 620 ivory-coloured ceramic

A RICHIESTA ON REQUEST

Pomo 435 finitura argento antico

Knob 435 antique silver finish

A RICHIESTA ON REQUEST

Pomo 611B finitura ottone antico con formella bianca

Knob 611B antique brass finish with white tile

A RICHIESTA ON REQUEST

Pomo 611A finitura ottone antico con formella azzurra

Knob 611A antique brass finish with blue tile

A RICHIESTA ON REQUEST

Pomo 611G finitura ottone antico con formella giallo ocra

Knob 611G antique brass finish with yellow ochre tile

MANIGLIE HANDLES

Laura

A RICHIESTA ON REQUEST

Maniglia 283N finitura nichel lucido
con swarovski
passo 128 mm
Handle 283N nickel finish with
swarovski crystals centre-to-centre
distance 128 mm

A RICHIESTA ON REQUEST

Pomo 283NP finitura nichel lucido
con swarovski
utilizzata per elementi da 15
con maniglia 283N
Knob hole 283NP nickel finish with
swarovski used for door W 15
with handle 283N

A RICHIESTA ON REQUEST

Maniglia 439 finitura cromo
con parte centrale satinata
passo 128 mm
Handle 439 chrome finish with satin-finish
central part
centre-to-centre distance 128 mm

A RICHIESTA ON REQUEST

Pomo 439P finitura satinata
utilizzato per elementi da 15
con maniglia 439
Knob hole 439P satin finish used for 15 W
elements with handle 439

A RICHIESTA ON REQUEST

Maniglia 524 finitura cromo/satinata
passo 160 mm
Handle 524 chrome/satin finish
centre-to-centre distance 160 mm

A RICHIESTA ON REQUEST

Pomo 524P finitura cromo
passo 16 mm
utilizzato per elementi da 15
con maniglia 524
centre-to-centre distance 16 mm
Knob hole 524P chrome finish used
for 15 W elements with handle 524

Laura

zoccoli in pvc H 15 pvc plinths H 15

noce guarnieri (opz.050)
guarnieri walnut (opt.050)

bianco camelia (opz.606)
camellia white (opt.606)

grigio fumo decapè bianco (opz.603)
white pickled smoke grey (opt.603)

bianco decapè (opz.003)
pickled white (opt.003)

corda decapè (opz.566)
pickled jute (opt.566)

bianco decapè Laura (opz.614)
Laura pickled white (opt.614)

zoccolo in alluminio H 15
aluminium plinth H 15

alluminio liscio finitura brill (opz.412)
smooth aluminium with brill finish (opt.412)

al ml
per lm

cod.092155
code

cornici cappello top cornices

tinto noce (opz.616)
walnut stained (opt.616)

avorio decapè (opz.617)
pickled ivory (opt.617)

grigio fumo decapè bianco (opz.621)
white pickled smoke grey (opt.621)

bianco decapè (opz.614)
pickled white (opt.614)

corda decapè (opz.623)
pickled jute (opt.623)

bianco camelia vintage (opz.619)
vintage camellia white (opt.619)

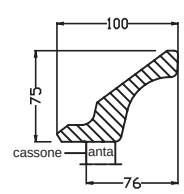

disegno cornice
design cornice

LAURA

APERTURA VERTICALE OBLIQUA

I pensili con questo tipo di meccanismo necessitano per l'apertura di poco spazio libero sopra il mobile grazie al movimento basculante dell'anta che si apre senza difficoltà applicando poca forza anche in presenza di frontali pesanti. Con l'arresto progressivo le ante si fermano in qualsiasi posizione; in questo modo la maniglia è sempre facilmente raggiungibile. La chiusura è ammortizzata ed è possiibile regolare la forza di tenuta in base al peso del frontale.

OBLIQUE VERTICAL OPENING

Wall units that mount this type of mechanism require little clearance above the cabinet thanks to the swivelling movement of the door that can be easily opened by applying slight pressure, even with heavy fronts.The doors stop in any position thanks to the gradual stopping movement; in this way, the handle is always easily accessible.The closing movement is cushioned and the closing force can be adjusted according to the weight of the front door.

DI SERIE
STANDARD

MOTORIZZATO SERVO-DRIVE
SERVO-DRIVE MOTORISED (Opz.007)

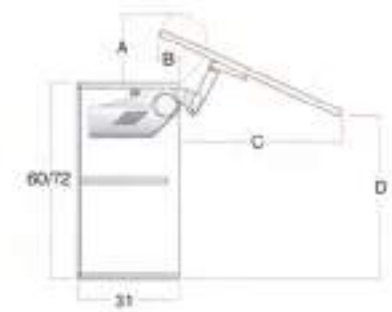

	A	B	C	D
H 60	18	9,6	46,5	53,5
H 72	18	9,6	57	61

APERTURA VERTICALE

L'anta ad apertura verticale, potendo essere sollevata completamente verso l'alto, consente un accesso totale all'interno del pensile. Ideale per l'impiego in mobili a colonna per nascondere ad esempio apparecchi elettrici, o pensili con corpi mobili sovrastanti, ha la chiusura ammortizzata e la possibilità di regolare la forza di tenuta in base al peso del frontale.

VERTICAL OPENING

Doors with vertical opening movement can be fully raised to fully access the inside of the wall unit.

Ideal for use on column units to conceal electrical appliances for examples, or on wall units surmounted by mobile units.

The closing movement is cushioned and the closing force can be adjusted according to the weight of the front door.

DI SERIE
STANDARD

MOTORIZZATO SERVO-DRIVE
SERVO-DRIVE MOTORISED (Opz.007)

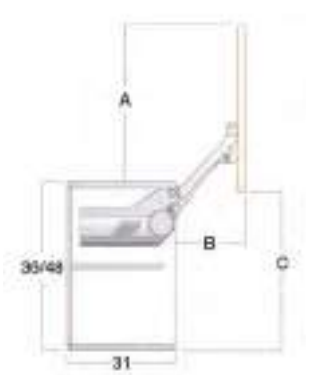

	A	B	C	
H 36	34	23,5	34,5	
H 48	43	28,5	43,5	

PENSILE CON APERTURA ANTE A PACCHETTO

Il meccanismo d'apertura ante a pacchetto è idoneo sia sul pensile H 72 che H 96; la regolazione della forza di apertura può essere impostata in modo esatto in base ai pesi dei frontali, la chiusura è ammortizzata e la cerniera centrale clip si contraddistingue per l'innovativa tecnologia che garantisce la sicurezza per le dita.

WALL UNIT WITH LIFT-UP FOLDING DOOR

The lift-up folding door opening mechanism is suitable for wall units with H 72 or H 96; the opening force can be adjusted precisely according to the weight of the fronts, while the closing movement is cushioned and the central clip-on hinge features innovative technology for safeguarding the fingers.

H 72

H 96

DI SERIE
STANDARD

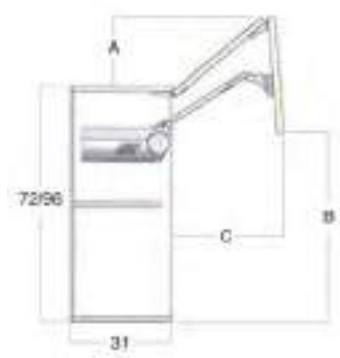

	A	B	C
H 72	16,5	54	41
H 96	20	69	53

MOTORIZZATO SERVO-DRIVE
SERVO-DRIVE MOTORISED (Opz.007)

SCHEMA MONTAGGIO LIMITATORE
LIMITER INSTALLATION DIAGRAM

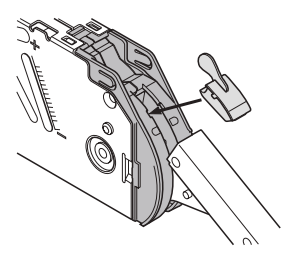

Per evitare l'interferenza dell'anta in fase di apertura con cornici o mensole, si può richiedere il limitatore dell'angolo di apertura cod. 5620005

In order to avoid that the door interferes with cornices or shelves during the opening movement, it is possible to request an opening angle limiter: code 5620005

PENSILI RIBALTA CHIUSURA BLUMOTION

FLAP DOOR WALL UNITS BLUMOTION CLOSING SYSTEM

PENSILE CON APERTURA A RIBALTA

Le ante aprendosi verso l'alto consentono di avere un' ampia visione d'insieme all'interno del mobile. In questo modo è possibile un comodo accesso agli oggetti contenuti al suo interno e, dal punto di vista ergonomico, molto vantaggioso. La regolazione della forza di apertura può essere impostata in modo esatto in base al peso del frontale. Grazie all'arresto progressivo le ante si fermano in qualsiasi posizione; in questo modo la maniglia è sempre facilmente raggiungibile. La chiusura è ammortizzata e un'unica manovra è sufficente per regolare il frontale tridimensionalmente grazie all'assenza di cerniere e al sistema di aggancio clip.

WALL UNIT WITH FLAP DOOR

The doors that open upwards guarantee ample overall visibility inside the cabinet. In this way, all objects housed inside the cabinet can be comfortably accessed, making the system highly advantageous from an ergonomic perspective. The opening force can be adjusted precisely depending on the weight of the front. The doors stop in any position thanks to the gradual stopping movement; in this way, the handle is always easily accessible. The closing movement is cushioned and a single manoeuvre is required to three-dimensionally adjust the front, thanks to the clip-on system and the absence of hinges.

DI SERIE
STANDARD

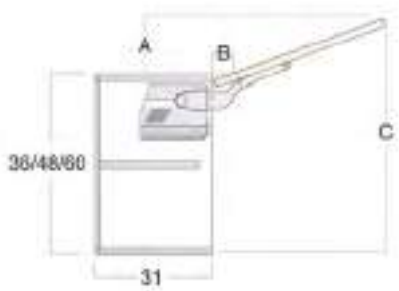

	A	B	C
H 36	11,5	3,5	37
H 48	15	3,5	49
H 60	18,5	3,5	61

Per evitare l'interferenza dell'anta in fase di apertura con cornici o mensole, si può richiedere il limitatore dell'angolo di apertura cod. 5620010

In order to avoid that the door interferes with cornices or shelves during the opening movement, it is possible to request an opening angle limiter: code 5620010

MOTORIZZATO SERVO-DRIVE
SERVO-DRIVE MOTORISED (Opz.007)

SCHEMA MONTAGGIO LIMITATORE PER RIBALTA H 36

FLAP DOOR LIMITER INSTALLATION DIAGRAM H 36

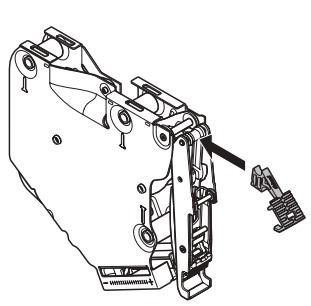

SCHEMA MONTAGGIO LIMITATORE PER RIBALTA H 48

FLAP DOOR LIMITER INSTALLATION DIAGRAM H 48

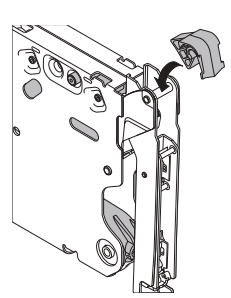

TIPOLOGIE CAPPE CAMINO
HOODS CHIMNEY TYPES

cappa tipo “I”

type “I” hood

cappa tipo “SN”

N.B.: non disponibile per la finitura Rovere

type “SN” hood

N.B.: Oak finish not available

cappa tipo “T”

type “T” hood

cappa tipo “D1”

N.B.: non disponibile per la finitura Rovere

type “D1” hood

N.B.: Oak finish not available

TIPOLOGIE CAPPE CAMINO
HOODS CHIMNEY TYPES

cappa tipo “B1”
N.B.: non disponibile per la finitura Rovere

type “B1” hood
N.B.: Oak finish not available

cappa tipo “E”
type “E” hood

cappa tipo “P1”
type “P1” hood

cappa tipo “P2”
type “P2” hood

TIPOLOGIE CAPPE
HOODS TYPES

cappa isola
island hood

cappa isola con piastrelle
island hood with tiles

SCHEMA CAPPA CAMINETTO AD ANGOLO

DIAGRAM OF CORNER CHIMNEY HOOD

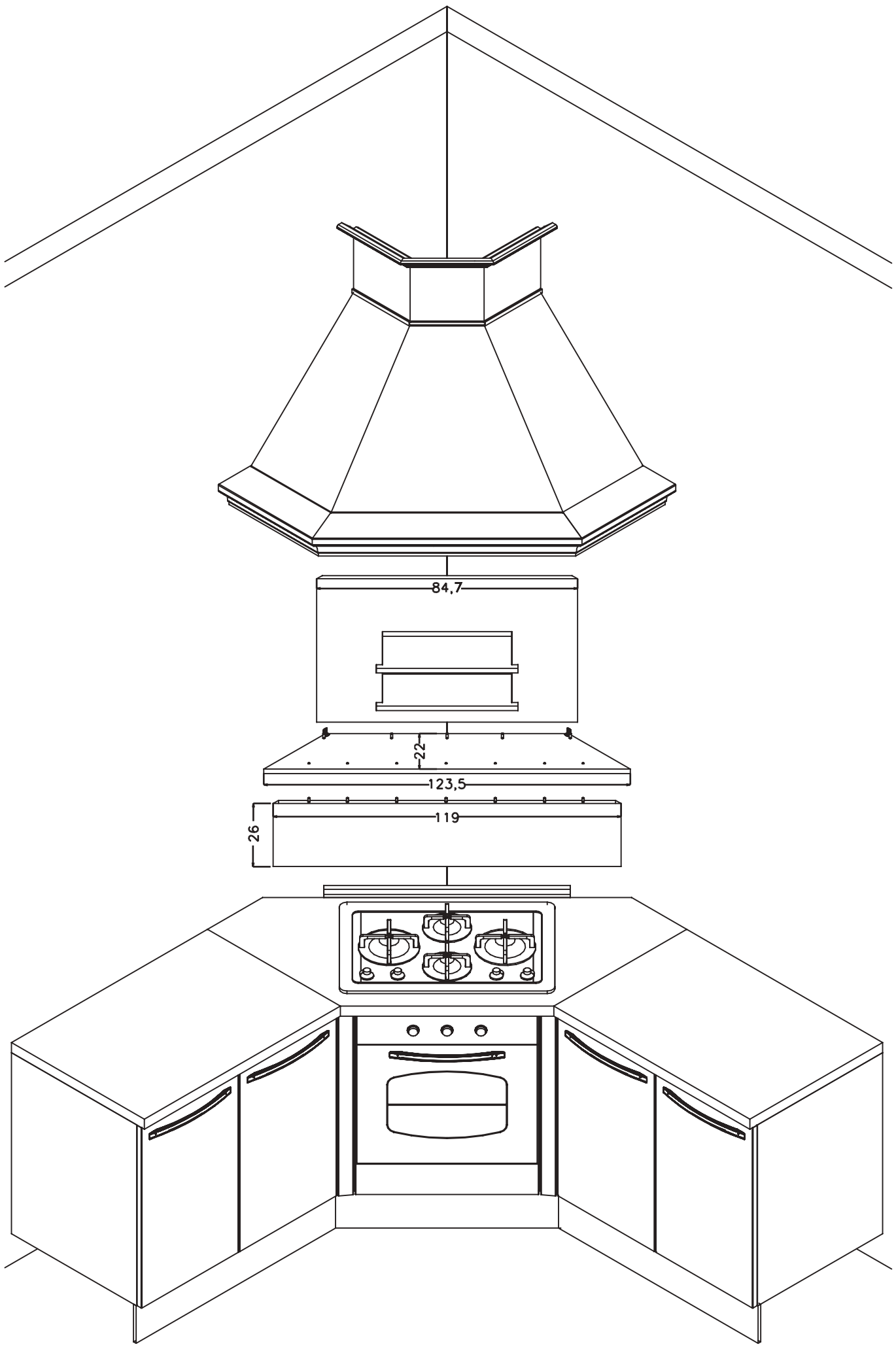

SCHEMA CAPPA CAMINETTO AD ANGOLO

DIAGRAM OF CORNER CHIMNEY HOOD

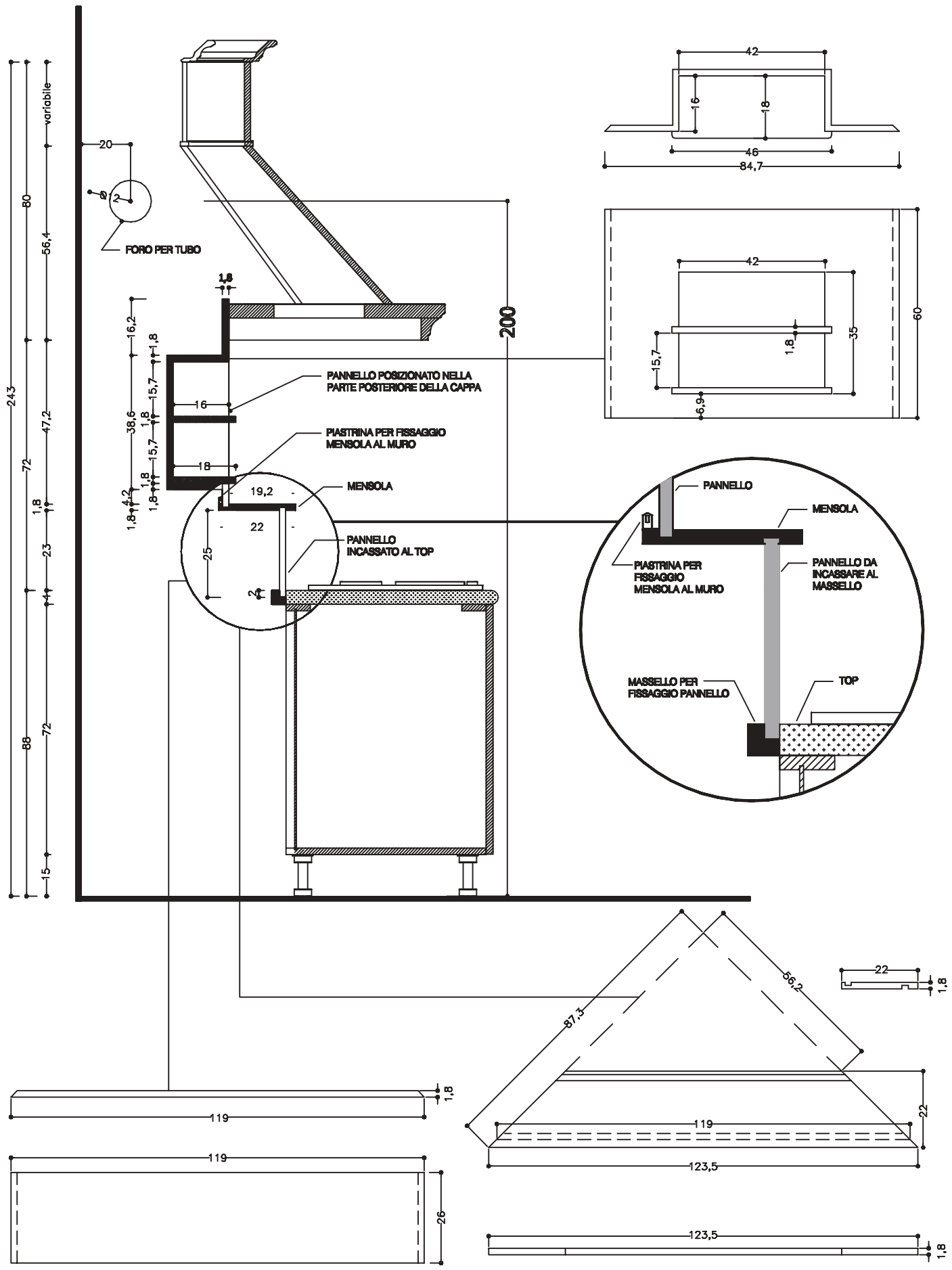

LAURA

COLORI PIASTRELLE PER CAPPE
TILES COLOURS FOR HOODS

Serie: SASSI DEL PIAVE
Range: SASSI DEL PIAVE

botticino
(opz.120)
botticino

travertino noce
(opz.125)
walnut travertine

scabas
(opz.110)
scabas

giallo dorè
(opz.112)
golden yellow

travertino chiaro
(opz.127)
light travertine

COLORI EFFETTO MURO PER CAMINI CAPPE

COLOR EFFECT FOR WALL CHIMNEY HOODS

BIANCO ASSOLUTO
a rullo (opz.R005)
frattonato (opz.F005)
ABSOLUTE WHITE
for roller (opt.R005)
for trowel (opt.F005)

ROSA
a rullo (opz.R037)
frattonato (opz.F037)
PINK
for roller (opt.R037)
for trowel (opt.F037)

GIALLO ANTICO
a rullo (opz.R021)
frattonato (opz.F021)
ANTIQUE YELLOW
for roller (opt.R021)
for trowel (opt.F021)

VISONE
a rullo (opz.R117)
frattonato (opz.F117)
MINK
for roller (opt.R117)
for trowel (opt.F117)

RILEVAZIONE DEL FUORI SQUADRO

OUT-OF-PLUMB MEASUREMENTS

Per le composizioni ad angolo è importante rilevare l'esatta misura dell'angolo per il corretto montaggio della cucina.
Si tenga presente che la diagonale dell'angolo di 90° è di cm 141,4 (100x100).

For corner compositions, it is important to measure the corner precisely to ensure that the kitchen is correctly installed.
Bear in mind that diagonal segment opposite the 90° corner measures 141,4 (100x100)

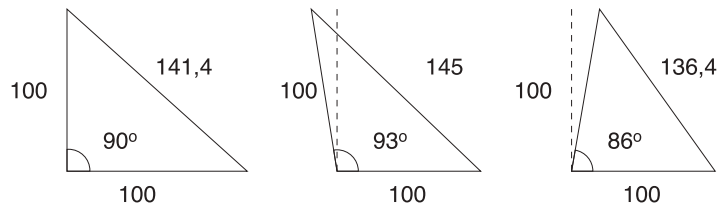

Riportiamo di seguito una tabella in cui sono riportate rispettivamente la misura dell'angolo con la diagonale corrispondente.

Below is a table indicating, respectively, the size of the corner and the length of the corresponding diagonal segment

ANGOLI SUPERIORI A 90°

CORNERS EXCEEDING 90°

angolo in gradi corner in degrees	diagonale in cm diagonal segment in cm
90	141,4
90,5	142
91	142,6
91,5	143,3
92	143,9
92,5	144,5
93	145
93,5	145,7
94	146,3
94,5	146,9
95	147,4
95,5	148
96	148,6
96,5	149,2
97	149,8
97,5	150,4
98	150,9
98,5	151,5
99	152,1
99,5	152,6
100	153,2

ANGOLI INFERIORI A 90°

CORNERS BELOW 90°

angolo in gradi corner in degrees	diagonale in cm diagonal segment in cm	aumento in cm della composizione increase in cm of the composition
90	141,4	–
89,5	140,8	–
89	140,2	–
88,5	139,5	–
88	138,9	–
87,5	138,3	–
87	137,7	–
86,5	137	–
86	136,4	–
85,5	135,8	1,5
85	135,1	2
84,5	134,5	2,5
84	133,8	3
83,5	133,2	3,5
83	132,5	4,5
82,5	131,9	5
82	131,2	6
81,5	130,5	6,5
81	129,9	8
80,5	129,2	8,5
80	128,5	9,5
79,5	127,9	10
79	127,2	10,5
78,5	126,5	11,5
78	125,8	12
77,5	125,2	12,5
77	124,5	13,5

ANGOLO MAGGIORE DI 90°

CORNER EXCEEDING 90°

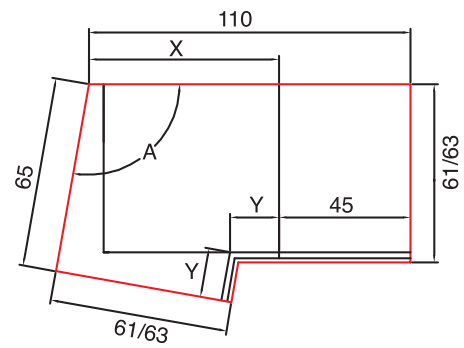

Nel caso in cui abbiamo un angolo maggiore di 90° le misure della base ad angolo non cambiano, ma viene aumentata la misura del massello angolare (Y).
N.B. per angoli maggiori di 110° interpellare sempre il nostro Ufficio Tecnico.

In case of corners exceeding 90°, the dimensions of the corner base unit do not change, while the size of the corner solid wood section (y) increases.
Note: for corners exceeding 110°, always contact our Technical Department.

ANGOLO COMPRESO TRA 86° E 90°

CORNER BETWEEN 86° AND 90°

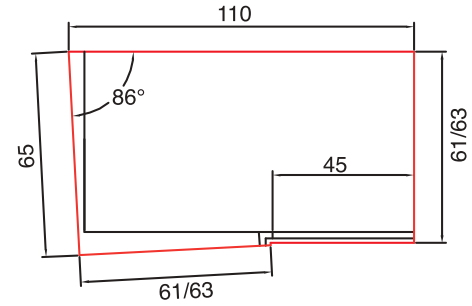

Nel caso in cui abbiamo un angolo compreso tra 86° e 90° le misure della base ad angolo non cambiano, ma viene diminuita la misura del massello angolare (Y).
Inoltre è necessario tener presente che di seguito alla base ad angolo non possono essere inserite basi forno, cassettiere, lavastoviglie, ma esclusivamente basi con anta incernierata sul fianco.

In case of corners between 86° and 90°, the dimensions of the corner base unit do not change, while the size of the corner solid wood section (y) decreases. Moreover, it is important to remember that oven base units, drawer units or dish-washers cannot be inserted next to the corner base unit, but only base units that have the door hinges on the side.

ANGOLO MINORE DI 86°

CORNER BELOW 86°

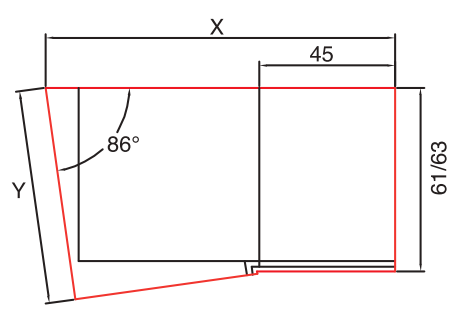

Quando l'angolo è inferiore a 86° la lunghezza della composizione viene aumentata in rapporto all'ampiezza dell'angolo (vedi tabella) per questo motivo è importante specificare nell'ordine le misure delle pareti da arredare.
Inoltre è necessario tener presente che di seguito alla base ad angolo non possono essere inserite basi forno, cassettiere, lavastoviglie, ma esclusivamente basi con anta incernierata sul fianco.

When the corner measures below 86°, the lenght of the composition increases in relation to the size of the corner (see table); for this reason, in the order it is important to specify the measurements of the walls to be furnished. Moreover, it is important to remember that oven base unit, drawer units or dish-washers cannot be inserted next to the corner base unit, but only base units that have the door hinges on the side.

RILEVAZIONE DEL FUORI SQUADRO

OUT-OF-PLUMB MEASUREMENTS

Nelle composizioni lineari dove a inizio o fine composizione c'è una parete fuori squadro prendere sempre la misura della diagonale e comunicarla al nostro Ufficio Tecnico.

In regards to linear compositions that have an out-of-plumb wall at the beginning or end of the composition, remember to always take the measurement of the diagonal segment and notify it to our Technical Department.

Nell'esempio n. 1 l'angolo è maggiore di 90° e quindi occorre aumentare il top davanti; la stessa cosa si deve fare per le basi, mettendo una fascia di tamponamento.

In example no.1, the corner exceeds 90°, thus the worktop must be extendend on the front; the same applies to base units, where a filler panel must be added.

Nell'esempio n. 2 l'angolo è minore di 90° occorre accorciare la composizione; questo vale sia per il top che per le basi.

In example no.2, the corner is below 90°, therefore the composition must be shortened; this applies to both the worktop and base units.

ESEMPIO n. 1
EXAMPLE NO. 1

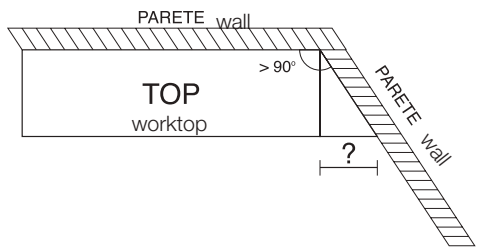

ESEMPIO n. 2
EXAMPLE NO. 2

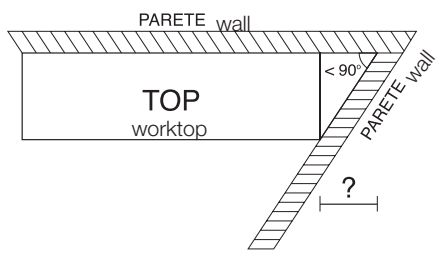

Nel caso in cui nell'angolo ci sia un pilastro, occorre rilevare oltre alle misure del pilastro anche le 3 diagonali come riportato nello schema (d1-d2-d3).

In case there is a pilar in the corner, we need to have the 3 diagonal measures as shown in the scheme (d1-d2-d3) other than the measures of the pilar itself

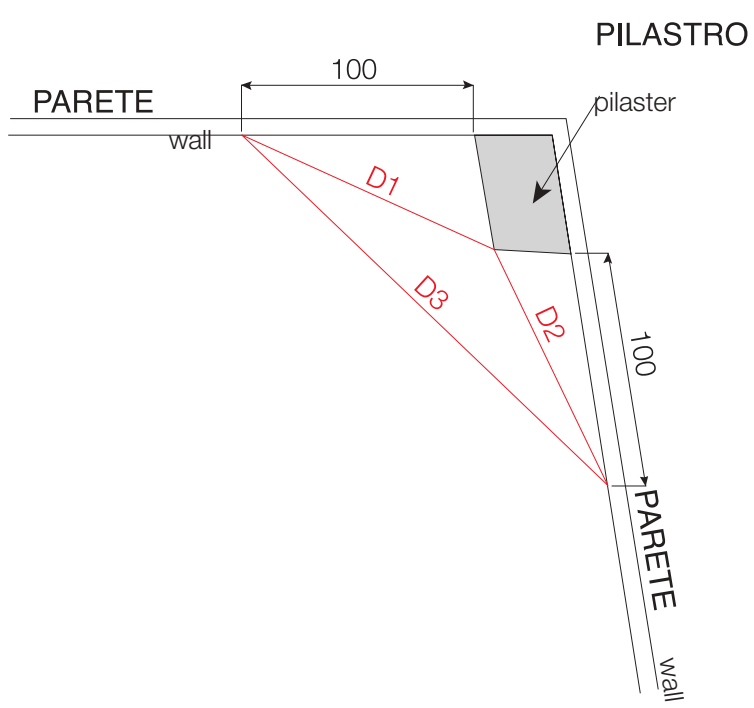

SCHEMA BASI E TOP TERMINALI

DIAGRAMS OF END BASE UNITS AND WORKTOPS

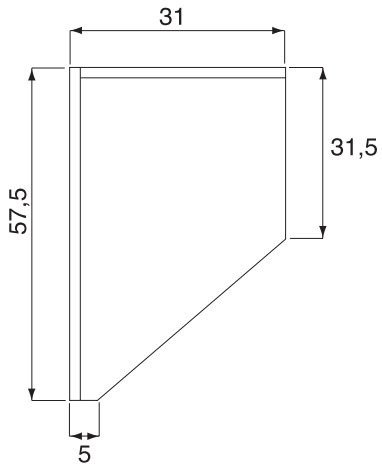

BASE TERMINALE
a giorno tipo “C”
Type “C”
open END BASE UNIT

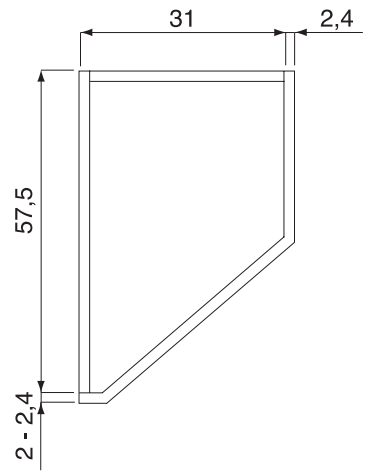

BASE TERMINALE
con anta tipo “C
END BASE UNIT
with type “C” door

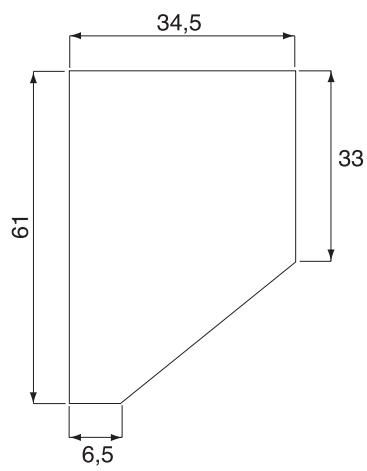

TOP PER BASE TERMINALE
a giorno tipo “C”
WORKTOP FOR type “C”
open END BASE UNIT

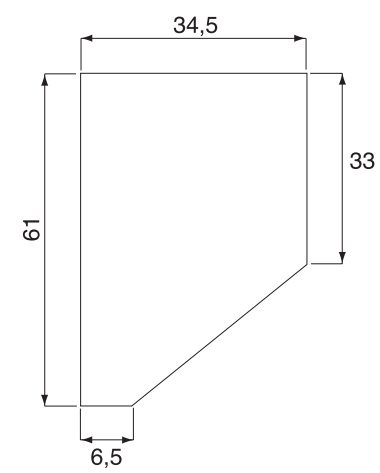

TOP PER BASE TERMINALE
con anta tipo “C”
WORKTOP FOR END BASE UNIT
with type “C” door

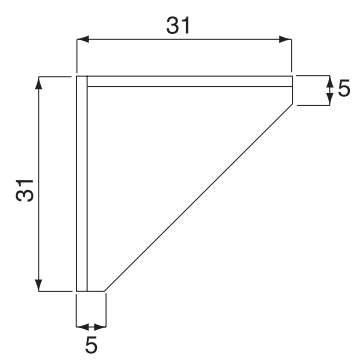

PENSILE TERMINALE
a giorno tipo “C”
Type “C”
open END WALL UNIT

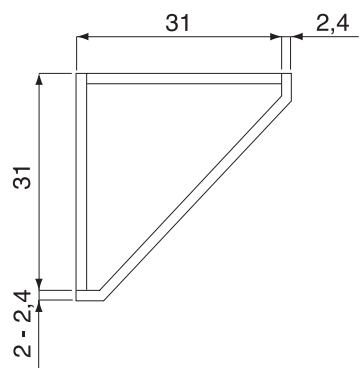

PENSILE TERMINALE
con anta tipo “C”
END WALL UNIT
with type “C” door

POSIZIONAMENTO BARRA PER FISSAGGIO PENSILI

POSITIONING OF THE WALL UNIT FIXING STRIP

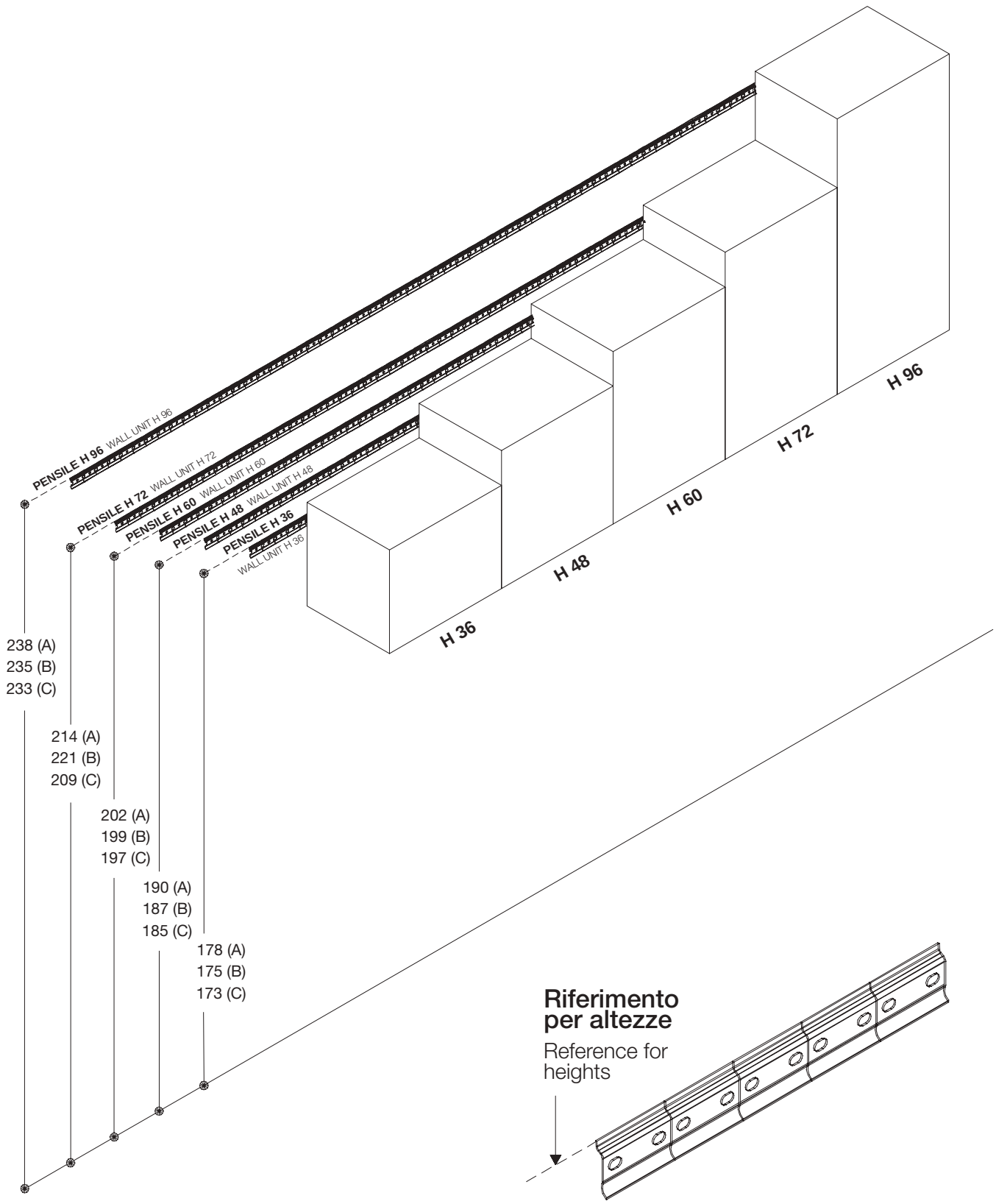

(A) Zoccolo H 15
(A) Plinth H 15
(B) Zoccolo H 12
(B) Plinth H 12
(C) Zoccolo H 10
(C) Plinth H 10

N.B.: in prossimità dell'attaccaglia, mettere minimo 2 fischer vicini, per dare una maggiore tenuta

Note: place at least 2 rawl plugs close together near fixing elements to increase the load bearing capacity

SCHEMA DI ALLACCIO IMPIANTO ELETTRICO IDRICO E GAS

POWER, WATER AND GAS NETWORKS CONNECTIONS DIAGRAM

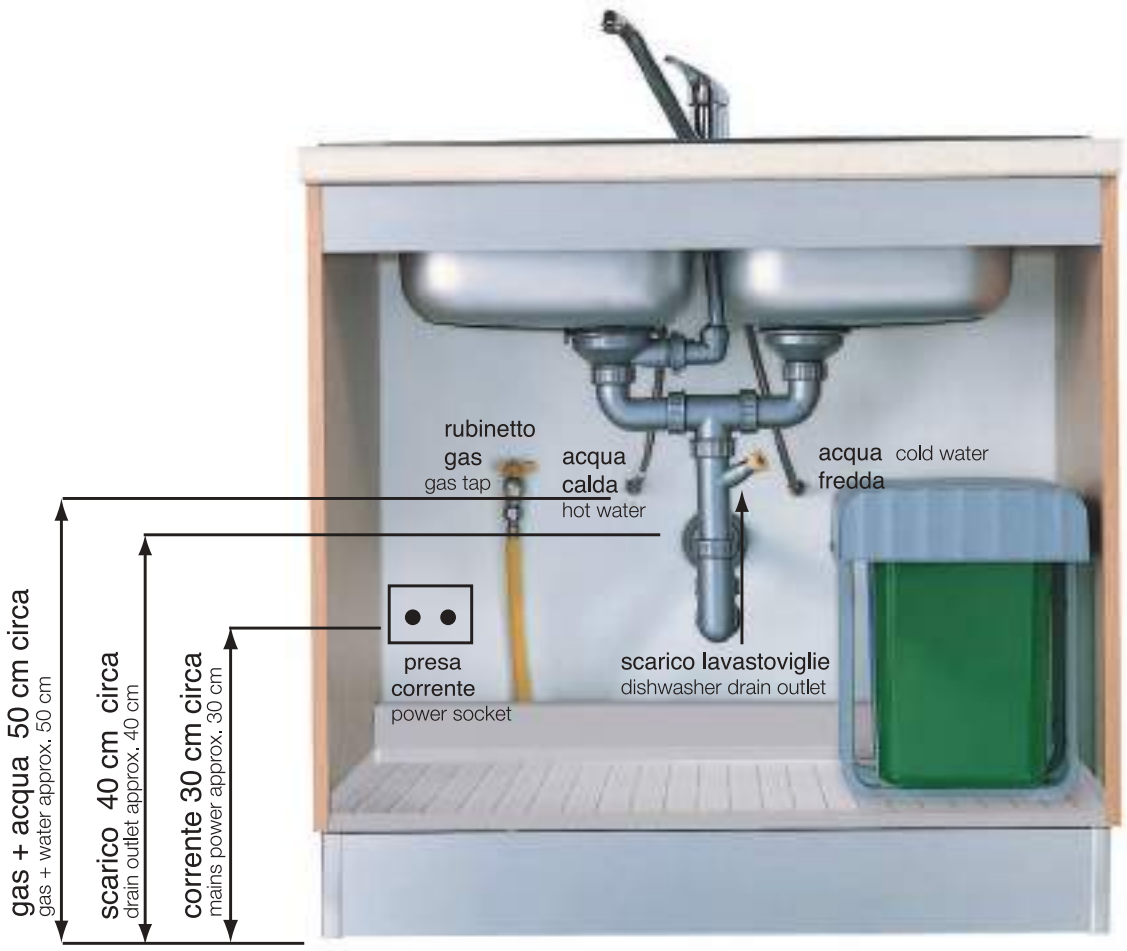

SOTTOLAVELLO CON ANTE

SINK BASE UNIT WITH DOORS

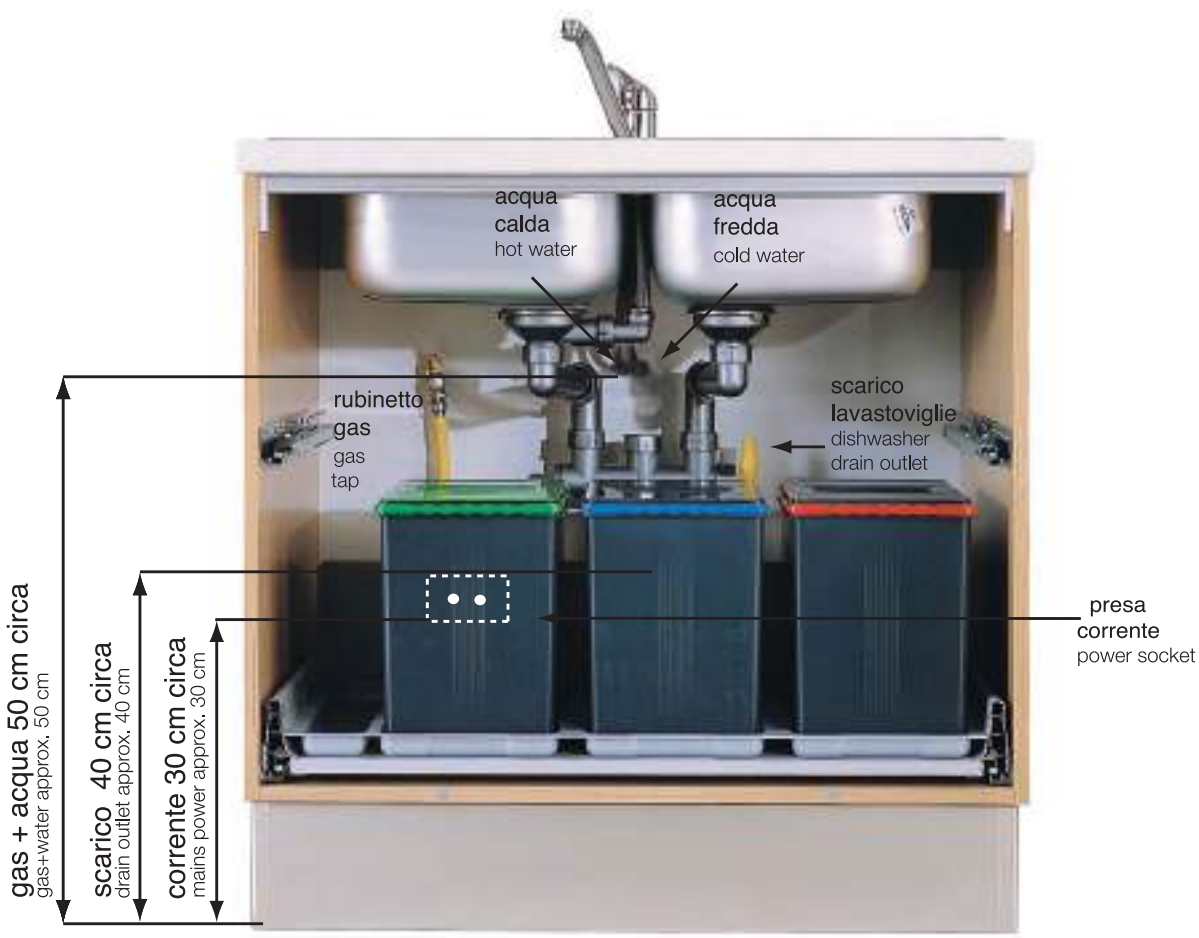

SOTTOLAVELLO 2 CESTONI CON SIFONE SALVASPAZIO

SINK BASE UNIT WITH 2 DEEP DRAWERS AND SPACE-SAVER DRAIN PIPING

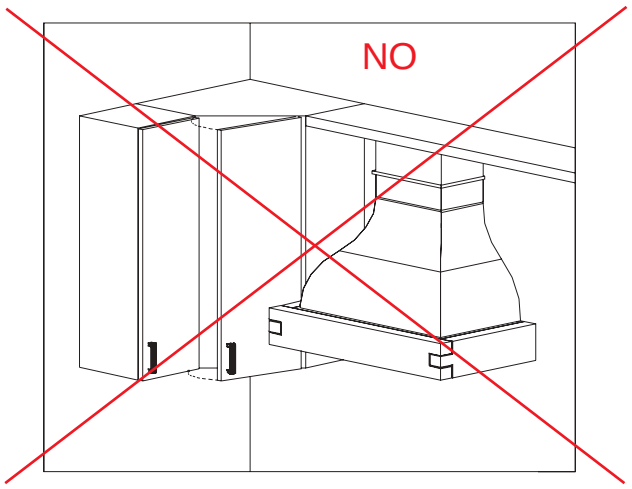

CAPPA A RIDOSSO DEL PENSILE ANGOLO
HOOD ADJACENT TO CORNER WALL UNIT

Consigliamo di non posizionare una cappa d'arredamento a fianco di un pensile angolo 65x65 diagonale in quanto impedisce la corretta apertura dell'anta.
It is advisable not to install a design hood adjacent to a 65x65 cm diagonal corner wall unit, as this interferes with the opening of the wall unit door.

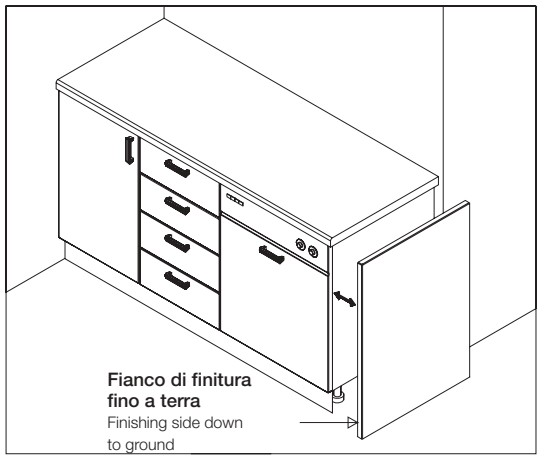

ELETTRODOMESTICO A FINE COMPOSIZIONE
HOUSEHOLD APPLIANCE AT THE END OF A COMPOSITION

Nel caso che la lavastoviglie o la lavatrice sia posizionata a fine composizione occorre l'uso di un fianco di finitura fino a terra, considerando lo spessore dello stesso per determinare la lunghezza del top.
If a dishwasher or washing machine is placed at the end of a composition, it is necessary to install a finishing side down to ground; the latter's thickness must be considered when determining the lenght of the worktop.

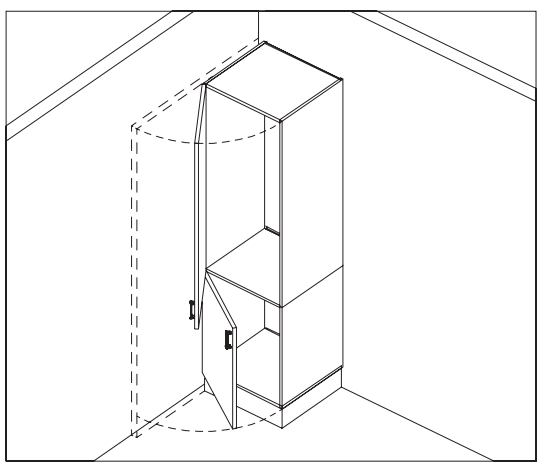

FRIGORIFERO VICINO AL MURO
REFRIGERATOR NEAR THE WALL

Nel caso che una colonna frigorifero sia posizionata vicino ad una parete occorre lasciare uno spazio di almeno 4 cm per consentire una totale apertura dell'anta della colonna e l'estrazione totale dei cassetti dell'elettrodomestico.
If a fridge column is positioned close to a wall, leave at least 4 cm free to ensure the full opening of the column door and the full extension of the appliance's drawers.

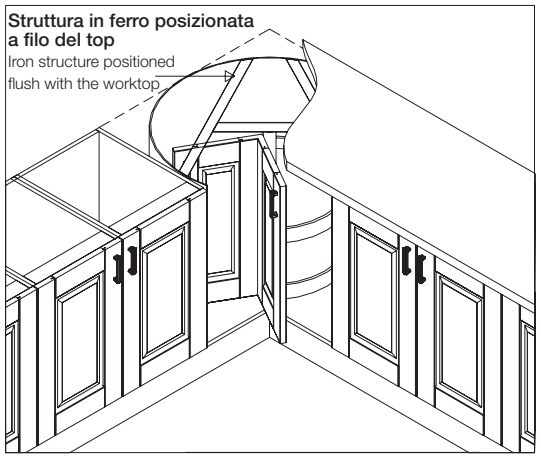

BASE ANGOLO 95x95 2 ANTE GIREVOLI
95x95 CORNER BASE UNIT WITH 2 SWIVEL DOORS

Non è possibile inserire gli elettrodomestici.
Household appliances cannot be inserted

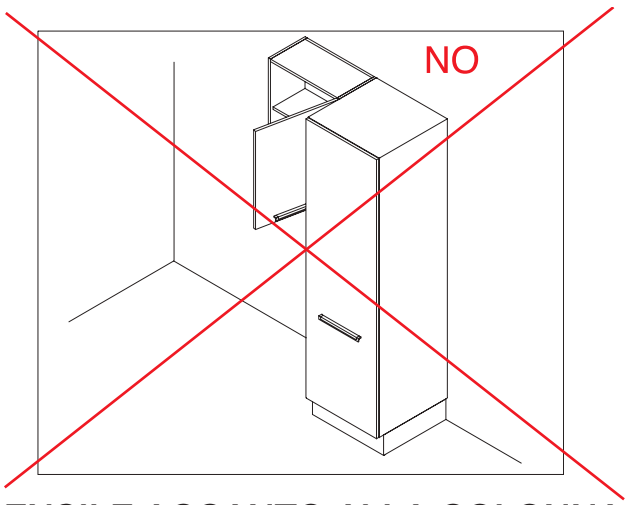

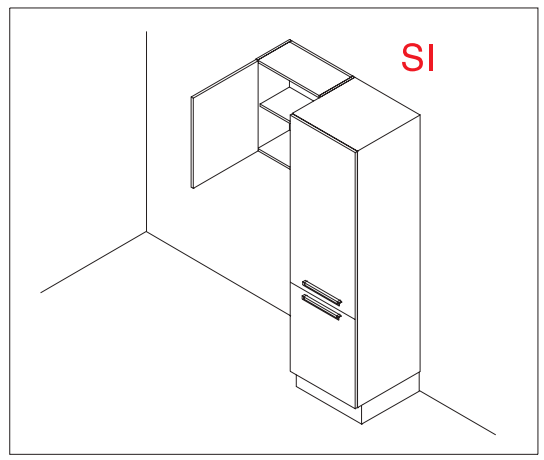

PENSILE ACCANTO ALLA COLONNA
WALL UNIT NEXT TO A COLUMN

Evitare il posizionamento del pensile verso la colonna, in quanto non si ha una completa apertura dell'anta e si rischia di danneggiare il fianco.
Avoid placing a wall unit near the column, as this prevents the complete opening of the door and may cause the side to be damaged

Si consiglia di utilizzare il pensile con l'apertura dell'anta opposta alla posizione della colonna con cerniere a 180°
It is advisable to use a wall unit with a door that opens in the opposite direction to the column's position, with 180° hinges.

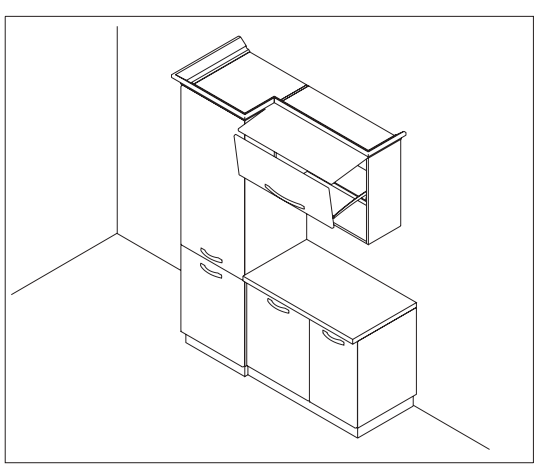

PENSILE A PACCHETTO
WALL UNIT WITH LIFT-UP FOLDING DOOR

Per evitare nei pensili con apertura a pacchetto l'interferenza dell'anta in fase di apertura con cornici o mensole si può richiedere il limitatore dell'angolo di apertura cod.5620005
In order to avoid that the lift-up folding door interferes with cornices or shelves during the opening movement, it is possible to request an opening angle limiter code 5620005

LAURA

MODULARITÀ E COMPONIBILITÀ MODULARITY AND FITTING SOLUTIONS

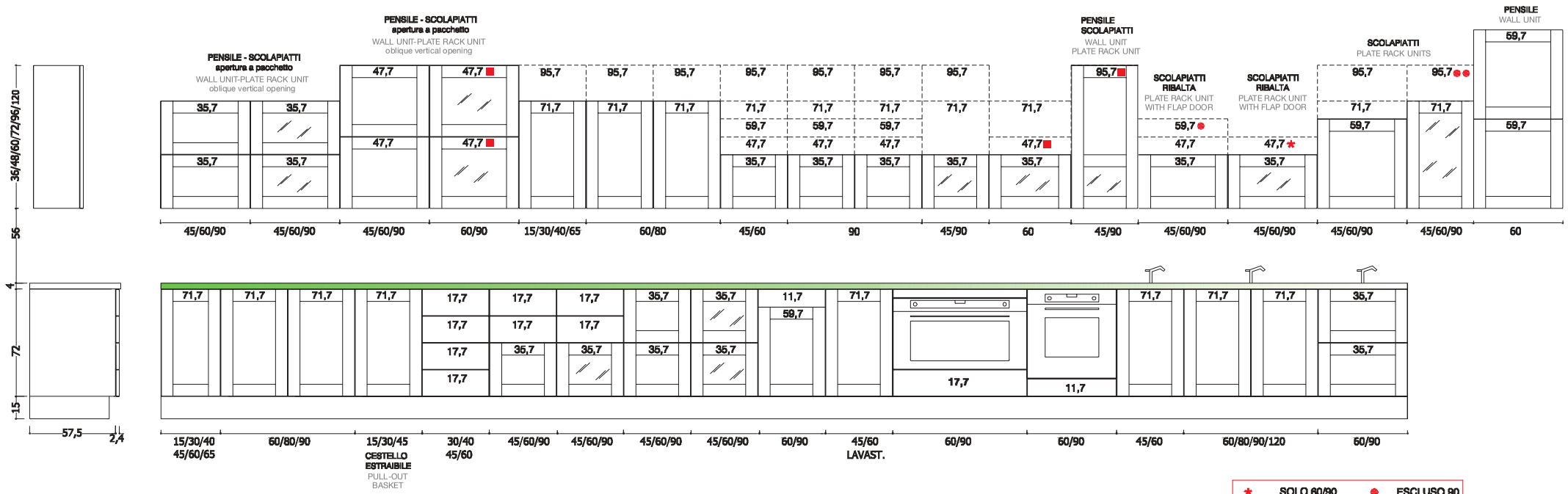

* SOLO 60/90
ONLY 60/90

● ESCLUSO 90
EXCLUDING 90

●● ESCLUSO 60
EXCLUDING 60

■ ESCLUSA FINITURA ROVERE
OAK FINISH EXCLUDED

BASI H 75 RIBASSATE

BASE UNITS H 75 LOW PROFILE

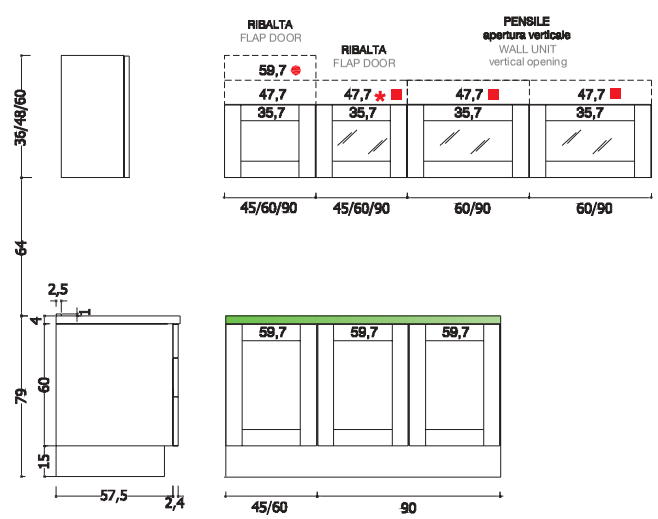

BASI SOSPESE

HANGING BASE UNITS

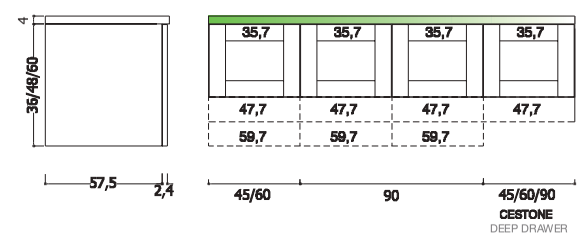

BASI LIVING

ROOM UNITS

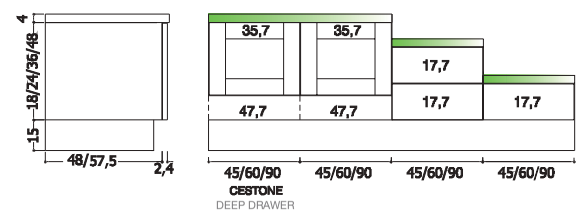

MODULARITÀ E COMPONIBILITÀ MODULARITY AND FITTING SOLUTIONS

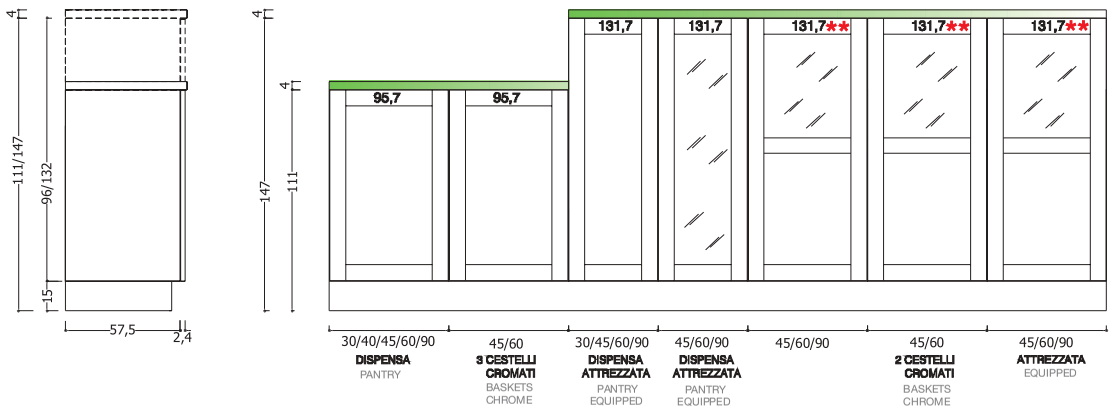

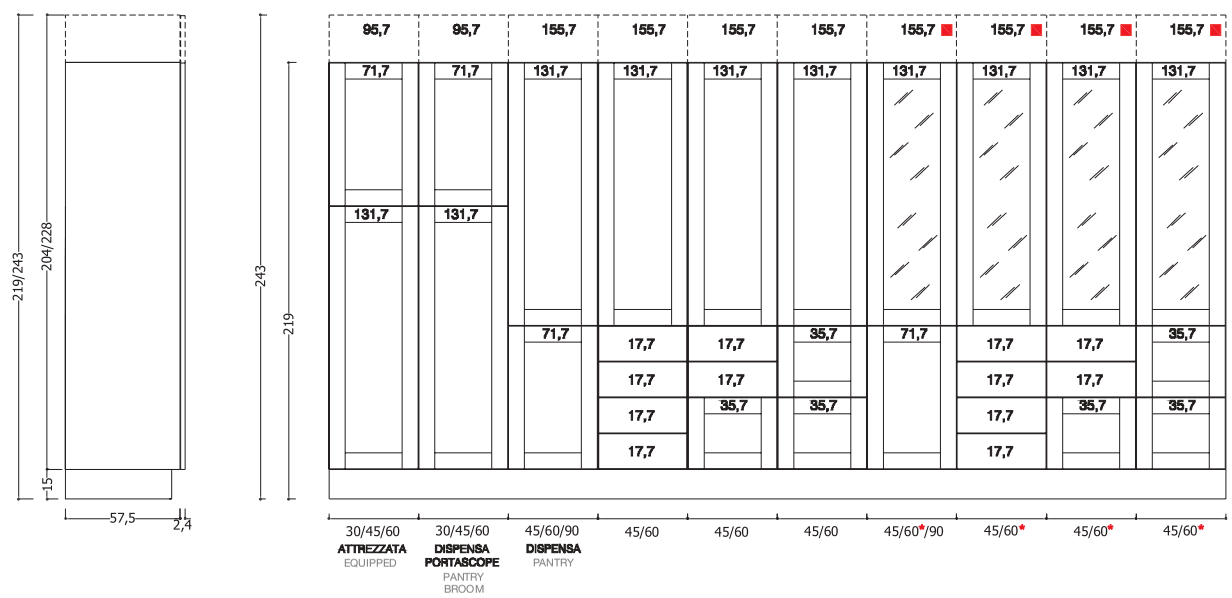

■ **ANTA VETRO SOLO 45**
GLASS DOOR ONLY 45

* **ESCLUSA FINITURA ROVERE**
OAK FINISH EXCLUDING

** **ESCLUSI COLORI FASCIA "B"**
COLOURS BAND "B" EXCLUDED

LAURA

MODULARITÀ E COMPONIBILITÀ MODULARITY AND FITTING SOLUTIONS

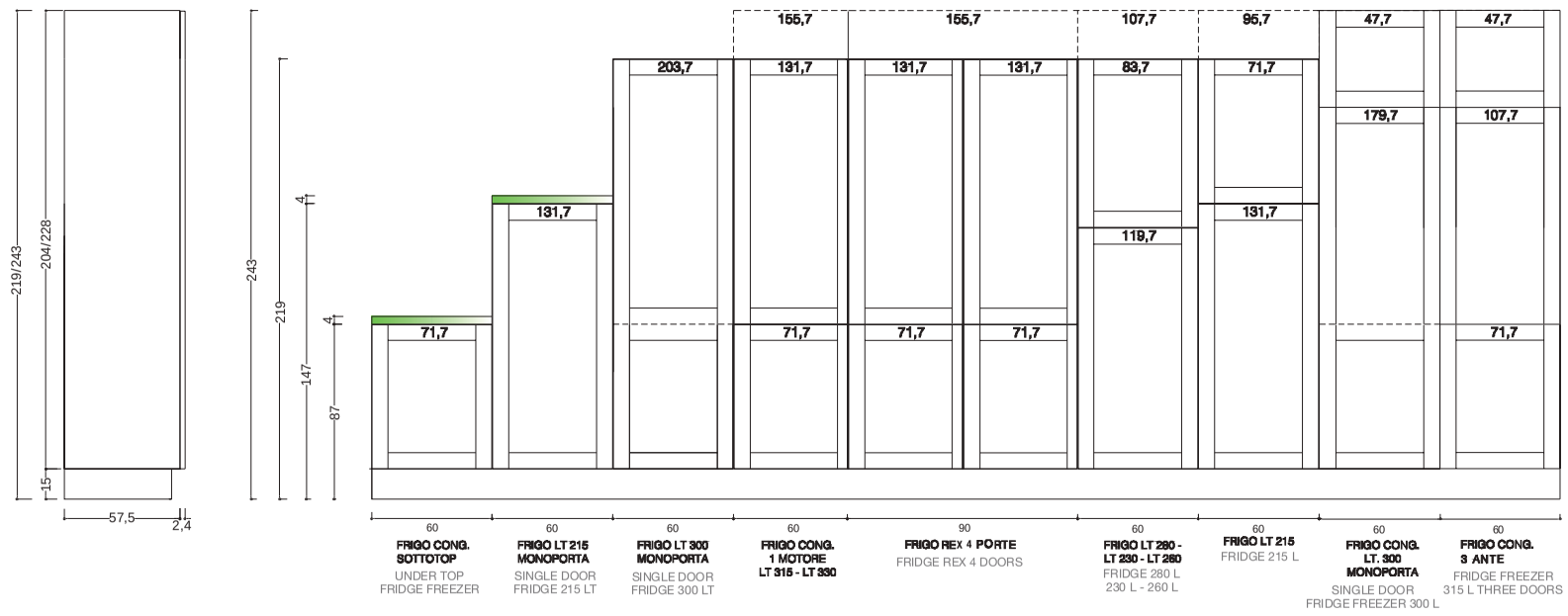

* **ESCLUSA FINITURA ROVERE**
OAK FINISH EXCLUDED