CUCINE LUBE

2023

Agnese
STYLE

Agnese
STYLE

ANTA:
DOOR:

SP: TH: **24** MM

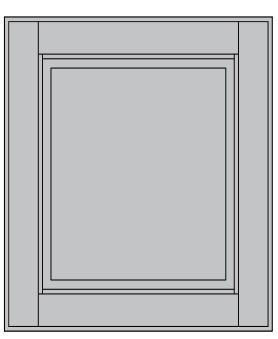

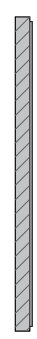

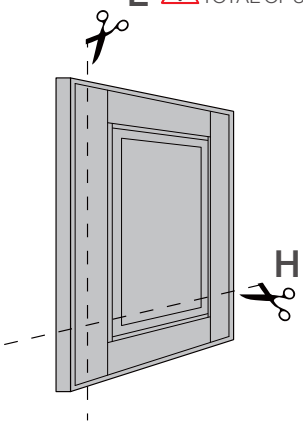

MAX DI 3 CM TOTALI.
TOTAL OF 3 CM MAX.

ANTA SP.24 MM ABBINABILE CON:
TH. 24 MM DOOR MATCHABLE WITH:

CONSULTA:
CONSULT:

GENIUS-K

INSIDE-K

LUCI

ALTRO:
MORE:

GRUPPOLUBE
EXTRANET
extranet.gruppolube.it

bianco assoluto (opz.609N)

bianco camelia (opz.606N)

lino (opz.2475)

cammello (opz.592)

grigio traffico (opz.244S)

grigio minerale (opz.2493)

verde celadon (opz.2492)

verde cinabro (opz.2479)

rosso granato (opz.2494)

Laccato Spazzolato Opaco
Matt open-pore lacquered

bianco assoluto (opz.609NI)

bianco camelia (opz.606NI)

lino (opz.2475I)

cammello (opz.592I)

grigio traffico (opz.2445I)

grigio minerale (opz.2493I)

verde celadon (opz.2492I)

verde cinabro (opz.2479I)

rosso granato (opz.2494I)

Vetro antico "F" con inglesina
Antique panelled "F" glass

bianco assoluto (opz.609NR)

bianco camelia (opz.606NR)

lino (opz.2475R)

cammello (opz.592R)

grigio traffico (opz.2445R)

grigio minerale (opz.2493R)

verde celadon (opz.2492R)

verde cinabro (opz.2479R)

rosso granato (opz.2494R)

Vetro trasparente serigrafato rigatino
Reed-effect transparent glass

ante vetro telaio alluminio
glass doors with aluminium frame
mod. IMMAGINA

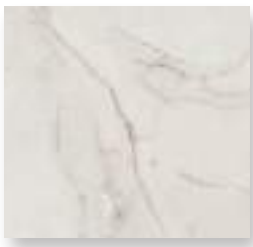
ante lisce melaminiche
plain melamine doors
mod. IMMAGINA

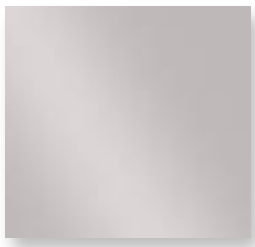
ante lisce laccate
plain lacquered doors
mod. CLOVER

ante laccate effetto perla
lacquered doors with pearl effect
mod. CLOVER

Abbinamenti Consigliati
Recommended matchings

CERTIFICAZIONI E AMBIENTE
ENVIRONMENT AND CERTIFICATIONS

MADE IN ITALY: NORMA UNI 11674
La norma tutela l'acquirente garantendo l'origine italiana e le prestazioni di sicurezza e durata del prodotto, entrambe verificate periodicamente da uno dei più importanti laboratori di prova e certificazione per il legno-arredo in Italia: COSMOB.

MADE IN ITALY: STANDARD UNI 11674
This standard protects purchasers by guaranteeing the Italian origin, safety performance and useful life of products, both periodically verified by one of the leading testing and certification labs for wooden furnishings in Italy: COSMOB.

GREENGUARD
Il Programma di Certificazione GREENGUARD certifica che tutte le strutture dei prodotti a marchio LUBE e CREO sono conformi agli standard più rigorosi in termini di livelli di emissione di Composti Organici Volatili (COV) emessi da mobili, superfici e vernice oltre ad altre sostanze chimiche nocive negli ambienti interni.

GREENGUARD
The GREENGUARD certification programme certifies that all structures of LUBE and CREO products comply with the strictest standards in terms of emissions of volatile organic compounds (VOCs) from furniture, surfaces and coatings, as well as other harmful chemical substances in interior environments.

PANNELLO ECOLOGICO
Le strutture dei mobili LUBE e CREO sono realizzate con pannelli composti da legni riciclati al 100%, certificati dal Consorzio Pannello Ecologico e con materiali a basso impatto ambientale, certificati per la bassa emissione di formaldeide.

ECOLOGICAL PANELS
LUBE and CREO structures are created with panels made from 100% recycled wood, certified by the Eco-Panel Consortium, and from environmentally friendly materials, certified for low formaldehyde emissions.

GRUPPO LUBE ECOLOGIC
Il Gruppo LUBE utilizza per i componenti delle cucine (tutte le strutture, alcune ante e alcuni complementi), materiale conforme al regolamento EPA TSCA TITLE VI, uno dei più severi in merito alle normative di salvaguardia ambientale.

ECOLOGICAL PANELS
The LUBE Group uses for kitchen components (all carcasses, some doors and some accessories), material that complies with the EPA TSCA TITLE VI regulation, one of the strictest regarding environmental protection regulations.

SOSTENIBILITÀ AMBIENTALE
Lube Industries srl è dotata di Sistemi di Gestione per l'Efficienza Ambientale, per la Qualità e per la Salute e la Sicurezza sul Lavoro, in conformità alle norme: UNI EN ISO 14001, UNI EN ISO 9001 e UNI EN ISO 45001.

ENVIRONMENTAL SUSTAINABILITY
Lube Industries S.r.l. implements management systems for environmental efficiency, quality, and occupational health and safety, in conformity to the following standards: UNI EN ISO 14001, UNI EN ISO 9001 and UNI EN ISO 45001.

FSC®
La certificazione FSC® rappresenta il principale meccanismo di garanzia sull'origine del legno o della carta, con questa certificazione Lube Industries ha deciso di rendere noto il suo impegno nei confronti dell'ambiente e si schiera contro il disboscamento incontrollato e il taglio illegale di foreste.

FSC®
FSC® certification is the leading mechanism guaranteeing the origin of wood and paper. With this certification, Lube Industries has decided to demonstrate its commitment to the environment and stand against uncontrolled deforestation and illegal felling.

FOTOVOLTAICO
Energia pulita per prodotti di qualità. Un impianto fotovoltaico, installato nella sede aziendale, copre la superficie di 40.800mq ed eroga una potenza di 6,2 MWp. L'energia prodotta quotidianamente dai pannelli solari, circa 6000 KWh, è in grado di soddisfare il fabbisogno dei processi produttivi aziendali.

PHOTOVOLTAICS
Clean energy for high-quality products. A photovoltaic plant, installed at the company headquarters, covers an area of 40,800 m2 and has a power output of 6.2 MWp.The energy generated daily by the solar panels, approximately 6,000 KWh, is enough to meet the company's production needs.

STRUTTURE
CARCASSES

frassino
bianco assoluto (opz.6050)
schiena e ripiano bianco
(opz.001)
absolute white ash (opt.6050)
white back panel and shelf
(opt.001)

frassino
bianco camelia (opz.6055)
schiena e ripiano conchiglia
(opz.8910)
camelia white ash (opt.6055)
shell back panel and shelf
(opt.8910)

frassino lino (opz.8919)
schiena e ripiano bianco
(opz.001)
linen ash (opt.8919)
white back panel and shelf
(opt.001)

frassino cammello (opz.9485)
schiena e ripiano visone
(opz.948M)
camel ash (opt.9485)
mink back panel and shelf
(opt.948M)

bianco (opz.001)
schiena e ripiano bianco
(opz.001)
white (opt.001)
white back panel and shelf
(opt.001)

visone (opz.948M)
schiena e ripiano visone
(opz.948M)
mink (opt.948M)
mink back panel and shelf
(opt.948M)

lavagna (opz.9620)
schiena e ripiano lavagna
(opz.9620)
slate grey (opt.9620)
slate grey back panel and shelf
(opt.9620)

fango (opz.8860)
schiena e ripiano fango
(opz.8860)
mud (opt.8860)
mud back panel and shelf
(opt.8860)

conchiglia (opz.8910)
schiena e ripiano conchiglia
(opz.8910)
shell (opt.8910)
shell back panel and shelf
(opt.8910)

argilla (opz.9690)
schiena e ripiano argilla
(opz.9690)
clay (opt.9690)
clay back panel and shelf
(opt.9690)

GRUPPO LUBE ECOLOGIC
IL GRUPPO LUBE UTILIZZA, PER I COMPONENTI DELLE CUCINE*, MATERIALE CONFORME AL REGOLAMENTO EPA TSCA TITLE VI, UNO DEI PIU' SEVERI IN MERITO ALLE NORMATIVE DI SALVAGUARDIA AMBIENTALE.
*per componenti si intendono tutte le strutture, alcune ante e alcuni complementi del modello.

GREENGUARD
PRODUCT CERTIFIED FOR LOW CHEMICAL EMISSIONS UL.COM/GG UL 2818

GREENGUARD
LE STRUTTURE DELLE CUCINE SONO CONTRADDISTINTE DALLA CERTIFICAZIONE GREENGUARD,PER SODDISFARE GLI STANDARD PIU' RIGOROSI IN TERMINI DI LIVELLI DI EMISSIONE DI COMPOSTI ORGANICI VOLATILI (COV).

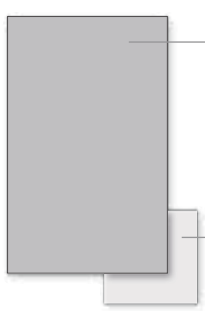

Per finiture ante e strutture consigliate vedi pagine 12
For doors finishes and recommended carcasses see pages 12

MENSOLE P. 31 - 61 COME STRUTTURE
D. 31-61 SHELVES AS CARCASSES

mensole in laminato
come strutture

laminate shelves
as carcasses

MENSOLE P. 31 - 61 COME ANTE
D. 31-61 SHELVES AS DOORS

mensole impiallacciate

veneered shelves

Per le finiture vedi pagine 12
For finishes see pages 12

ZOCCOLI H. 13
H. 13 PLINTHS

zoccoli in pvc pvc plinths

di serie
standard

frassino bianco assoluto (opz.590)

frassino bianco camelia (opz.6055)

frassino lino (opz.8919)

frassino cammelo (opz.592)

frassino grigio traffico (opz.244S)

zoccoli in pvc impiallacciati pvc veneered plinths

frassino bianco assoluto (opz.I609N)

frassino bianco camelia (opz.I606N)

frassino lino (opz.I247S)

frassino cammelo (opz.I592)

frassino grigio traffico (opz.I244S)

frassino grigio minerale (opz.I2493)

frassino verde celadon (opz.I2492)

frassino verde cinabro (opz.I2479)

frassino rosso granato (opz.I2494)

zoccoli in alluminio verniciati a polvere finitura opaca
aluminum plinths height powder coated matt finish

oro (opz.AU)

titanio (opz.9545)

ottone (opz.7761)

rame brunito (opz.8168)

terra d'ombra (opz.955T)

silver dark (opz.9507)

nero (opz.7892)

CORNICI CAPPELLO
TOP CORNICES

frassino bianco assoluto (opz.609N)

frassino bianco camelia (opz.606N)

frassino lino (opz.247S)

frassino cammelo (opz.592)

frassino grigio traffico (opz.244S)

frassino grigio minerale (opz.2493)

frassino verde celadon (opz.2492)

frassino verde cinabro (opz.2479)

frassino rosso granato (opz.2494)

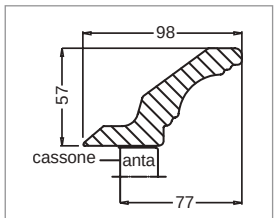

dettaglio cornice
cornice detail

MANIGLIE
HANDLES

DI SERIE STANDARD

Maniglia 360T finitura titanio
anta L 15 ⟶ pomo
anta da L 30 a L 45 ⟶ passo 160 mm
anta da L 60 a L 90 ⟶ passo 320 mm

Handle 360T titanium finish
door W 15 ⟶ knob
door from W 30 to W 45 ⟶ centre-to-centre distance 160 mm
door from W 60 to W 90 ⟶ centre-to-centre distance 320 mm

A RICHIESTA ON REQUEST

Maniglia 360R finitura rame brunito
anta L 15 ⟶ pomo
anta L 30 a L 45 ⟶ passo 160 mm
anta da L 60 a L 90 ⟶ passo 320 mm

Handle 360R brunished copper finish
door W 15 ⟶ knob
door W 30 to W 45 ⟶ centre-to-centre distance 160 mm
door from W 60 to W 90 ⟶ centre-to-centre distance 320 mm

Maniglia 360V finitura verde cinabro
anta L 15 ⟶ pomo
anta L 30 a L 45 ⟶ passo 160 mm
anta da L 60 a L 90 ⟶ passo 320 mm

Handle 360V cinnabar green finish
door W 15 ⟶ knob
door W 30 to W 45 ⟶ centre-to-centre distance 160 mm
door from W 60 to W 90 ⟶ centre-to-centre distance 320 mm

Maniglia 57BA finitura bronzo anticato
anta L 15 ⟶ passo 12 mm
anta L 30 a L 45 ⟶ passo 160 mm
anta da L 60 a L 90 ⟶ passo 320 mm

Handle 57BA antiqued bronze finish
door W 15 ⟶ centre-to-centre distance 12 mm
door W 30 to W 45 ⟶ centre-to-centre distance 160 mm
door from W 60 to W 90 ⟶ centre-to-centre distance 320 mm

Maniglia 57K finitura acciaio
anta L 15 ⟶ passo 12 mm
anta L 30 a L 45 ⟶ passo 160 mm
anta da L 60 a L 90 ⟶ passo 320 mm

Handle 57K steel finish
door W 15 ⟶ centre-to-centre distance 12 mm
door W 30 to W 45 ⟶ centre-to-centre distance 160 mm
door from W 60 to W 90 ⟶ centre-to-centre distance 320 mm

Maniglia 57BB finitura bronzo brunito
anta L 15 ⟶ passo 12 mm
anta L 30 a L 45 ⟶ passo 160 mm
anta da L 60 a L 90 ⟶ passo 320 mm

Handle 57BB burnished bronze finish
door W 15 ⟶ centre-to-centre distance 12 mm
door W 30 to W 45 ⟶ centre-to-centre distance 160 mm
door from W 60 to W 90 ⟶ centre-to-centre distance 320 mm

Maniglia 57F finitura grafite
anta L 15 ⟶ passo 12 mm
anta L 30 a L 45 ⟶ passo 160 mm
anta da L 60 a L 90 ⟶ passo 320 mm

Handle 351B graphite finish
door W 15 ⟶ centre-to-centre distance 12 mm
door W 30 to W 45 ⟶ centre-to-centre distance 160 mm
door from W 60 to W 90 ⟶ centre-to-centre distance 320 mm

A RICHIESTA ON REQUEST

Maniglia 352G finitura oro
anta L 15 ⟶ pomo
anta L 30 a L 45 ⟶ passo 160 mm
anta da L 60 a L 90 ⟶ passo 320 mm

Handle 352G gold finish
door W 15 ⟶ knob
door W 30 to W 45 ⟶ centre-to-centre distance 160 mm
door from W 60 to W 90 ⟶ centre-to-centre distance 320 mm

Maniglia 352R finitura rame
anta L 15 ⟶ pomo
anta L 30 a L 45 ⟶ passo 160 mm
anta da L 60 a L 90 ⟶ passo 320 mm

Handle 352R copper finish
door W 15 ⟶ knob
door W 30 to W 45 ⟶ centre-to-centre distance 160 mm
door from W 60 to W 90 ⟶ centre-to-centre distance 320 mm

Maniglia 60S finitura silver dark
anta L 15 ⟶ passo 96 mm
anta L 30 a L 45 ⟶ passo 160 mm
anta da L 60 a L 90 ⟶ passo 320 mm

Handle 60S dark silver finish
door W 15 ⟶ centre-to-centre distance 96 mm
door W 30 to W 45 ⟶ centre-to-centre distance 160 mm
door from W 60 to W 90 ⟶ centre-to-centre distance 320 mm

Maniglia 60V finitura visone
anta L 15 ⟶ passo 96 mm
anta L 30 a L 45 ⟶ passo 160 mm
anta da L 60 a L 90 ⟶ passo 320 mm

Handle 60V mink finish
door W 15 ⟶ centre-to-centre distance 96 mm
door W 30 to W 45 ⟶ centre-to-centre distance 160 mm
door from W 60 to W 90 ⟶ centre-to-centre distance 320 mm

Maniglia 176N finitura nichel satinato
anta L 15 ⟶ pomo
anta L 30 a L 90 ⟶ passo 128 mm

Handle 176N satin nickel finish
door W 15 ⟶ knob
door W 30 to W 90 ⟶ centre-to-centre distance 128 mm

Maniglia 180N finitura nichel satinato
anta L 15 ⟶ pomo
anta L 30 a L 90 ⟶ passo 128 mm

Handle 180N satin nickel finish
door W 15 ⟶ knob
door W 30 to W 90 ⟶ centre-to-centre distance 128 mm

Maniglia 353T finitura verniciato titanio
anta L 15 ⟶ passo 64 mm
anta L 30 a L 45 ⟶ passo 160 mm
anta da L 60 a L 90 ⟶ passo 320 mm

Handle 353T titanium painted finish
door W 15 ⟶ centre-to-centre distance 64 mm
door W 30 to W 45 ⟶ centre-to-centre distance 160 mm
door from W 60 to W 90 ⟶ centre-to-centre distance 320 mm

Maniglia 605 finitura argento anticato
passo 96 mm

Handle 605 antique silver finish
centre-to-centre distance 96 mm

Maniglia 606 finitura argento anticato
passo 96 mm

Handle 606 antique silver finish
centre-to-centre distance 96 mm

Pomo 435 finitura argento anticato

Knob hole 435 antique silver finish

PENSILI
WALL UNITS

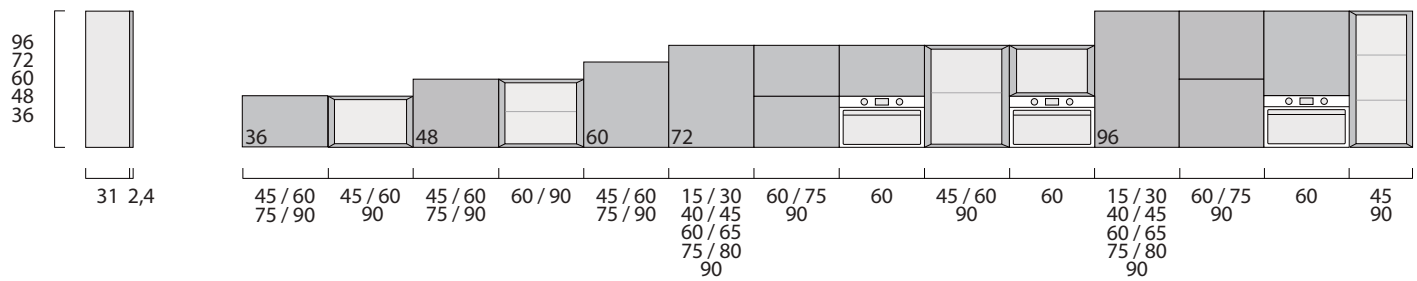

BASI
BASE UNITS

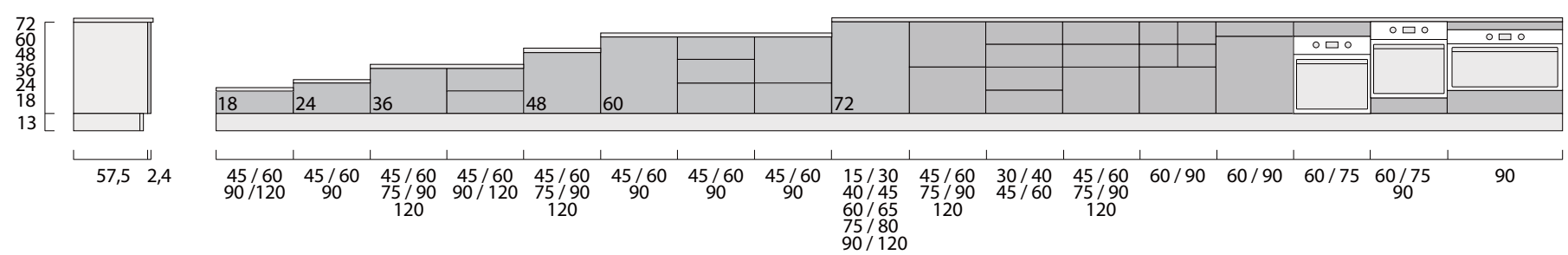

COLONNE H.109 / H.145
H.109 / H.145 COLUMNS

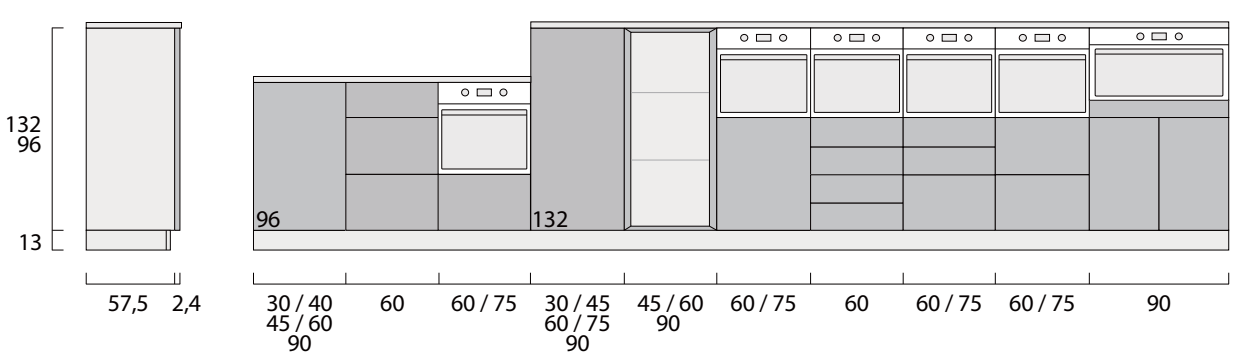

BASI SOSPESE
SUSPENDED BASE UNITS

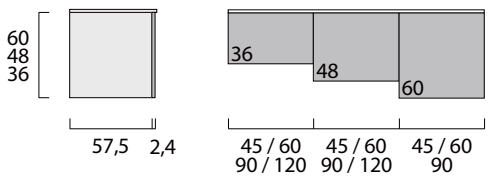

Per attrezzature interne e meccanismi di apertura vedere relative sezioni nel listino.
For internal equipment and opening mechanisms, see respective sections in the price list.

Per dimensioni dei singoli frontali vedere relative sezioni nel listino.
For size of individual doors, see respective sections in the price list.

ELEMENTI PER LIVING
LIVING ELEMENTS

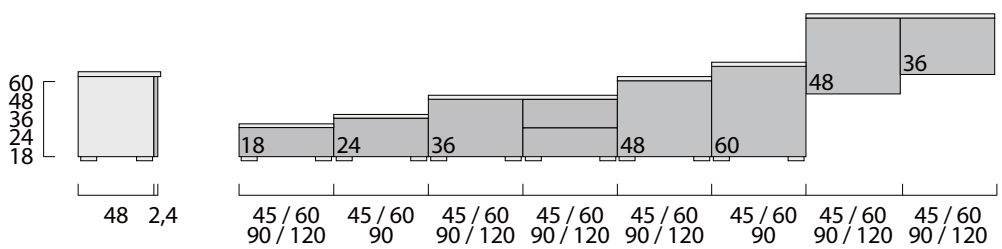

COLONNE H.217 / H.241
H.217 / H.241 COLUMNS

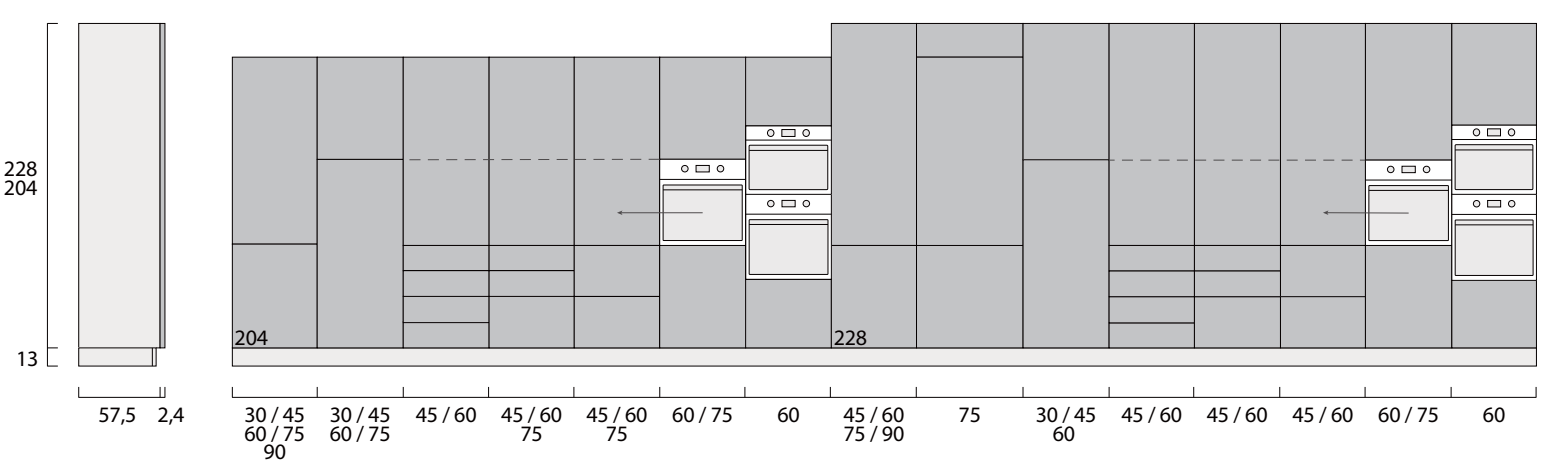

LACCATO SPAZZOLATO OPACO
MATT OPEN-PORE LACQUERED

Anta sp.24 mm composta da un telaio in massello di frassino e bugna in "mdf" impiallacciata. Laccatura spazzolata in finitura opaca con grado di lucentezza "2 Gloss".
24 mm thick door composed of a solid ash frame and veneered "mdf" raised panel. Matt "2 Gloss" open-pore lacquer.

bianco assoluto (opz.609N)

bianco camelia (opz.606N)

lino (opz.247S)

cammello (opz.592)

PREZZI FASCIA "A"
CATEGORY "A" PRICES

COLORI IN PRONTA CONSEGNA
AVAILABLE COLOURS

grigio traffico (opz.244S)

grigio minerale (opz.2493)

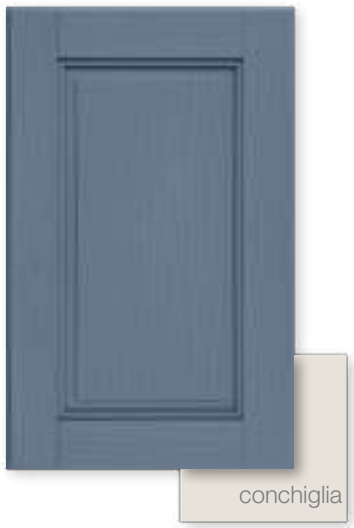

DETTAGLIO TECNICO ANTA
DOOR TECHNICAL DETAIL

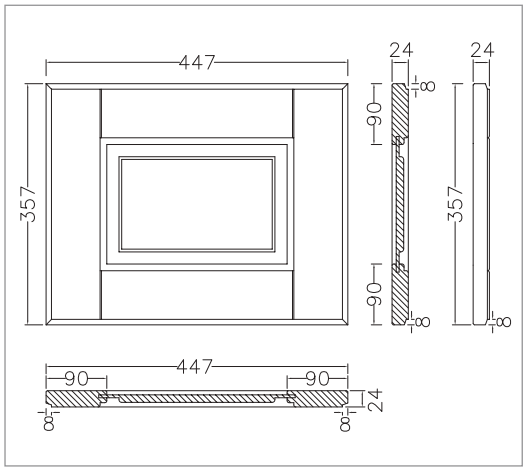

PREZZI FASCIA "B"
CATEGORY "B" PRICES

verde celadon (opz.2492)

verde cinabro (opz.2479)

rosso granato (opz.2494)

VETRO ANTICO "F" CON INGLESINA

ANTIQUE PANELLED "F" GLASS

bianco assoluto (opz.609NI)

bianco camelia (opz.606NI)

lino (opz.2475I)

cammello (opz.592I)

PREZZI FASCIA "A"

CATEGORY "A" PRICES

COLORI IN PRONTA CONSEGNA

AVAILABLE COLOURS

grigio traffico (opz.2445I)

grigio minerale (opz.2493I)

DETTAGLIO TECNICO ANTA

DOOR TECHNICAL DETAIL

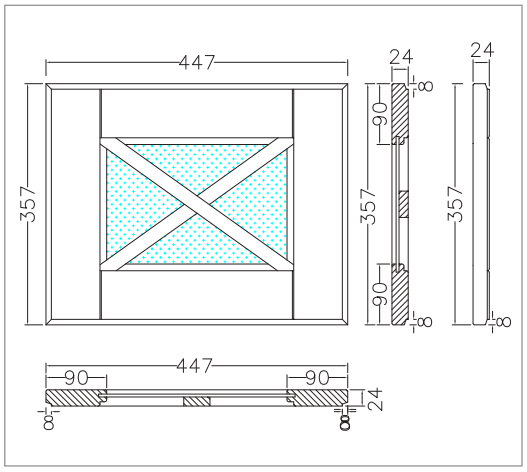

PREZZI FASCIA "B"

CATEGORY "B" PRICES

verde celadon (opz.2492I)

verde cinabro (opz.2479I)

rosso granata (opz.2494I)

VETRO TRASPARENTE SERIGRAFATO RIGATINO
REED-EFFECT TRANSPARENT GLASS

bianco assoluto (opz.609NR)

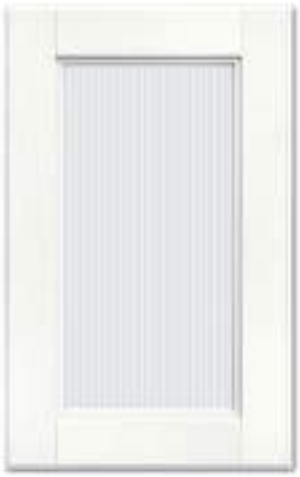

bianco camelia (opz.606NR)

lino (opz.2475R)

cammello (opz.592R)

PREZZI FASCIA "A"
CATEGORY "A" PRICES

COLORI IN PRONTA CONSEGNA
AVAILABLE COLOURS

grigio traffico (opz.2445R)

grigio minerale (opz.2493R)

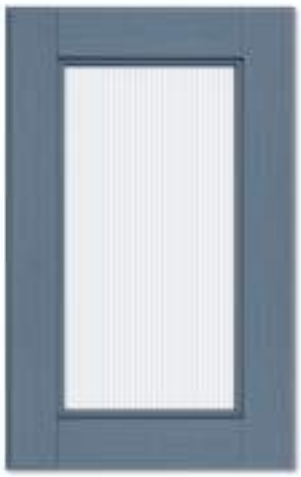

DETTAGLIO VETRO TRASPARENTE SERIGRAFATO RIGATINO
REED-EFFECT TRANSPARENT GLASS DETAIL

PREZZI FASCIA "B"
CATEGORY "B" PRICES

verde celadon (opz.2492R)

verde cinabro (opz.2479R)

rosso granato (opz.2494R)

VETRO GLASS

CLICCA QUI PER LA GAMMA DEI VETRI TELAIO ALLUMINIO

CLICK HERE FOR THE RANGE OF ALUMINIUM FRAMED GLASS

CERNIERA 110° BLUMOTION DI SERIE
STANDARD 110° BLUMOTION HINGES

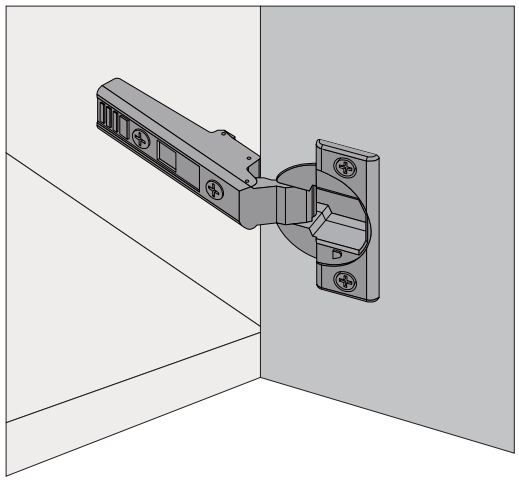

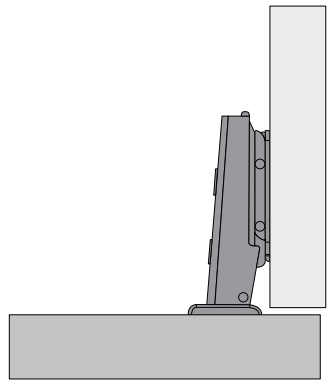

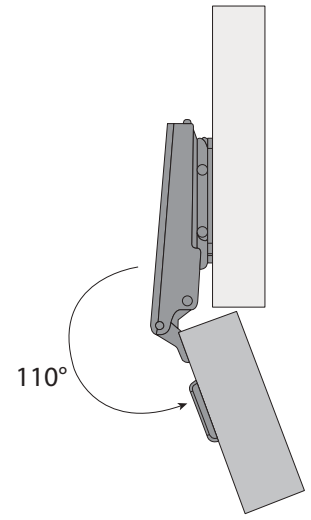

CERNIERA 155° BLUMOTION
155° BLUMOTION HINGES

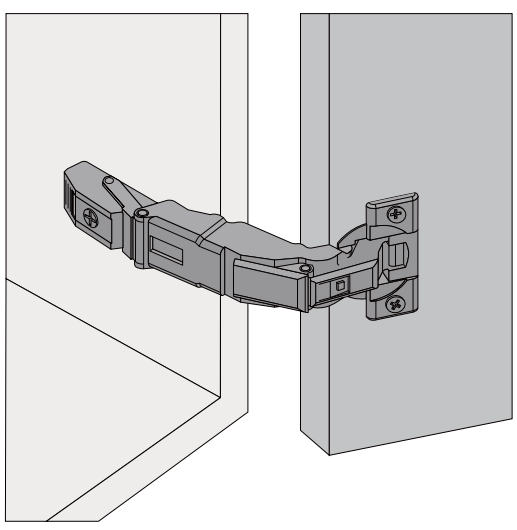

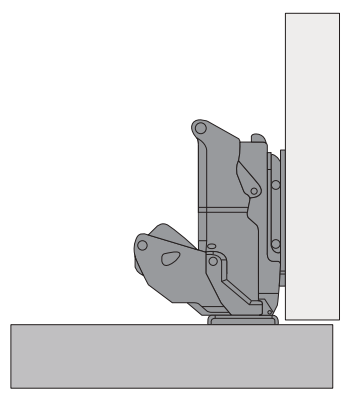

Le cerniere 155° Blumotion nei pensili sono a richiesta.
Sono invece di serie nei pensili colapiatti.
Blumotion 155° hinges in wall units are optional.
They are, however, standard in the plate rack wall units.

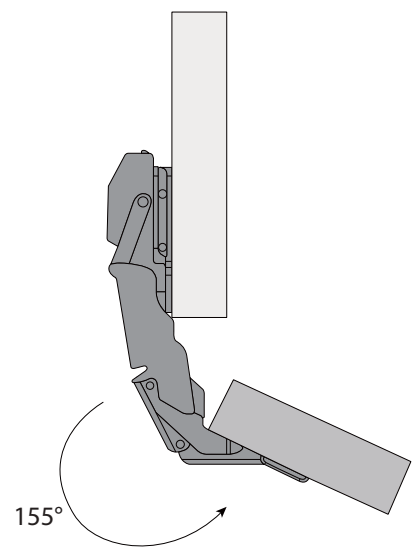

APERTURA A RIBALTA
FLAP OPENING

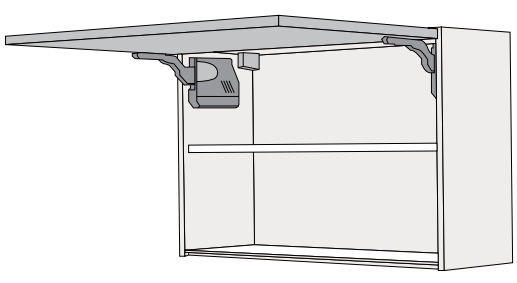

Limitatore angolo di apertura cod. 5620010
Opening anglelimiter code 5620010

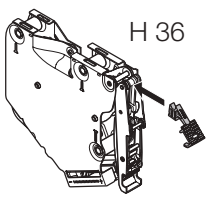

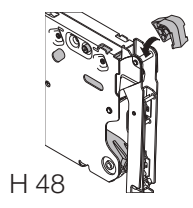

DI SERIE
STANDARD

MOTORIZZATO SERVO-DRIVE
SERVO-DRIVE MOTORIZED
(Opz. 007)

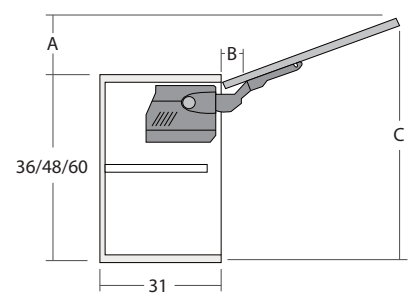

	A	B	C
H 36	11,5	3,5	37
H 48	15	3,5	49
H 60	18,5	3,5	61

APERTURA VERTICALE
VERTICAL OPENING

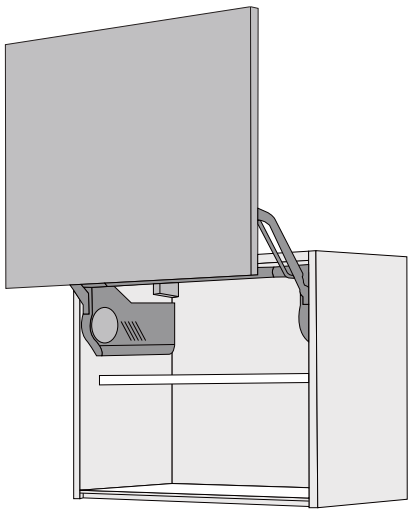

DI SERIE
STANDARD

MOTORIZZATO SERVO-DRIVE
SERVO-DRIVE MOTORIZED
(Opz. 007)

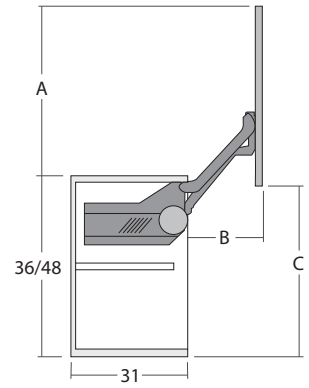

	A	B	C
H 36	34	23,5	34,5
H 48	43	28,5	43,5

APERTURA ANTE A PACCHETTO
LIFT-UP FOLDING OPENING

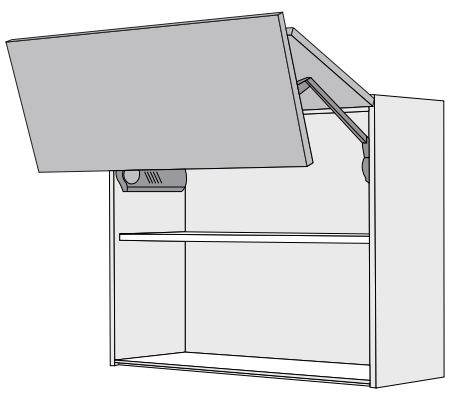

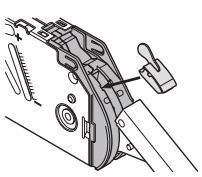

Limitatore angolo di apertura
cod. 5620005
Opening angle limiter
code 5620005

DI SERIE
STANDARD

MOTORIZZATO SERVO-DRIVE
SERVO-DRIVE MOTORIZED
(Opz. 007)

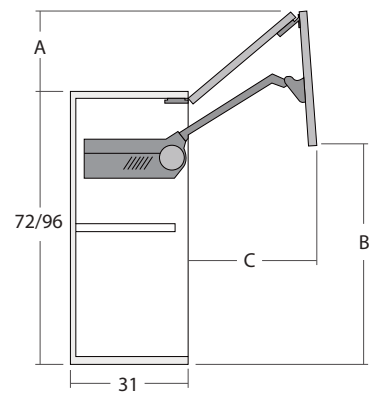

	A	B	C
H 72	16,5	54	41
H 96	20	69	53

TIPOLOGIE CAPPE CAMINO
HOOD CHIMNEY TYPES

cappa fascione tipo “A” camino bucciato bianco vedi pag.38

band hood type “A”

white textured chimney hood

see page 38

cappa fascione tipo “B” camino bucciato bianco vedi pag.39

band hood type “B”

white textured chimney hood

see page 39

cappa fascione tipo “C” camino bucciato come anta vedi pag.40

band hood type “C”

textured chimney hood to match door

see page 40

cappa tipo “E” vedi pag.41

type “E” hood

see page 41

cappa isola tipo “AV”
vedi pag.42

chimney island type “AV”

see page 42

cappa isola
vedi pag.43

island hood

see page 43

SCHEMA CAPPA CAMINETTO AD ANGOLO

DIAGRAM OF CORNER CHIMNEY HOOD

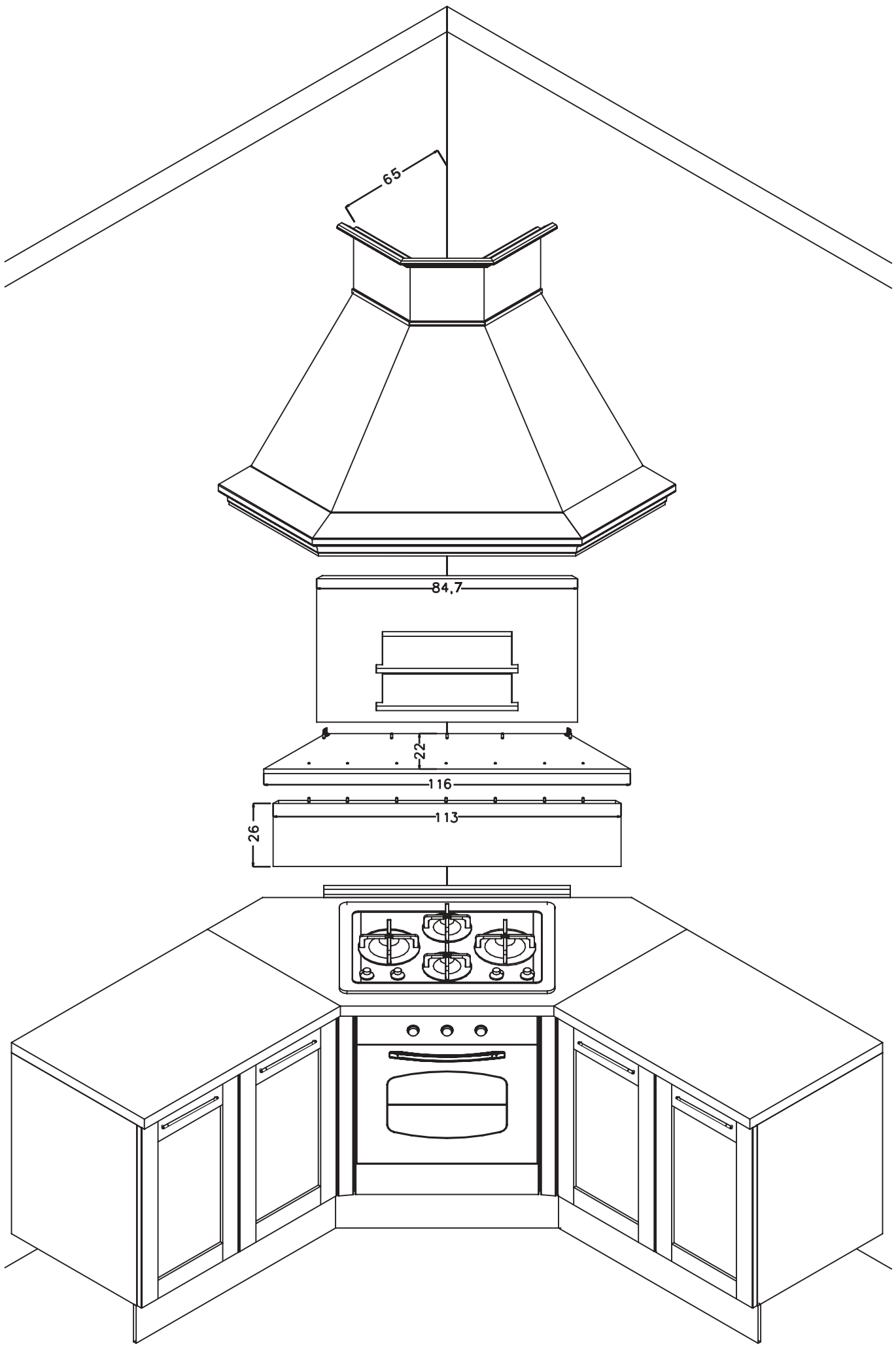

SCHEMA CAPPA CAMINETTO AD ANGOLO

DIAGRAM OF CORNER CHIMNEY HOOD

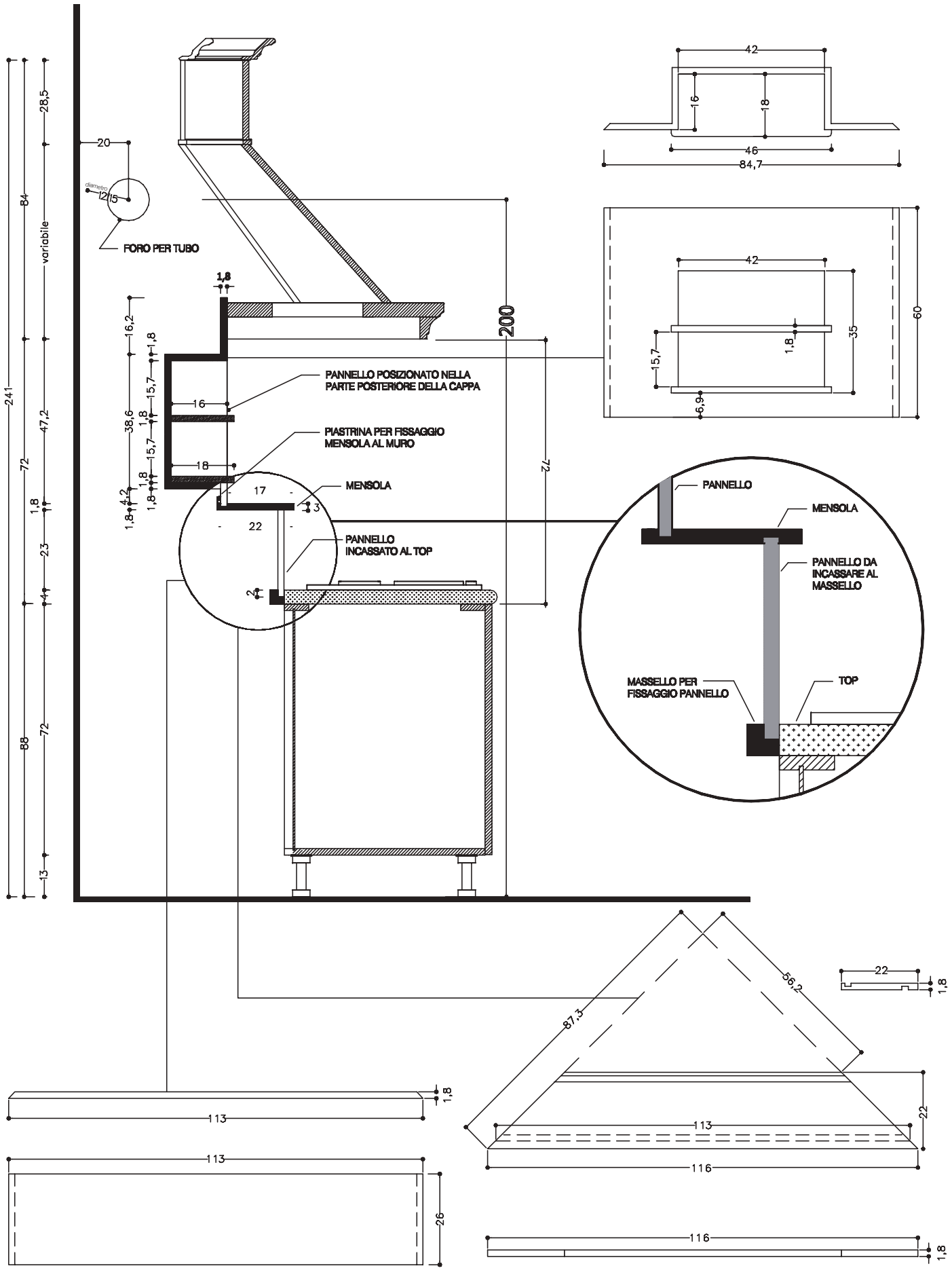

CAPPE TIPO “A” CAMINO BUCCIATO

HOODS TYPE “A” TEXTURED CHIMNEY

DISPONIBILE ANCHE CON CAMINO EFFETTO MURO VEDI PAG.43 ALSO AVAILABLE WITH CHIMNEY IN WALL EFFECT COLOURS PAGE 43	COD.						
Cappa caminetto 60 H 84 P 48 con cornice, gruppo ASPIRANTE portata 335 m³/h, fascione in tinta come anta 60 cm chimney hood H 84 D 48 with cornice, EXTRACTOR UNIT air flow rate 335 m³/h, band matching with the door 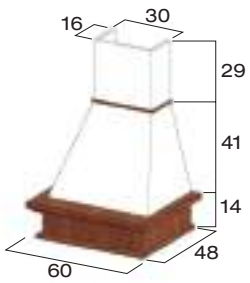 							
camino bucciato bianco (opz.001) white textured chimney (opz.001)	E3752065						
Cappa caminetto 90 H 84 P 48 con cornice, gruppo ASPIRANTE portata 335 m³/h, fascione in tinta come anta 90 cm chimney hood H 84 D 48 with cornice, EXTRACTOR UNIT air flow rate 335 m³/h, band matching with the door 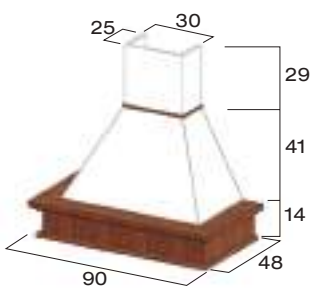 							
camino bucciato bianco (opz.001) white textured chimney (opz.001)	E3752095						
Cappa caminetto 120 H 84 P 48 con cornice, gruppo ASPIRANTE portata 335 m³/h, fascione in tinta come anta 120 cm chimney hood H 84 D 48 with cornice, EXTRACTOR UNIT air flow rate 335 m³/h, band matching with the door 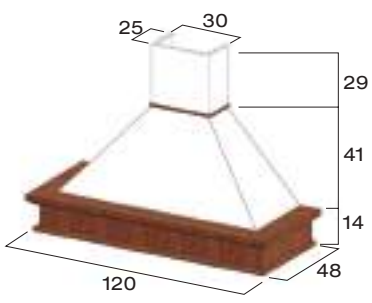 							
camino bucciato bianco (opz.001) white textured chimney (opz.001)	E3752125						
Cappa caminetto ad angolo 105x105, gruppo ASPIRANTE, portata 335 m³/h, fascione in tinta come anta, (completa di pannelli con nicchia per cucina ad angolo 110x110 e cornice) 105x105 corner chimney hood, EXTRACTOR UNIT air flow rate 335 m³/h, band matching with the door, (including panels with niche for corner kitchen 110x110 and cornice) 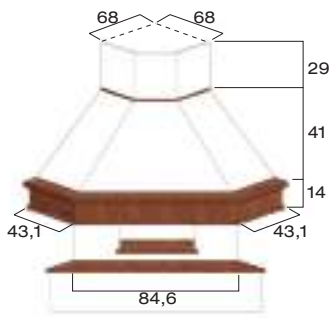 							
camino bucciato bianco (opz.001) white textured chimney (opz.001)	E3752115						

CAPPE TIPO “B” CAMINO BUCCIATO

HOODS TYPE “B” TEXTURED CHIMNEY

DISPONIBILE ANCHE CON CAMINO NEI COLORI EFFETTO MURO PAG.43 ALSO AVAILABLE WITH CHIMNEY IN WALL EFFECT COLOURS PAGE 43	COD.						
Cappa caminetto 60 H 84 P 48 con cornice,gruppo ASPIRANTE portata 335 m³/h, fascione sagomato in tinta come anta 60 cm chimney hood H 84 D 48 with cornice, EXTRACTOR UNIT air flow rate 335 m³/h, contoured band matching with the door 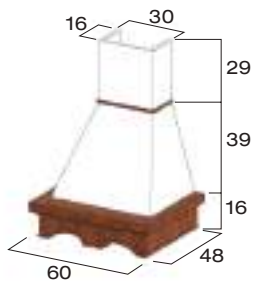 							
camino bucciato bianco (opz.001) white textured chimney (opz.001)	E3753065						
Cappa caminetto 90 H 84 P 48 con cornice, gruppo ASPIRANTE portata 335 m³/h, fascione sagomato in tinta come anta 90 cm chimney hood H 84 D 48 with cornice, EXTRACTOR UNIT air flow rate 335 m³/h, contoured band matching with the door 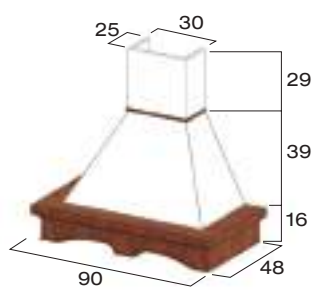 							
camino bucciato bianco (opz.001) white textured chimney (opz.001)	E3753095						
Cappa caminetto 120 H 84 P 48 con cornice, gruppo ASPIRANTE portata 335 m³/h, fascione sagomato in tinta come anta 120 cm chimney hood H 84 D 48 with cornice, EXTRACTOR UNIT air flow rate 335 m³/h, contoured band matching with the door 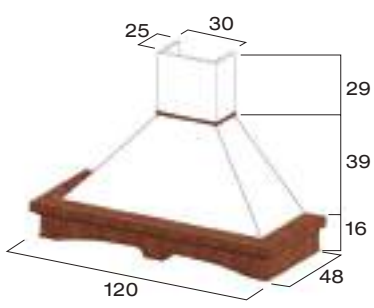 							
camino bucciato bianco (opz.001) white textured chimney (opz.001)	E3753125						
Cappa caminetto angolo 105x105, fascione sagomato in tinta, come anta gruppo ASPIRANTE portata 335 m³/h (completa di pannelli con nicchia per cucina ad angolo 110x110 e cornice) 105x105 corner chimney hood band matching with the door, EXTRACTOR UNIT air flow rate 335 m³/h, (including panels with niche for corner kitchen 110x110 and cornice) 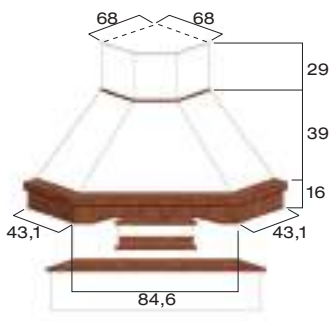 							
camino bucciato bianco (opz.001) white textured chimney (opz.001)	E3753115						

CAPPE TIPO “C” CAMINO BUCCIATO

HOODS TYPE “C” TEXTURED CHIMNEY

DISPONIBILE ANCHE CON CAMINO NEI COLORI EFFETTO MURO PAG.43 ALSO AVAILABLE WITH CHIMNEY IN WALL EFFECT COLOURS PAGE 43	COD.						
Cappa caminetto 60 H 84 P 48 con cornice, gruppo ASPIRANTE portata 335 m³/h, fascione in tinta come anta 60 cm chimney hood H 84 D 48 with cornice, EXTRACTOR UNIT air flow rate 335 m³/h, band matching with the door 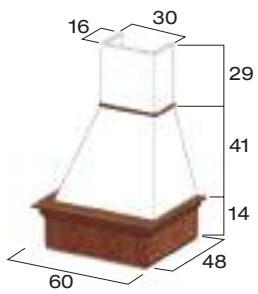 							
camino bucciato bianco (opz.001) white textured chimney (opz.001)	E3754065						
Cappa caminetto 90 H 84 P 48 con cornice, gruppo ASPIRANTE portata 335 m³/h, fascione in tinta colore come anta 90 cm chimney hood H 84 D 48 with cornice, EXTRACTOR UNIT air flow rate 335 m³/h, band matching with the door 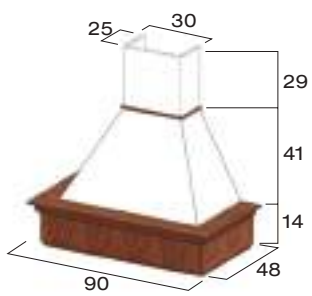 							
camino bucciato bianco (opz.001) white textured chimney (opz.001)	E3754095						
Cappa caminetto 120 H 84 P 48 con cornice, gruppo ASPIRANTE portata 335 m³/h, fascione in tinta come anta 120 cm chimney hood H 84 D 48 with cornice,EXTRACTOR UNIT air flow rate 335 m³/h, band matching with the door 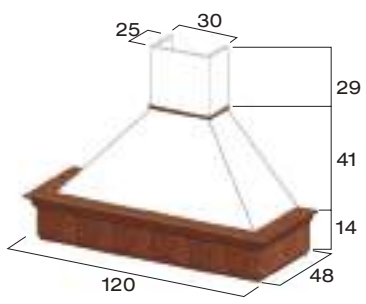 							
camino bucciato bianco (opz.001) white textured chimney (opz.001)	E3754125						
Cappa caminetto ad angolo 105x105, fascione in tinta come anta, gruppo ASPIRANTE portata 335 m³/h, (completa di pannelli con nicchia per cucina ad angolo 110x110 e cornice) 105x105 corner chimney hood, band matching with the door, EXTRACTOR UNIT air flow rate 335 m³/h, (including panels with niche for corner kitchen 110x110 and cornice) 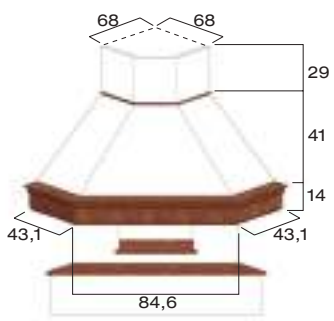 							
camino bucciato bianco (opz.001) white textured chimney (opz.001)	E3754115						

CAPPE TIPO “E”

HOODS TYPE “E”

	COD.
Cappa caminetto 60 H 84 P 48 con cornice, gruppo ASPIRANTE portata 335 m³/h, fascione in tinta come anta 60 cm chimney hood H 84 D 48 with cornice, EXTRACTOR UNIT air flow rate 335 m³/h, band matching with the door 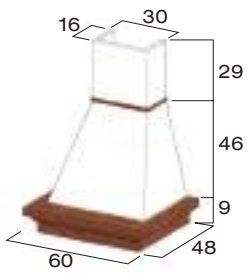 	
camino bucciato bianco (opz.001) white textured chimney (opz.001)	E3970610
Cappa caminetto 90 H 84 P 48 con cornice, gruppo ASPIRANTE portata 335 m³/h, fascione in tinta come anta 90 cm chimney hood H 84 D 48 with cornice, EXTRACTOR UNIT air flow rate 335 m³/h, band matching with the door 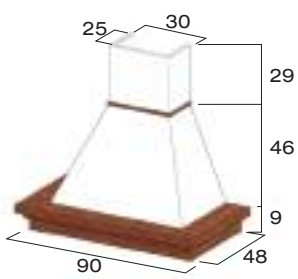 	
camino bucciato bianco (opz.001) white textured chimney (opz.001)	E3970910
Cappa caminetto 120 H 84 P 48 con cornice, gruppo ASPIRANTE portata 335 m³/h, fascione in tinta come anta 120 cm chimney H 84 D 48 hood with cornice, EXTRACTOR UNIT air flow rate 335 m³/h, band matching with the door 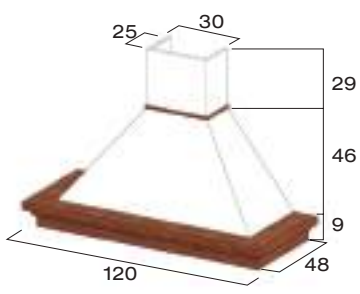 	
camino bucciato bianco (opz.001) white textured chimney (opz.001)	E3971210
Cappa caminetto ad angolo 105x105 con gruppo ASPIRANTE portata 335 m³/h (completa di pannelli con nicchia per cucina ad angolo 110x110 e cornice) 105x105 corner chimney hood, EXTRACTOR UNIT air flow rate 335 m³/h, (including panels with niche for corner kitchen 110x110 and cornice) 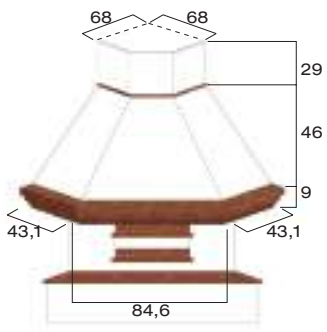 	
camino bucciato bianco (opz.001) white textured chimney (opz.001)	E3972120

CAPPE ISOLA FASCIONE TIPO “AV” CAMINO BUCCIATO

ISLAND HOOD BAND TYPE “AV” TEXTURED CHIMNEY

DISPONIBILE ANCHE CON CAMINO NEI COLORI EFFETTO MURO PAG.43 ALSO AVAILABLE WITH CHIMNEY IN WALL EFFECT COLOURS PAGE 43	COD.
Cappa isola con fascione in tinta come anta, gruppo ASPIRANTE portata 660 m³/h, classe energetica B Island hood with band matching with the door, EXTRACTOR UNIT air flow rate 660 m³/h, energetic class B	
L 120	E3752720
camino bucciato bianco (opz.001) white textured chimney (opz.001)	
Cappa isola con fascione in tinta come anta, gruppo ASPIRANTE portata 660 m³/h, tiranti regolabili e ripiano in alluminio, classe energetica B Island hood with band matching with the door, EXTRACTOR UNIT air flow rate 660 m³/h, aluminium adjustable tie beams and shelf energetic class B	
L 150	E3752751/2
L 180	E3752781/2
camino bucciato bianco (opz.001) white textured chimney (opz.001)	

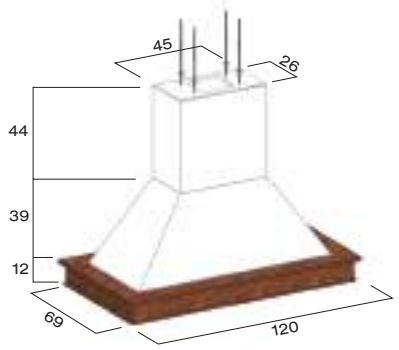

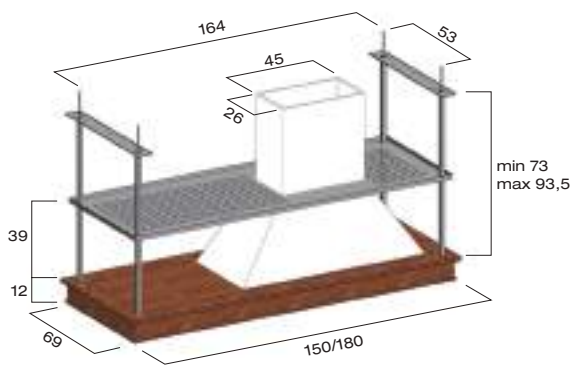

CAPPE ISOLA CAMINO BUCCIATO

ISLAND HOODS TEXTURED CHIMNEY

DISPONIBILE ANCHE CON CAMINO NEI COLORI EFFETTO MURO PAG.43 ALSO AVAILABLE WITH CHIMNEY IN WALL EFFECT COLOURS PAGE 43	COD.
Cappa isola con fascione in tinta come anta, gruppo ASPIRANTE portata 320 m³/h Island hood with band matching with the door, EXTRACTOR UNIT air flow rate 320 m³/h	
L 90	E3752131
L 120	E3752132
camino bucciato bianco (opz.001) white textured chimney (opz.001)	
Maggiorazione **cappa "NO DRIP" portata 600 m³/h, per piano cottura ad induzione, classe energetica A** Surcharge "NO DRIP" hood air flow rate 600 m³/h recommended for induction cooker hob energetic class A	
L 90	opz.006
L 120	opz.006
filtro carbone attivo active carbon filter	08750844R

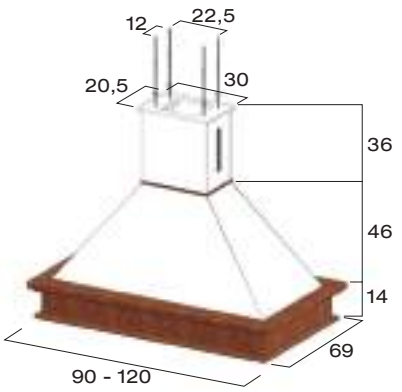

COLORI EFFETTO MURO PER CAMINI CAPPE

WALL EFFECT COLOURS FOR CHIMNEY HOODS

BIANCO ASSOLUTO
a rullo (opz.R005)
frattonato (opz.F005)
ABSOLUTE WHITE
for roller (opt.R005)
for trowel (opt.F005)

CIPRIA
a rullo (opz.R114)
frattonato (opz.F114)
PALE PINK
for roller (opt.R114)
for trowel (opt.F114)

PANNA
a rullo (opz.R012)
frattonato (opz.F012)
CREAM
for roller (opt.R012)
for trowel (opt.F012)

CORDA
a rullo (opz.R125)
frattonato (opz.F125)
JUTE
for roller (opt.R125)
for trowel (opt.F125)

GRIGIO TRAFFICO
a rullo (opz.R260)
frattonato (opz.F260)
TRAFFIC GREY
for roller (opt.R260)
for trowel (opt.F260)

GRIGIO PERLA
a rullo (opz.R255)
frattonato (opz.F255)
PEARL GREY
for roller (opt.R255)
for trowel (opt.F255)

GIALLO CHIARO
a rullo (opz.R023)
frattonato (opz.F023)
LIGHT YELLOW
for roller (opt.R023)
for trowel (opt.F023)

CUOIO
a rullo (opz.R250)
frattonato (opz.F250)
LEATHER
for roller (opt.R250)
for trowel (opt.F250)

CERNIERA 110° BLUMOTION DI SERIE
STANDARD 110° BLUMOTION HINGES

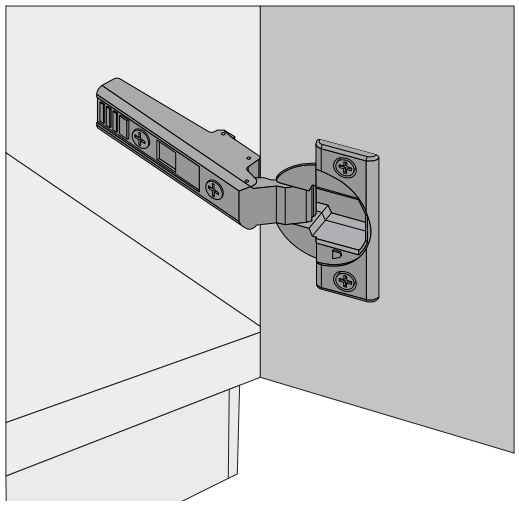

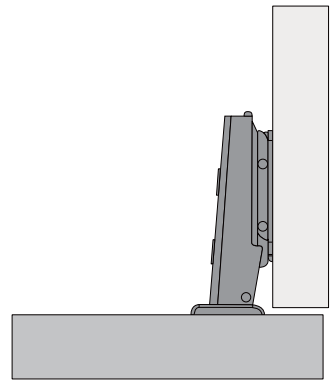

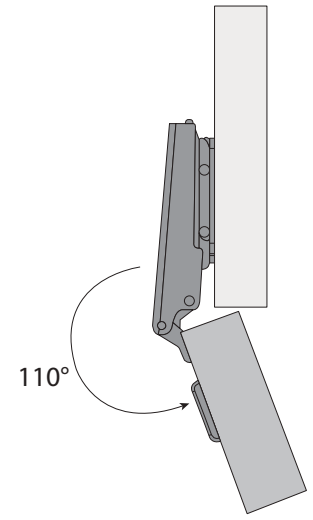

CERNIERA 155° BLUMOTION
155° BLUMOTION HINGES

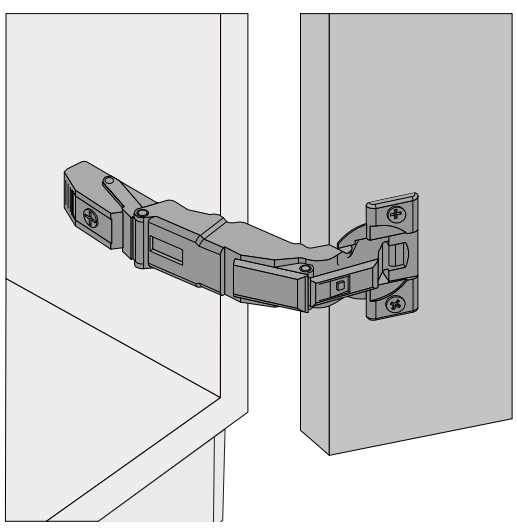

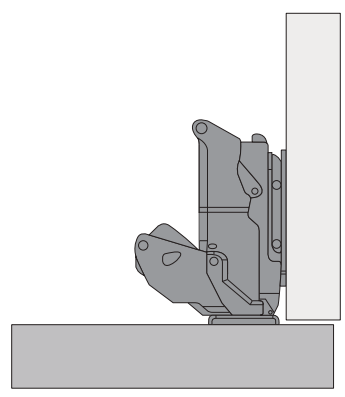

Le cerniere 155° Blumotion sono a richiesta. Sono invece di serie nelle basi angolo 95x95 e 110x110 e nelle basi e colonne con anta più cassetti, cestoni ed accessori estraibili interni.
Blumotion 155° hinges are optional. They are, however, standard in the 95x95 and 110x110 corner bases and in the bases and columns with a door plus internal drawers, baskets and exctractable accessories.

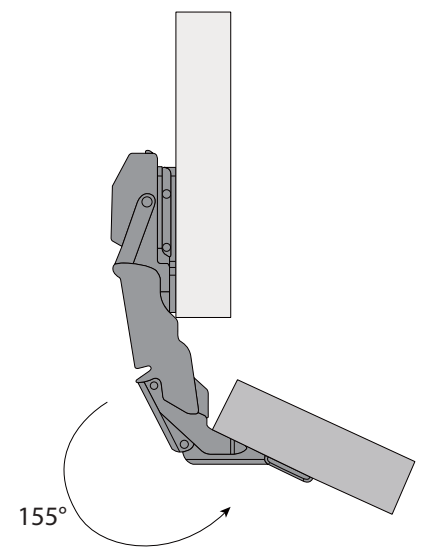

CERNIERA PILASTRO BLUMOTION
PILLAR BLUMOTION HINGES

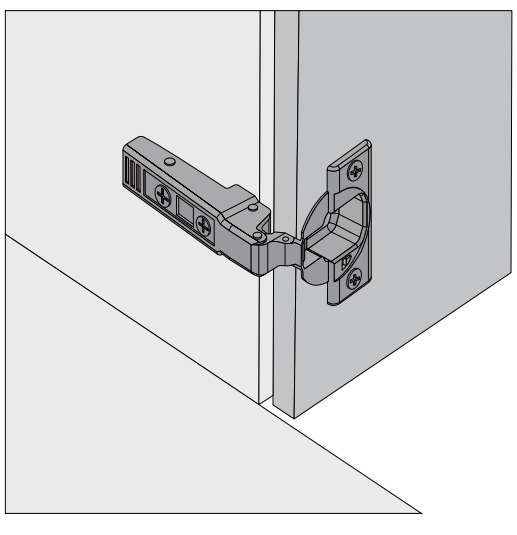

Le cerniere pilastro Blumotion sono di serie nelle basi angolo e nelle colonne angolo.
Pillar Blumotion hinges are standard in the corner base units and in the corner columns.

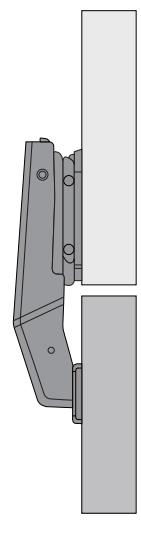

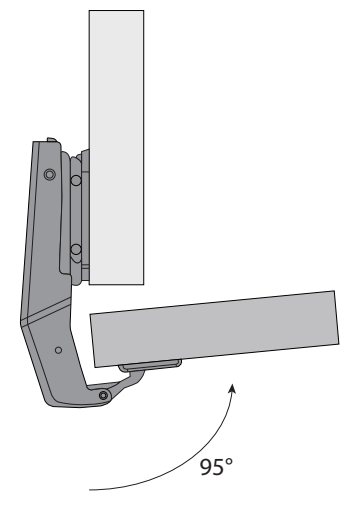

CASSETTI E CESTONI “INTIVO”
“INTIVO” DRAWERS AND BASKETS

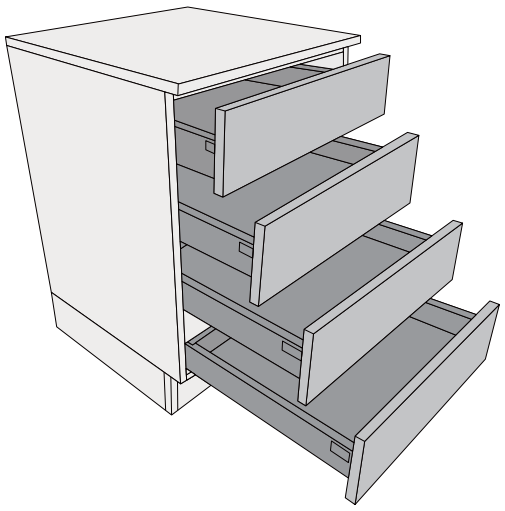

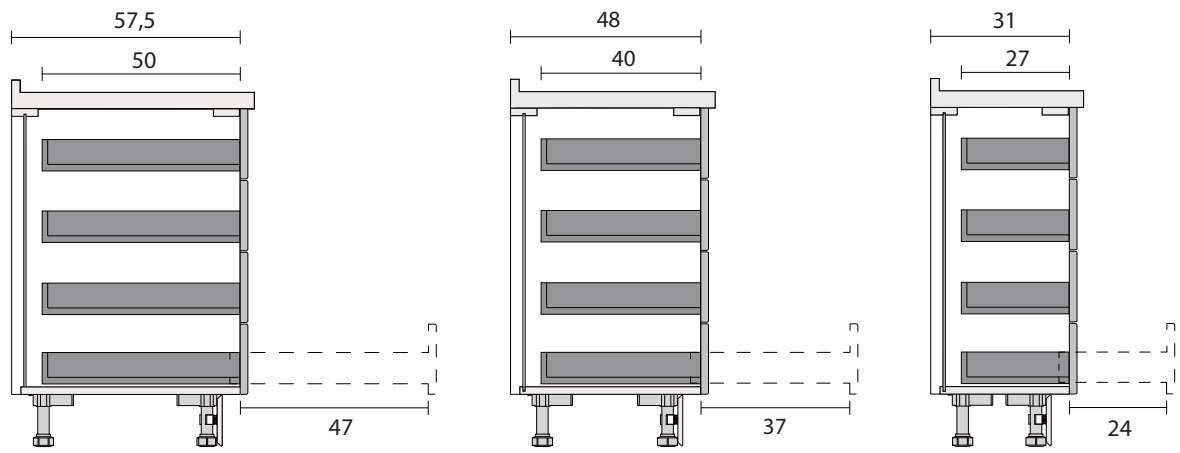

I sistemi “Intivo” garantiscono l’estrazione totale dei cassetti e cestoni e sono equipaggiati con fermo di fine corsa e sistema ad incastro per bloccaggio anti-sganciamento. Nei cassetti e cestoni con larghezza fino a 120 cm la portata dinamica è di 50 kg e 30 kg nelle profondità ridotte. Il movimento silenzioso ed ammortizzato è garantito per oltre 100.000 cicli di apertura/chiusura.
“Intivo” systems ensure full extraction of drawers and baskets and are equipped with end stop and interlocking system for anti-release locking. In drawers and baskets with widths up to 120 cm, the dynamic load capacity is 50 kg and 30 kg in shallow depths. The quiet, damped movement is guaranteed for more than 100,000 opening/closing cycles.

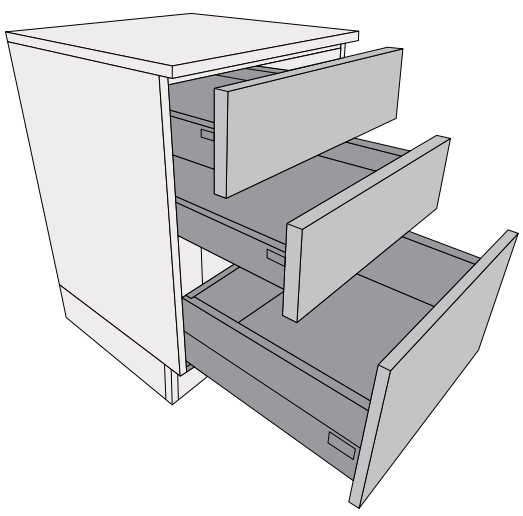

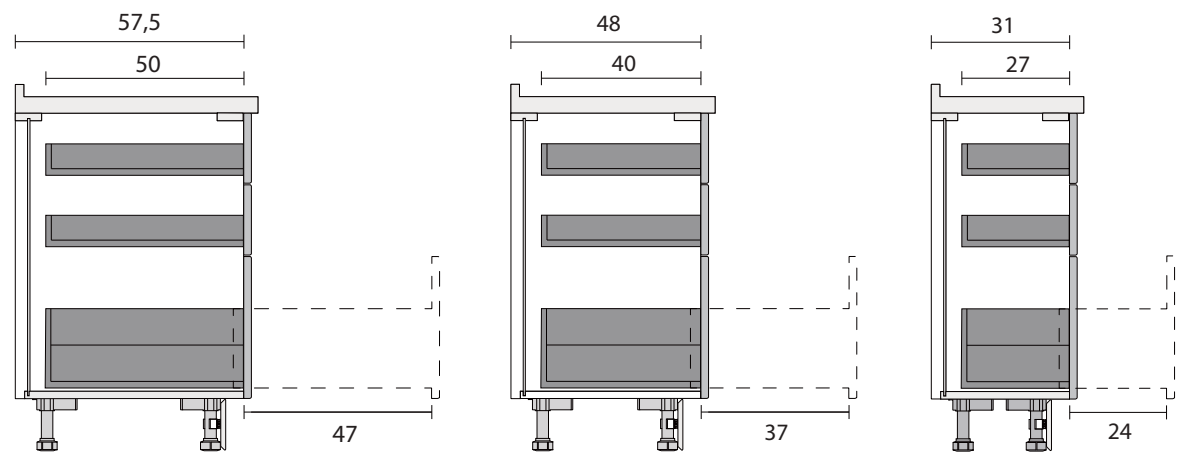

CONSULTA EXTRANET:
CONSULT ON EXTRANET:
- Accessori e meccanismi interni
- Accessories and internal mechanisms

DETTAGLIO CASSETTO E CESTONE “INTIVO”
DETAIL OF “INTIVO” DRAWER AND BASKETS

Finitura “Orion Grau”
“Orion Grau” finish

ANTE E FIANCHI DI FINITURA

FINISHING DOORS AND SIDES

	COD.	AGNESE FA	AGNESE FB				
ante di finitura posteriori, per base uso penisola - isola SP. 2,4 rear finishing doors for base units used as peninsula-island Th.2,4							
BASE BASE UNIT							
L 30 (71,7x29,7)	1605430	108	137				
L 40 (71,7x39,7)	1605432	118	151				
L 45 (71,7x44,7)	1605434	125	160				
L 60 (71,7x59,7)	1605436	148	191				
L 65 (71,7x64,7)	1605438	169	219				
L 75 (71,7x74,7)	1605439	187	245				
maggiorazione per fianchi di struttura impiallacciati (cadauno) surcharge for veneered carcass sides (each)							
PENSILE WALL UNIT							
36x31		+31	+31				
48x31		+37	+37				
60x31		+43	+43				
72x31		+48	+48				
96x31		+56	+56				
BASE BASE UNIT							
36x57,5		+49	+49				
48x57,5		+61	+61				
60x57,5		+74	+74				
72x57,5		+78	+78				
COLONNA COLUMN							
132x31		+76	+76				
204x31		+98	+98				
228x31		+109	+109				
96x57,5		+102	+102				
132x57,5		+139	+139				
204x57,5		+212	+212				
228x57,5		+237	+237				
pannello di finitura impiallacciato come anta sp.2,4 **N.B.: quantità minima fatturabile 0,5 mq** finishing panel veneered same as door th.2,4 Note: minimum invoiceable quantity 0,5 m²							
venatura orizzontale prezzo al mq horizontal grain prices per m²	094526	290	290				
pannello di finitura impiallacciato come anta sp.2,4 **N.B.: quantità minima fatturabile 0,5 mq** finishing panel veneered same as door th.2,4 Note: minimum invoiceable quantity 0,5 m²							
venatura verticale prezzo al mq vertical grain prices per m²	094526V	290	290				

MENSOLE
SHELVES

	COD.	
mensola sp. 3,8 in nobilitato colori strutture **L max cm 400** melamine shelf Th. 3.8, colours carcasses max. length 400 cm		
Colori strutture Structure colours		
bianco (opz.001) white		
visone (opz.948M) mink		
argilla (opz.9690) clay		
lavagna (opz.9620) slate grey		
fango (opz.8860) mud		
conchiglia (opz.8910) shell		
prezzi al ml prices per lm		
P 31	091523	
P 61	091560	
mensola sp. 3,8 impiallacciata, L max cm 250 **finiture come ante vedi pag.12** veneered shelf Th. 3.8, max. length 250 cm same finishes as doors see page.12		
prezzi al ml prices per lm		
P 31	091523	
P 61	091560	
mensola soprapensile in laminato **P.31 con schienale** above-wall unit laminate shelf D 31 with back panel		
L 60	E8620600	
L 90	E8620900	

	COD.	
mensola soprapensile in laminato **con schienale e cornice sagomata** above-wall unit laminate shelf with back panel and contoured cornice		
L 60	E8630600	
L 90	E8630900	
cornice cappello (per motivi tecnici le cornici in angoli fuori squadro non si possono inviare tagliate) top cornice (for technical reasons, cornices for out-of-plumb corners cannot be shipped already cut)		
al ml per lm	093010	
terminale tipo "C" dx type "C" end RH	093013	
terminale tipo "C" sx type "C" end LH	093014	
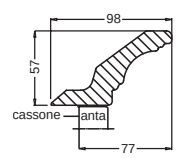		
N.B.: disponibile in tutti i colori impiallacciati Note: Available in all colors veneered		
terminale curvo dx curved end RH	093017	
terminale curvo sx curved end LH	093018	
reggimensola a scomparsa fully integrated shelf bracket		
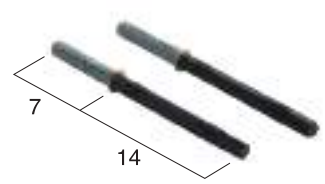		
cadauno each	08610400	

BASAMENTI
BASAMENT

	COD.
basamento H 13 con bordo legno e piedi torniti colore come anta (L.max cm 400) basement H 13 with wooden edge and turned feed same colour as door (max lenght 400 cm) 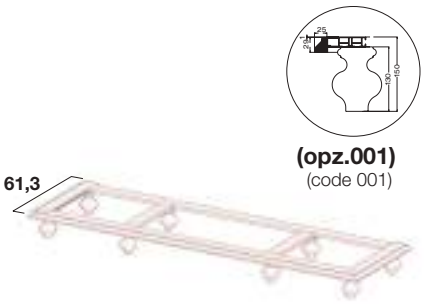 	
al ml per lm	T92961
mag.bordo legno laterale cad. surch.side wooden edge each	
basamento H 13 laccato nei colori: titanio e silver dark lacquered basement H 13 in the colours: titanium and silver dark 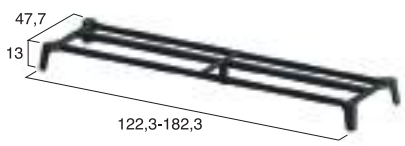 	
per living for area living	
L 120 P 48	W9ZG01203
L 180 P 48	W9ZG01803
basamento H 13 laccato nei colori: titanio e silver dark lacquered basement H 13 in the colours: titanium and silver dark 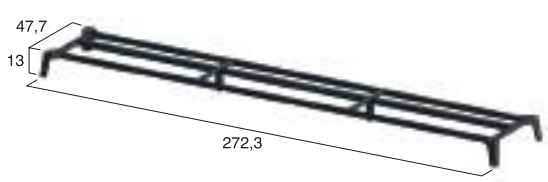 	
per living for area living	
L 270 P 48	W9ZG02703
basamento H 13 laccato nei colori: titanio e silver dark lacquered basement H 13 in the colours: titanium and silver dark 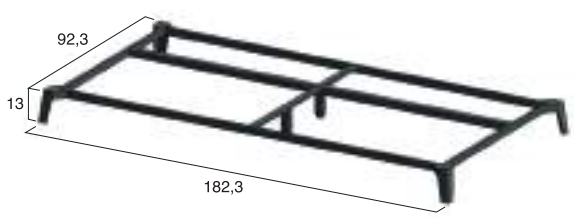 	
per isola for island	
L 180 P 48	W9ZG01805

MOBILI DI COMPLEMENTO
SUPPLEMENTARY FURNITURE ELEMENTS

	COD.
piattaia colore come anta **H 24 P 22** plate rack matching with the door H 24 D 22	
L 45	08602334
L 60	08602336
piattaia colore come anta **H 72 P 23,7** plate rack matching with the door H 72 D 23,7	
L 60 H 72 P 23,7	08602502
piattaia colore come anta **H 96 P 23.7** plate rack matching with the door H 96 D 23,7	
L 90 H 96 P 23,7	08602504
elemento sopra isola **L 120 P 90 H 12** upper island element W 120 D 90 H 12	
ottone antico antique brass	08605953
argento antico antique silver	08605954

COMPOSIZIONE L 300

COMPOSITION L 300

COMPOSIZIONE L 360

COMPOSITION L 360

COMPOSIZIONE L 300

COMPOSITION L 300

COMPONENTI

COMPONENTS

Colonna 60 frigo-freezer 230 classe “A+”
60 cm column for class “A+” 230 fridge-freezer
Base 60 2 cassetti e cestone
60 cm base unit with 2 drawers and deep drawer
Base 60 forno multifunzione rustico inox
60 cm base unit for rustic-style stainless steel multifunctional oven
Piano cottura 60 4 gas inox con valvola
60 cm stainless steel hob with 4 burners with safety valve
Base 60 1 anta
60 cm base unit with 1 door
Sottolavello 60 1 anta
60 cm sink base unit with 1 door
Lavello ad incasso 86 x 50 1 vasca inox
86x50 cm built-in sink with 1 bowl stainless steel
Top 240 P 61 in laminato H 4
240 cm laminate worktop D 61 H 4
Pensile 60 1 anta
60 cm wall unit with 1 door
Cappa 60 aspirante estraibile
60 cm pull-out extractor hood
Pensile 60 1 anta
60 cm wall unit with 1 door
Scolapiatti 60 griglie crominox
60 cm plate rack unit with crominox grilles
Cornice cappello ml 4,16
4,16 lm top cornice
Asta appendipensili ml 4
4 lm wall unit fixing strip

(Elettrodomestici Hotpoint) (Hotpoint appliances)

COMPOSIZIONE L 360

COMPOSITION L 360

COMPONENTI

COMPONENTS

Colonna 60 frigo-congelatore 315 classe “A+”
60 cm column for class “A+” 315 fridge-freezer
Base 60 1 anta
60 cm base unit with 1 door
Base 60 2 cassetti e cestone
60 cm base unit with 2 drawers and deep drawer
Base 60 forno multifunzione rustico inox
60 cm base unit for rustic-style stainless steel multifunctional oven
Piano cottura 75 5 gas inox con valvola
75 cm stainless steel hob with 5 burners with safety valve
Base 60 1 anta
60 cm base unit with 1 door
Sottolavello 60 1 anta
60 cm sink base unit with 1 door
Lavello ad incasso 86 x 50 1 vasca inox
86x50 cm built-in sink with 1 bowl stainless steel
Top 300 P 61 in laminato H 4
300 cm laminate worktop D 61 H 4
Pensile 60 1 anta
60 cm wall unit with 1 door
Pensile vetro 45 H 72
45 cm glass wall unit H 72
Cappa 90 caminetto
90 cm chimney hood
Pensile vetro 45 H 72
45 cm glass wall unit H 72
Scolapiatti 60 griglie crominox
60 cm plate rack unit with crominox grilles
Mensola prof. 31
shelf depth 31
Cornice cappello ml 4,76
4,76 lm top cornice
Asta appendipensili ml 4
4 lm wall unit fixing strip

(Elettrodomestici Hotpoint) (Hotpoint appliances)