liscia o a telaio

smooth or frame

smart

18 MILLIMETRI: È SU QUESTO SPESSORE CHE SI GIOCA **LA SCELTA TRA LE ANTE A TELAIO PROPRIE DI SMART O LE LISCE DI TABLET E MIXARLE INSIEME**. UNA SCELTA CHE DÀ UNA VALENZA NUOVA AL PROGETTO CUCINA CHE SI DEFINISCE SEMPRE PIÙ PERSONALIZZATO.

il piacere di mixare è **smart**

LE **TANTISSIME FINITURE DISPONIBILI, SIA DI SMART SIA DI TABLET DA MIXARE A LORO VOLTA**, OFFRONO LA POSSIBILITÀ DI **CREARE UN MODELLO UNICO**, FATTO SU MISURA PER LE ESIGENZE E SECONDO I GUSTI DI OGNUNO. PIÙ SMART DI COSÌ!

TAB LET

The pleasure of mixing is **smart**

18 Millimeters: it is on this thickness that **the choice is made between the framed doors featured in smart or the smooth ones characterizing tablet, as well as the possibility to mix them together**. A choice that gives a new value to the kitchen project, making it more and more personalized.

The large range of finishes available, both in smart and In tablet, to be mixed in turn , offer the **possibility to create a unique model**, customized according to one's own needs and tastes. It couldn't be any smarter!

smart

Facile, adattabile, essenziale, in una parola Smart. È la nuova cucina Creo Kitchens le cui ante e finiture possono essere mixate con quelle di Tablet sia in versione Bridge che Neck. Smart nasce con le ante a telaio spessore 18 mm, lo stesso delle ante liscie di Tablet. Le innumerevoli finiture disponibili dell'uno e dell'altro modello possono essere intercambiabili. Ecco perchè si può sviluppare un progetto unico, creando un'alternanza di ante e di finiture ogni volta diverso, con accostamenti inediti e ricchezza di soluzioni funzionali capaci di integrarsi perfettamente tra loro.
Smart è una cucina in continua evoluzione e si identifica con lo stile di chi la sceglie e a cui piace l'idea di poter mixare, abbinare, alternare, reinterpretare, rivisitare. Diventa molto Smart, intelligente e divertente definire uno spazio cucina costruito su misura delle proprie esigenze e dei propri gusti! E questo grazie alla flessibilità progettuale di Creo Kitchens sempre più orientata alla massima personalizzazione dei prodotti e alla realizzazione di soluzioni originali.

CREO ECOLOGIC

IL GRUPPO LUBE HA SCELTO DI UTILIZZARE PER I COMPONENTI COSTITUENTI LE STRUTTURE DELLE CUCINE SOLO MATERIALE A BASSISSIMA EMISSIONE DI FORMALDEIDE: CONFORMI ALLO STANDARD F4STELLE SECONDO LA NORMA JIS, CERTIFICATO DAL MINISTERO GIAPPONESE, IL PIU' SEVERO IN MERITO ALLE NORMATIVE DI SALVAGUARDIA AMBIENTALE.

Regarding the production of its kitchen structure components, lube group has decided to only use materials featuring very low formaldehyde emissions complying with thef 4-star standard, as defined by the jis regulation. This standard is certified by the japanese government-themost rigoros when it comes to environmental protection.

Easy, adaptable, pared-back - in a word, Smart. This is the new Creo Kitchens project with doors and finishes that can be combined with the Tablet ones, both in the Bridge and Neck version.
Smart has framed cabinetry which is 18-mm thick, the same as Tablet's frameless cabinetry.
The countless finishes available for both styles are interchangeable.
This is why it is so easy to put together a unique project, alternating doors and finishes to create a different look each time with a series of unusual combinations and a wealth of functional solutions that seamlessly integrate with each other.
Ever-evolving, Smart is a kitchen that reflects the taste of the home-owners and lends itself to mixing, matching, changing up, re-imagining and reworking. Defining a kitchen space which is tailored not only to your needs, but also to your individual tastes is a very fun, sensible and Smart thing to do! And now you can, thanks to the design flexibility offered by Creo Kitchens which is increasingly geared to full product customisation and to coming up with original solutions.

CREO KITCHENS

smart

Neck cod. **KS2**

Bridge cod. **KS1**

SP. 18 MM

CARATTERISTICHE TECNICHE

ANTE E FRONTALI CASSETTI	anta sp. 18 mm a telaio in MDF certificato (conforme US EPA TSCA Title VI) rivestita in alkorcell effetto legno nei colori: frassino bianco alpino (opz.2310), rovere greige (opz.2320) anta sp. 18 mm a telaio in MDF certificato (conforme US EPA TSCA Title VI) rivestita in PET opaco tinta unita nei colori: gesso supermatt (opz.7464), sahara supermatt (opz.7717), luna supermatt (opz.9610), carbone supermatt (opz.9613)
ANTE VETRO	anta sp. 18 a telaio in MDF certificato (conforme US EPA TSCA Title VI), rivestita in alkorcell effetto metallo spazzolato, vetro extrachiaro temperato 4 mm filo grezzo serigrafato trama tessuto in vernice satinata nei colori: metal lux (opz.2300), metal dark (opz.2309)
MANIGLIE	vedi pag.20
STRUTTURE DI SERIE	**ANTE: FRASSINO BIANCO ALPINO, GESSO SUPERMATT** nobilitato bianco (opz.001), schiena e ripiano bianco (opz.001) **ANTA: SAHARA SUPERMATT** nobilitato conchiglia (opz.8910) schiena e ripiano conchiglia (opz.8910) **ANTA: CARBONE SUPERMATT** nobilitato lavagna (opz.9620) schiena e ripiano lavagna (opz.9620) **ANTE: ROVERE GREIGE** nobilitato visone (opz.948M) schiena e ripiano visone (opz.948M) **ANTA: LUNA SUPERMATT** nobilitato argilla (opz.9690) schiena e ripiano argilla (opz.9690) **a richiesta:** nobilitato fango (opz.8860) schiena e ripiano fango (opz.8860)
STRUTTURE CONSIGLIATE	**PER ANTE VETRO FINITURA ALKORCELL** **ANTA VETRO: METAL LUX** nobilitato visone (opz.948M) schiena e ripiano visone (opz.948M) **ANTA VETRO: METAL DARK** nobilitato lavagna (opz.9620) schiena e ripiano lavagna (opz.9620)
MENSOLE	**di serie:** altezza 3,8 cm in laminato bianco (opz.001), conchiglia (opz.8910), fango (opz.8860), lavagna (opz.9620), visone (opz.948M), argilla (opz.9690) **a richiesta:** altezza 3,8 cm finiture come ante
ZOCCOLI	vedi pag.22

CREO ECOLOGIC
IL GRUPPO LUBE UTILIZZA PER I COMPONENTI COSTITUENTI LE STRUTTURE DELLE CUCINE SOLO MATERIALE ECOLOGICO F★★★★ SECONDO LA NORMA JIS, CERTIFICATO DAL MINISTERO GIAPPONESE, IL PIÙ SEVERO IN MERITO ALLE NORMATIVE DI SALVAGUARDIA AMBIENTALE.

CREO KITCHENS

smart

Neck cod. **KS2**

Bridge cod. **KS1**

TH. 18 MM

TECHNICAL SPECIFICATIONS

ALKORCELL - PET

DOORS AND DRAWER FRONT PANELS	18-mm thick certified framed MDF door panel (compliant with US EPA TSCA Title VI) coated with wood-effect alkorcell in the following shades: alpine-white ash (opz.2310), greige oak (opz.2320), 18-mm thick certified framed MDF door panel (compliant with US EPA TSCA Title VI), coated with plain matt PET in the following shades: super-matt gypsum (opz.7464), super-matt sahara (opz.7717), super-matt moon (opz.9610), super-matt carbon (opz.9613)
GLASS DOORS	18-mm thick certified framed MDF door panel (compliant with US EPA TSCA Title VI), coated with brushed metal-effect alkorcell, extra-clear tempered glass, 4 mm, ground edges, screen-printed fabric pattern with satin-finish paint in the following shades: metal lux (opz.2300), dark metal (opz.2309)
HANDLES	see page 20
STANDARD STRUCTURES	**DOORS: ALPINE-WHITE ASH, SUPER-MATT GYPSUM** melamine-faced white (opz.001), white back panel and shelf (opz.001) **DOOR: SUPER-MATT SAHARA** melamine-faced seashell (opz.8910), seashell back panel and shelf (opz.8910) **DOOR: SUPER-MATT CARBON** melamine-faced slate grey (opz.9620), slate-grey back panel and shelf (opz.9620) **DOORS: GREIGE OAK** melamine-faced mink (opz.948M), mink back panel and shelf (opz.948M) **DOOR: SUPER-MATT MOON** melamine-faced clay (opz.9690), clay back panel and shelf (opz.9690) **on request:** melamine-faced mud (opz.8860), mud back panel and shelf (opz.8860)
RECOMMENDED STRUCTURES	**FOR GLASS DOORS WITH ALKORCELL FINISH** **GLASS DOOR: LUX METAL** melamine-faced mink (opz.948M), mink back panel and shelf (opz.948M) **GLASS DOOR: DARK METAL** melamine-faced slate grey (opz.9620), slate-grey back panel and shelf (opz.9620)
SHELVES	**standard:** 3.8 cm thick, laminate, white (opz.001), seashell (opz.8910), mud (opz.8860), slate grey (opz.9620), mink (opz.948M), clay (opt.9690) **on request:** 3.8 cm thick, with the same finish as doors
PLINTHS	see page 22

smart

Neck cod. **KS2**

Bridge cod. **KS1**

ante finitura alkorcell effetto legno
alkorcell wood effect finish doors

colori in pronta consegna
available colours

frassino bianco alpino (opz.2310)
alpine-white ash (opt.2310)

rovere greige (opz.2320)
greige oak (opt.2320)

SP. 18 MM TH.18 MM

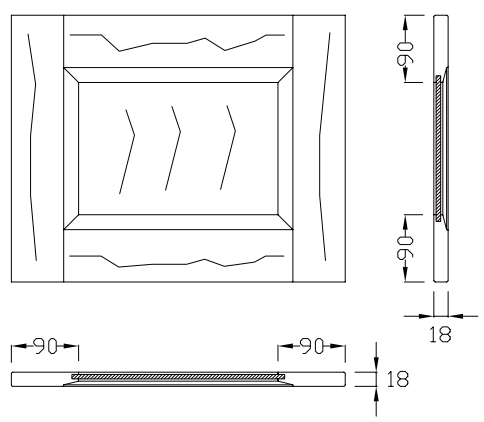

smart

Neck cod. **KS2**

Bridge cod. **KS1**

ante finitura PET opaco tinta unita
solid color matt PET finish doors

gesso supermatt (opz.7464)
super-matt gypsum (opt.7464)

sahara supermatt (opz.7717)
super-matt sahara (opt.7717)

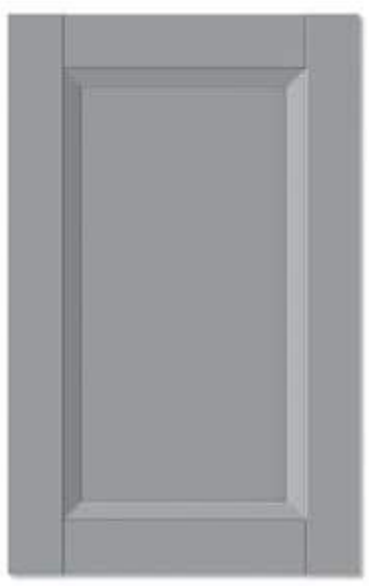

luna supermatt (opz.9610)
super-matt moon (opt.9610)

carbone supermatt (opz.9613)
super-matt carbon (opt.9613)

SP. 18 MM TH.18 MM

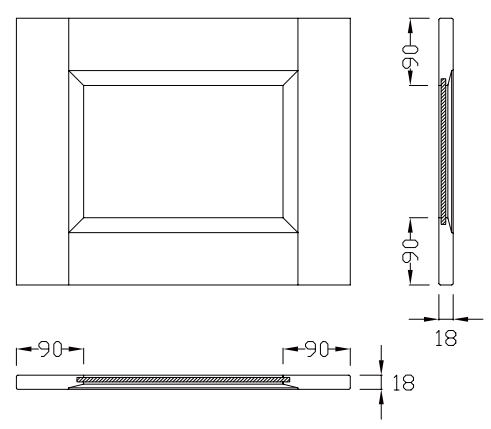

smart

Neck cod. **KS2**

Bridge cod. **KS1**

ante vetro finitura alkorcell effetto metallo spazzolato
glass doors alkorcell brushed metal effect finish

colori in pronta consegna
available colours

metal lux (opz.2300)
finitura spazzolata con vetro extrachiaro serigrafato, trama tessuto in vernice satinata
metal lux (opt.2300)
brushed finish with extra-clear screen-printed glass, fabric pattern in satin-finish paint

metal dark (opz.2309)
finitura spazzolata con vetro extrachiaro serigrafato, trama tessuto in vernice satinata
dark metal (opt.2309)
brushed finish with extra-clear screen-printed glass, fabric pattern in satin-finish paint

SP. 18 MM TH.18 MM

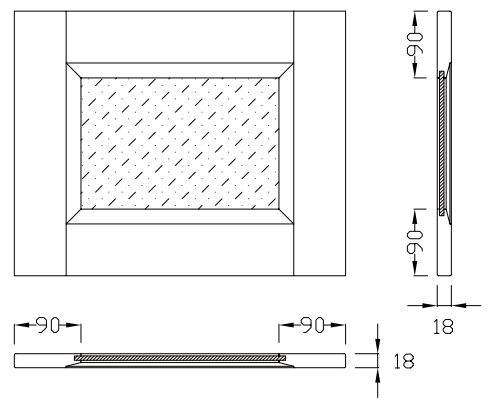

ante vetro finitura PET
glass doors PET finish

* FINITURE NON DISPONIBILI

gesso supermatt (opz.7464)
vetro extrachiaro serigrafato, trama tessuto in vernice satinata
super-matt gypsum (opz.7464)
extra-clear screen-printed glass, fabric pattern in satin-finish paint

sahara supermatt (opz.7717)
vetro extrachiaro serigrafato, trama tessuto in vernice satinata
super-matt sahara (opz.7717)
extra-clear screen-printed glass, fabric pattern in satin-finish paint

luna supermatt (opz.9610)
vetro extrachiaro serigrafato, trama tessuto in vernice satinata
super-matt moon (opz.9610)
extra-clear screen-printed glass, fabric pattern in satin-finish paint

carbone supermatt (opz.9613)
vetro extrachiaro serigrafato, trama tessuto in vernice satinata
super-matt carbon (opz.9613)
extra-clear screen-printed glass, fabric pattern in satin-finish paint

Neck

FINITURE GOLE

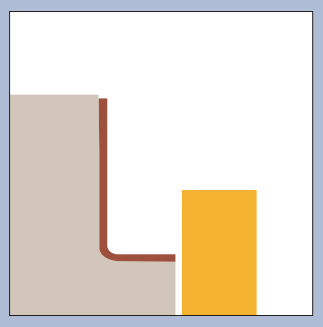

GOLA TIPO "ELLE"

"ELLE" TYPE FINGER RAIL

FINITURE GOLE SPAZZOLATE
FINGER RAILS BRUSHED FINISHES

ALLUMINIO LUCIDO (OPZ.410)
POLISHED ALUMINIUM (OPT.410)

TITANIO OSSIDATO (OPZ.414)
TITANIUM OXIDIZED (OPT.414)

FINITURE GOLE VERNICIATE A POLVERE OPACHE
MATT FINGER RAILS POWDER COATED FINISHES

BIANCO ASSOLUTO (OPZ.740S)
ABSOLUTE WHITE (OPT.740S)

CONCHIGLIA (OPZ.7403)
SEASHELL (OPT.7403)

GRIGIO SELCE (OPZ.SEL)
FLINT GREY (OPT.SEL)

SILVER DARK (OPZ.9507)
DARK SILVER (OPT.9507)

GHISA (OPZ.9509)
CAST IRON (OPT.9509)

NERO (OPZ.7892)
BLACK (OPT.7892)

GOLA "ELLE" ORIZZONTALE SOTTOTOP

UNDERMOUNT HORIZONTAL "ELLE" FINGER RAIL

	COD.
Gola sottotop tipo "A" Type "A" undermount finger rail	
al ml per lm	G950010
Terminale aperto dx o sx per gola tipo "A" da utilizzare a fine composizione RH or LH open end for type "A" finger rail to be placed at the end of the composition	
in alluminio aluminium	
terminale DX RH end	G950021
terminale SX LH end	G950022
in plastica (solo finitura opz.410) plastic (only finish opt.410)	
terminale DX RH end	G950041
terminale SX LH end	G950042
Terminale chiuso dx o sx per gola tipo "A" da utilizzare solo tra basi e colonne RH or LH closure for type "A" finger rail to be placed only between base units and column	
in alluminio aluminium	
terminale DX RH end	G950031
terminale SX LH end	G950032
in plastica (solo finitura opz.410) plastic (only finish opt.410)	
terminale DX RH end	G950045
terminale SX LH end	G950046
Coppia angolari per kit raccordo base angolo 110x110 Couple corner piece for fitting kit corner base unit 110x110	
in alluminio aluminium	
angolare DX RH corner piece	G950058
angolare SX LH corner piece	G950059

SX LH — DX RH

	COD.
Angolo interno a 90° per gola tipo "A" 90° interior corner for "A" type finger rail	
cadauno each	G950050
Angolare con snodo per unione fuori squadro per gola tipo "A" Corner piece with joint for out-of-plumb joining for type "A" finger rail	
	G950060

GOLA "ELLE" ORIZZONTALE INTERMEDIA

INTERMEDIATE HORIZONTAL "ELLE" FINGER RAIL

	COD.
Gola intermedia tipo "B" Type "B" intermediate finger rail	
al ml per lm	G950110
Terminale aperto dx o sx per gola tipo "B" da utilizzare a fine composizione RH or LH open end for type "B" finger rail to be placed at the end of the composition	
in alluminio aluminium	
terminale DX RH end	G950121
terminale SX LH end	G950122
in plastica (solo finitura opz.410) plastic (only finish opt.410)	
terminale DX RH end	G950141
terminale SX LH end	G950142
Terminale chiuso dx o sx per gola tipo "B" da utilizzare solo tra cassettiere e lavastoviglie/colonne RH or LH closure for type "B" finger rail to be placed only between drawer units and dishwasher/columns	
in alluminio aluminium	
terminale DX RH end	G950131
terminale SX LH end	G950132
in plastica (solo finitura opz.410) plastic (only finish opt.410)	
terminale DX RH end	G950145
terminale SX LH end	G950146

GOLE "ELLE" VERTICALI PER COLONNE

VERTICAL "ELLE" FINGER RAILS FOR COLUMNS

	COD.
Mezza gola verticale tipo "C" (completa di distanziale) Type "C" half vertical finger rail (complete with spacer) **sezione mezza gola tipo "C"** cross section of type "C" finger rail	
piedi H 13 feet H 13	
H 96	G950310
H 132	G950330
H 204	G950350
H 228	G950370
Gola verticale intermedia tipo "D" (completa di distanziale) Type "D" intermediate vertical finger rail (complete with spacer) **sezione gola tipo "D"** cross section of type "D" finger rail	
piedi H 13 feet H 13	
H 96	G950410
H 132	G950430
H 204	G950450
H 228	G950470
Gola verticale laterale tipo "E" (completa di distanziale) Type "E" lateral vertical finger rail (complete with spacer) **sezione gola tipo "E"** cross section of type "E" finger rail	
piedi H 13 feet H 13	
H 96	G950510
H 132	G950530
H 204	G950550
H 228	G950570

NOZIONI UTILI - gole "elle" orizzontali per basi

USEFUL INFORMATION - HORIZONTAL "ELLE" FINGER RAILS FOR BASE UNITS

VISTA FRONTALE ZOCCOLO H 13 PER BASI H 88

FRONT VIEW PLINTH H 13 FOR BASE UNITS H 88

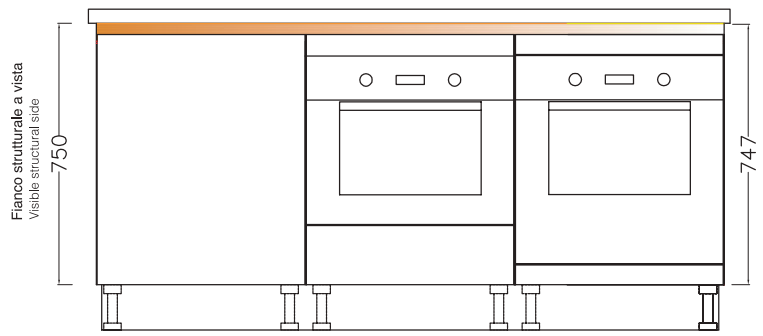

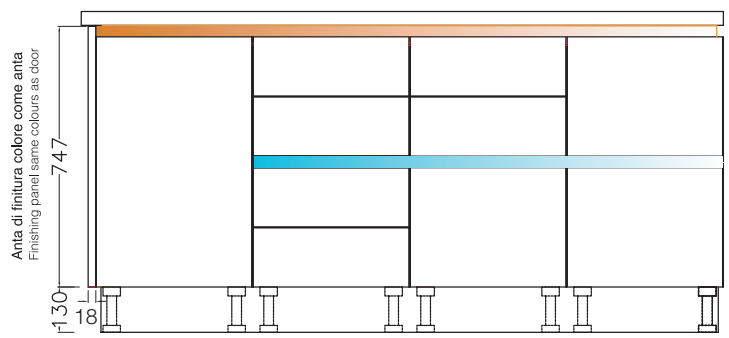

VISTA LATERALE (sezione) ZOCCOLO H 13 PER BASI H 88

SIDE VIEW (CROSS SECTION) PLINTH H 13 FOR BASE UNITS H 88

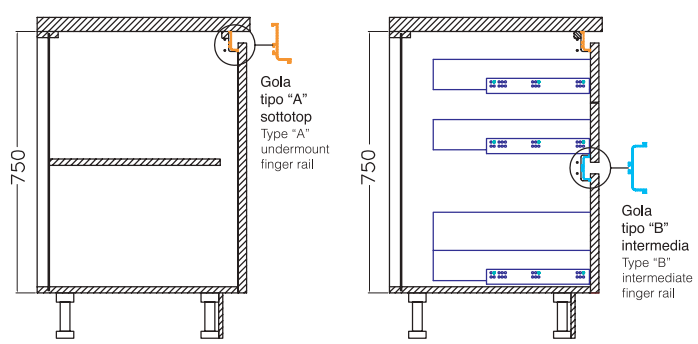

VISTA DALL'ALTO

TOP VIEW

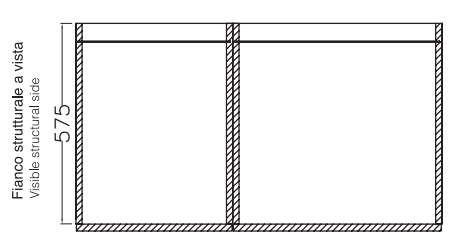

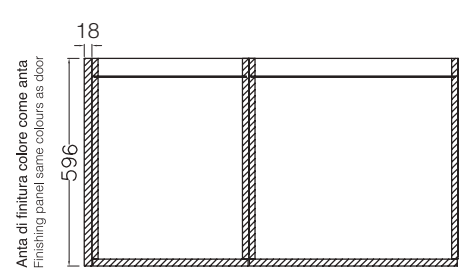

Composizione con ante di finitura laterali: alla dimensione finale della cucina, sommare sempre lo spessore delle ante di finitura (ogni anta 18 mm)

Composition with side finishing panels: to the final size of the kitchen, always add the thickness of the finishing panels (each panel 18 mm)

NOZIONI UTILI - gole “elle” verticali per colonne

USEFUL INFORMATION - VERTICAL “ELLE” FINGER RAILS FOR COLUMNS

VISTA FRONTALE ZOCCOLO H 13

FRONT VIEW PLINTH H 13

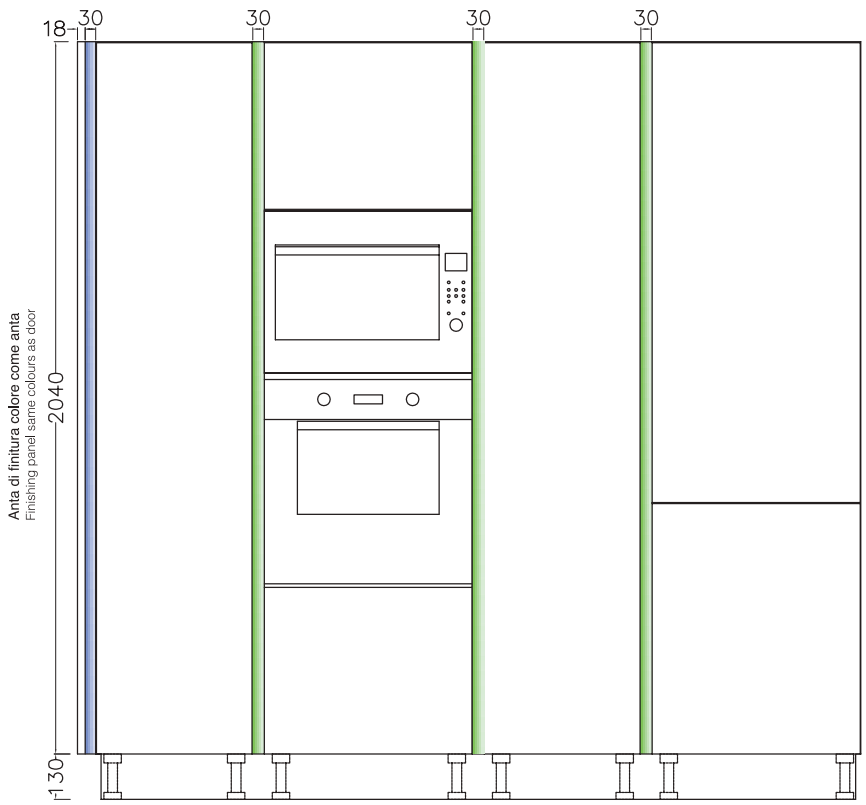

VISTA DALL’ALTO

TOP VIEW

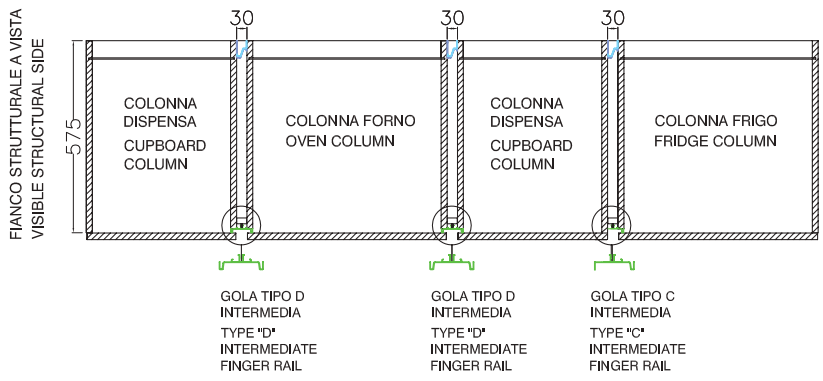

Composizione fianco strutturale
a vista come anta:
alla dimensione finale della cucina,
sommare sempre lo spessore dei
distanziali tra le colonne
(ogni distanziale 3 cm)

Composition with visible side panel to match door:
to the final size of the kitchen, always add the thickness
of the spacers between the two columns (each spacer 3 cm)

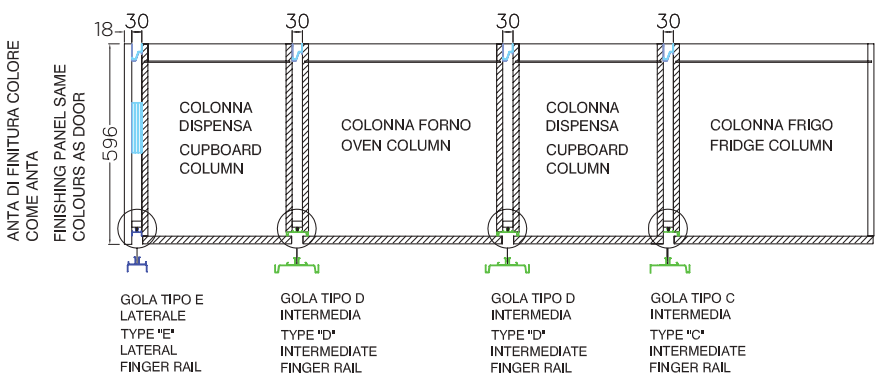

Composizione con ante di finitura
laterali, alla dimensione finale della
cucina, sommare sempre lo spessore
dei distanziali tra le colonne
(ogni distanziale 3 cm) e lo spessore
delle ante di finitura (ogni anta 18 mm)

Composition with side finishing panels to the final size of the
kitchen, always add the thickness of the spacer between the
two columns (each spacer 3 cm) and the thickness of the
finishing panels (each panel 18 mm)

DI SERIE STANDARD

Maniglia K92 finitura grigio selce
anta da L 15 a L 30 ⟶ passo 64 mm
anta da L 40 a L 75 ⟶ passo 160 mm
anta da L 90 a L 120 ⟶ passo 320 mm

Handle K92 flint grey finish
door from W 15 to W 30 ⟶ centre-to-centre distance 64 mm
door from W 40 to W 75 ⟶ centre-to-centre distance 160 mm
door from W 90 to W 120 ⟶ centre-to-centre distance 320 mm

Maniglia K94 finitura silver dark
anta da L 15 a L 30 ⟶ pomo
anta da L 40 a L 75 ⟶ passo 160 mm
anta da L 90 a L 120 ⟶ passo 320 mm

Handle K94 dark silver finish
door from W 15 to W 30 ⟶ knob
door from W 40 to W 75 ⟶ centre-to-centre distance 160 mm
door from W 90 to W 120 ⟶ centre-to-centre distance 320 mm

Maniglia K87 finitura nichel lux
anta da L 15 a L 30 ⟶ passo 96 mm
anta da L 40 a L 75 ⟶ passo 160 mm
anta da L 90 a L 120 ⟶ passo 320 mm

Handle K87 lux nikel finish
door from W 15 to W 30 ⟶ centre-to-centre distance 96 mm
door from W 40 to W 75 ⟶ centre-to-centre distance 160 mm
door from W 90 to W 120 ⟶ centre-to-centre distance 320 mm

A RICHIESTA ON REQUEST

Maniglia K93 finitura ghisa
anta da L 15 a L 30 ⟶ passo 64 mm
anta da L 40 a L 75 ⟶ passo 160 mm
anta da L 90 a L 120 ⟶ passo 320 mm

Handle K93 caston iron finish
door from W 15 to W 30 ⟶ centre-to-centre distance 64 mm
door from W 40 to W 75 ⟶ centre-to-centre distance 160 mm
door from W 90 to W 120 ⟶ centre-to-centre distance 320 mm

Maniglia K85 finitura cromo satinato
anta da L 15 a L 30 ⟶ passo 96 mm
anta da L 40 a L 75 ⟶ passo 160 mm
anta da L 90 a L 120 ⟶ passo 320 mm

Handle K85 satin chrome finish
door from W 15 to W 30 ⟶ centre-to-centre distance 96 mm
door from W 40 to W 75 ⟶ centre-to-centre distance 160 mm
door from W 90 to W 120 ⟶ centre-to-centre distance 320 mm

Maniglia K90 finitura bronzo
anta da L 15 a L 30 ⟶ passo 64 mm
anta da L 40 a L 120 ⟶ passo 160 mm

Handle K90 bronze finish
door from W 15 to W 30 ⟶ centre-to-centre distance 64 mm
door from W 40 to W 120 ⟶ centre-to-centre distance 160 mm

MANIGLIE
HANDLES

smart

strutture carcasses

bianco (opz.001)
schiena e ripiano bianco (opz.001)
white (opt.001)
white back panel and shelf (opt.001)

conchiglia (opz.8910)
schiena e ripiano conchiglia (opz.8910)
shell (opt.8910)
shell back panel and shelf (opt.8910)

visone (opz.948M)
schiena e ripiano visone (opz.948M)
mink (opt.948M)
mink back panel and shelf (opt.948M)

fango (opz.8860)
schiena e ripiano fango (opz.8860)
mud (opt.8860)
mud back panel and shelf (opt.8860)

lavagna (opz.9620)
schiena e ripiano lavagna (opz.9620)
slate grey (opt.9620)
slate grey back panel and shelf (opt.9620)

argilla (opz.9690)
schiena e ripiano argilla (opz.9690)
clay (opt.9690)
clay back panel and shelf (opt.9690)

Il Gruppo LUBE è stata la prima azienda in Italia ad ottenere per le strutture delle sue cucine la Certificazione GREENGUARD Gold, che è garanzia della bassissima emissione di sostanze chimiche inquinanti COV.
Gruppo Lube was the first company in Italy achieving the GREENGUARD Gold Certification for its kitchen structures, which is a guarantee of the very low VOC polluting chemicals emission.

CREO ECOLOGIC

IL GRUPPO LUBE HA SCELTO DI UTILIZZARE PER I COMPONENTI COSTITUENTI LE STRUTTURE DELLE CUCINE SOLO MATERIALE A BASSISSIMA EMISSIONE DI FORMALDEIDE: CONFORMI ALLO STANDARD F★★★★ SECONDO LA NORMA JIS, CERTIFICATO DAL MINISTERO GIAPPONESE, IL PIÙ SEVERO IN MERITO ALLE NORMATIVE DI SALVAGUARDIA AMBIENTALE.

LUBE GROUP HAS CHOSEN TO EXCLUSIVELY USE MATERIALS WITH VERY LOW FORMALDEHYDE EMISSIONS FOR THE COMPONENTS MAKING UP THE KITCHEN CARCASSES: THESE ELEMENTS COMPLY WITH THE F4 STAR STANDARD ACCORDING TO JIS, CERTIFIED BY THE JAPANESE GOVERNMENT - THE MOST STRINGENT WHEN IT COMES TO ENVIRONMENTAL PROTECTION.

zoccoli in pvc H 13
pvc plinths H 13

acciaio (opz.407)
steel (opt.407)

alluminio satinato (opz.405)
satin aluminium (opt.405)

bianco (opz.001)
white (opt.001)

zoccoli in alluminio H 13
aluminium plinths H 13

alluminio liscio finitura brill (opz.412)
smooth aluminium with brill finish (opt.412)

alluminio finitura titanio ossidato (opz.414)
aluminium titanium oxidized finish (opt.414)

smart

zoccoli in alluminio H 13 verniciati a polvere finitura opaca
aluminum plinths H 13 powder coated matt finish

alluminio finitura bianco assoluto (opz.740S)
aluminium absolute white finish (opt.740S)

alluminio finitura grigio selce (opz.SE)
aluminium flint grey finish (opt.SE)

alluminio finitura silver dark (opz.9507)
aluminium dark silver finish (opt.9507)

alluminio finitura ghisa (opz.9509)
aluminium cast iron finish (opt.9509)

mensole in laminato laminate shelves

bianco (opz.001)
white (opt.001)

conchiglia (opz.8910)
shell (opt.8910)

visone (opz.948M)
mink (opt.948M)

lavagna (opz.9620)
slate grey (opt.9620)

fango (opz.8860)
mud (opt.8860)

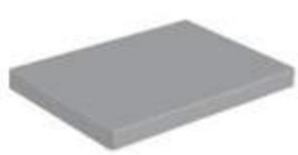
argilla (opz.9690)
clay (opt.9690)

mensole in alkorcell colore come ante alkorcell shelves same colour as doors

colori come ante (vedi pag.12)
colours same as doors (see page 12)

mensole in PET colore come ante PET shelves same colour as doors

colori come ante (vedi pag.13)
colours same as doors (see page 13)

MODULARITÀ E COMPONIBILITÀ MODULARITY AND FITTING SOLUTIONS

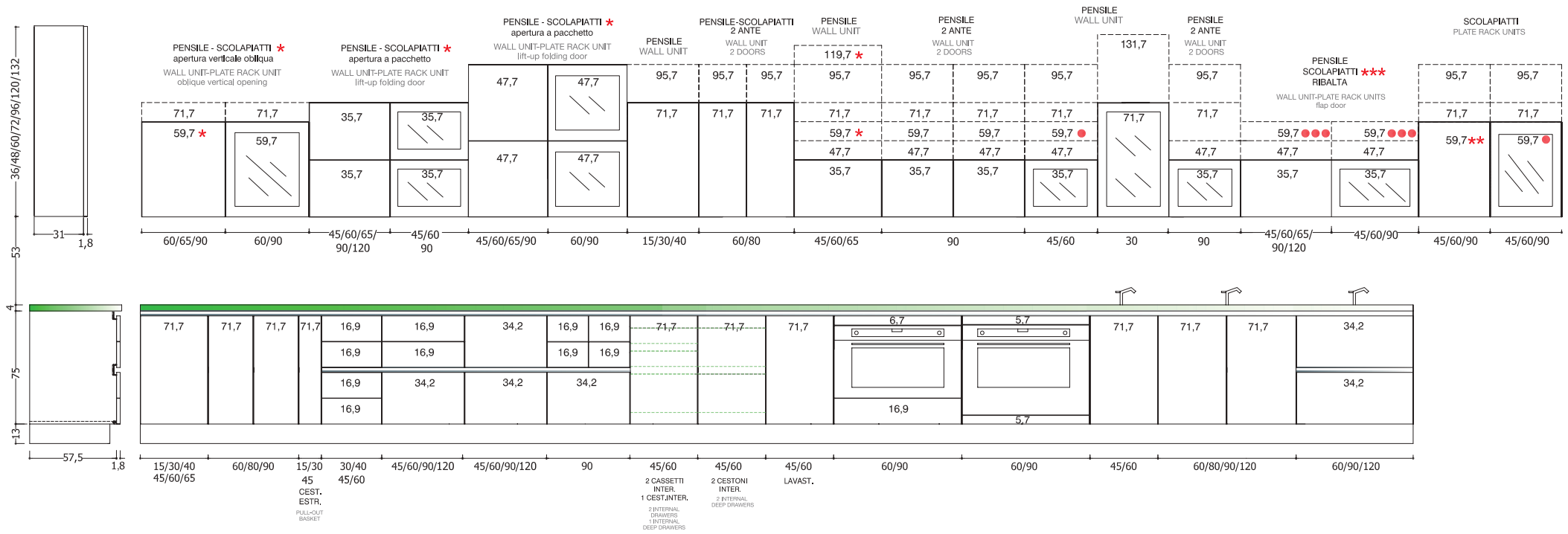

COLONNE
COLUMNS

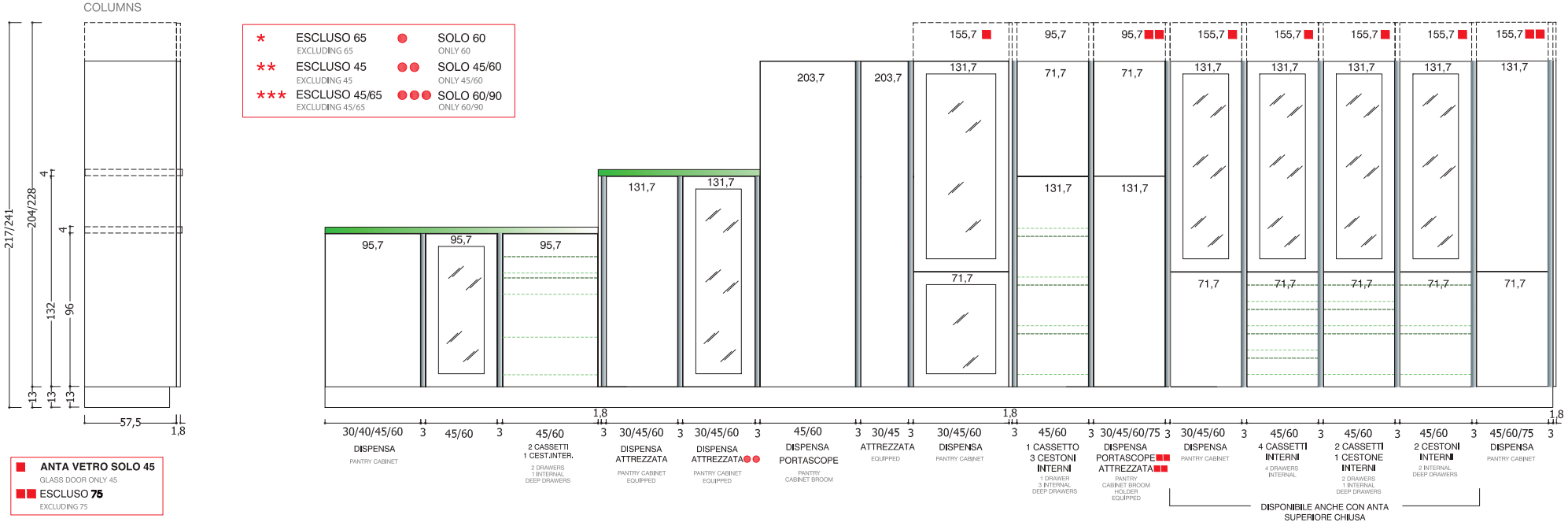

ANTA VETRO SOLO 45
GLASS DOOR ONLY 45
ESCLUSO 75
EXCLUDING 75

Nook

MODULARITÀ E COMPONIBILITÀ MODULARITY AND FITTING SOLUTIONS

BASI H 76
BASE UNITS H 76

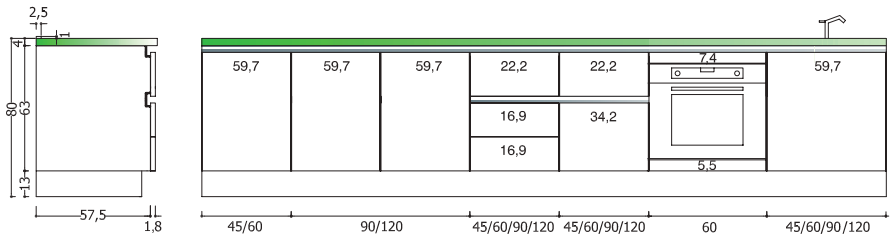

BASI LIVING CON ZOCCOLO
ROOM UNITS WITH PLINTH

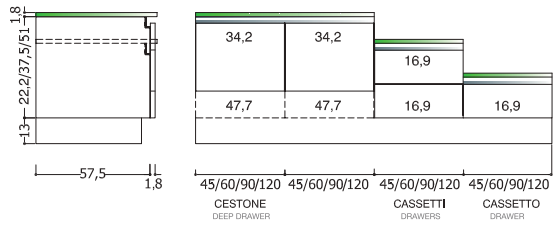

BASI LIVING CON PIEDINO CROMATO H 2
ROOM UNITS WITH CHROME FEET H 2

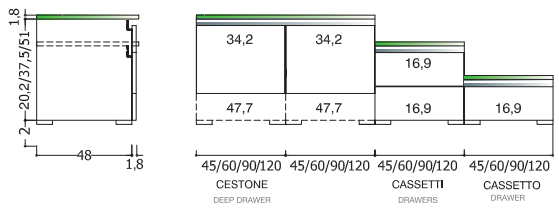

COLONNE FRIGO
FRIDGE COLUMNS

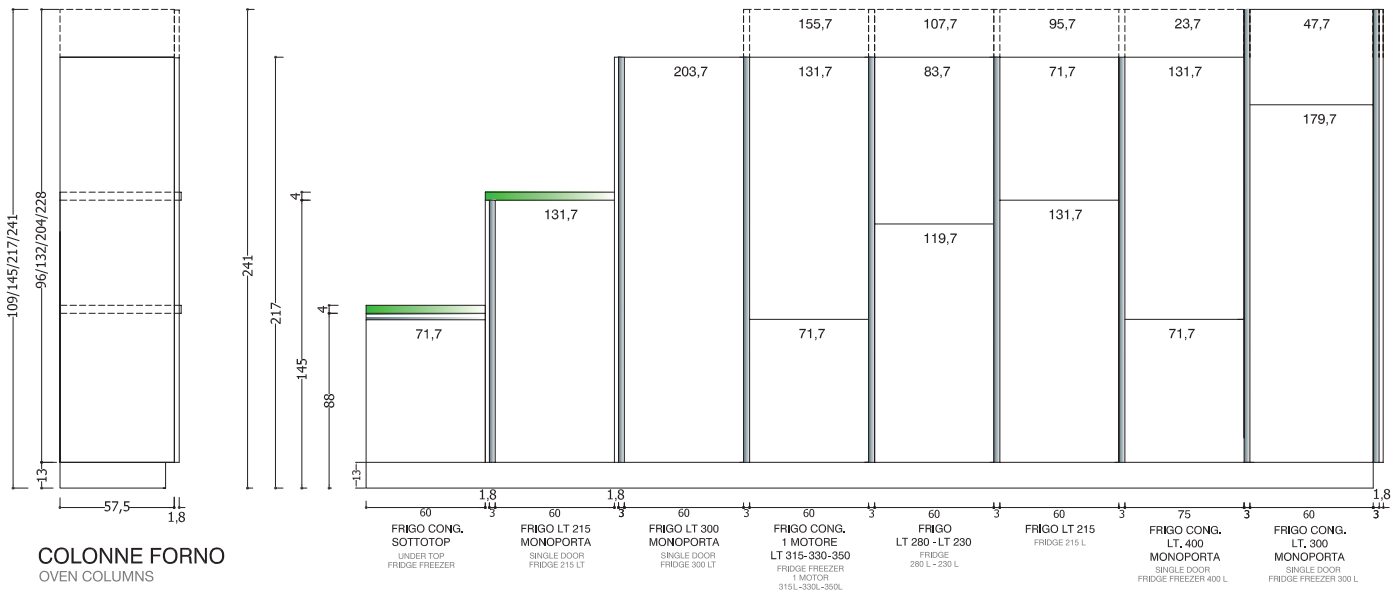

BASI SOSPESE
HANGING BASE UNITS

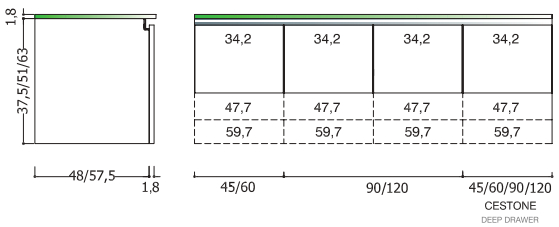

COLONNE FORNO
OVEN COLUMNS

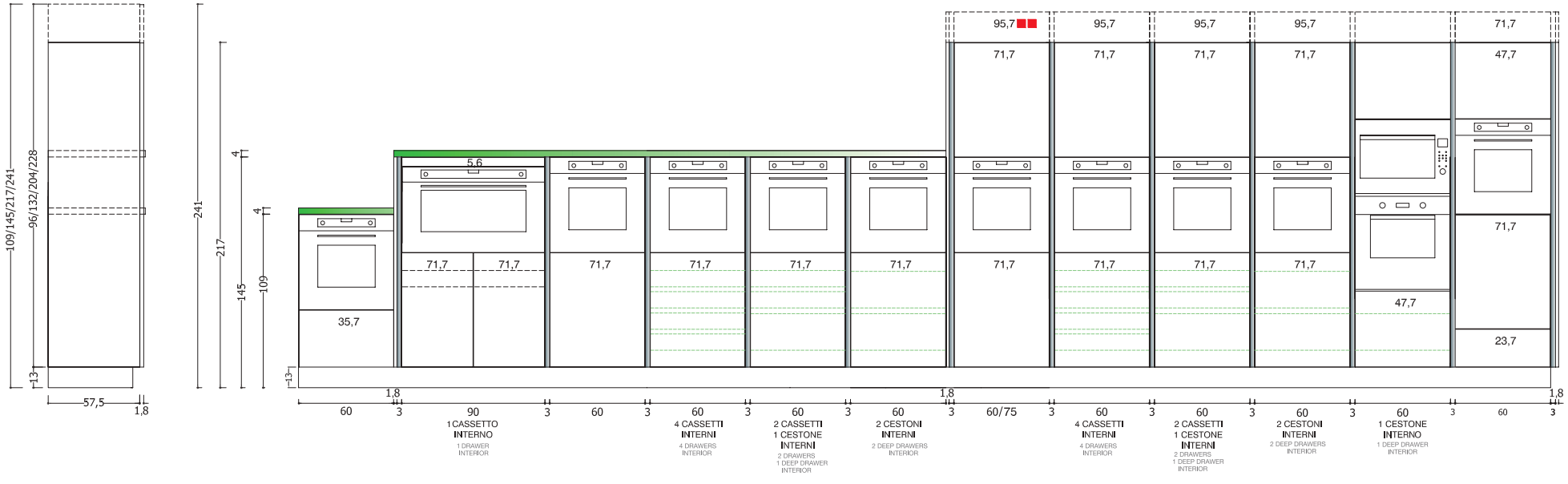

Neck

MODULARITÀ E COMPONIBILITÀ MODULARITY AND FITTING SOLUTIONS

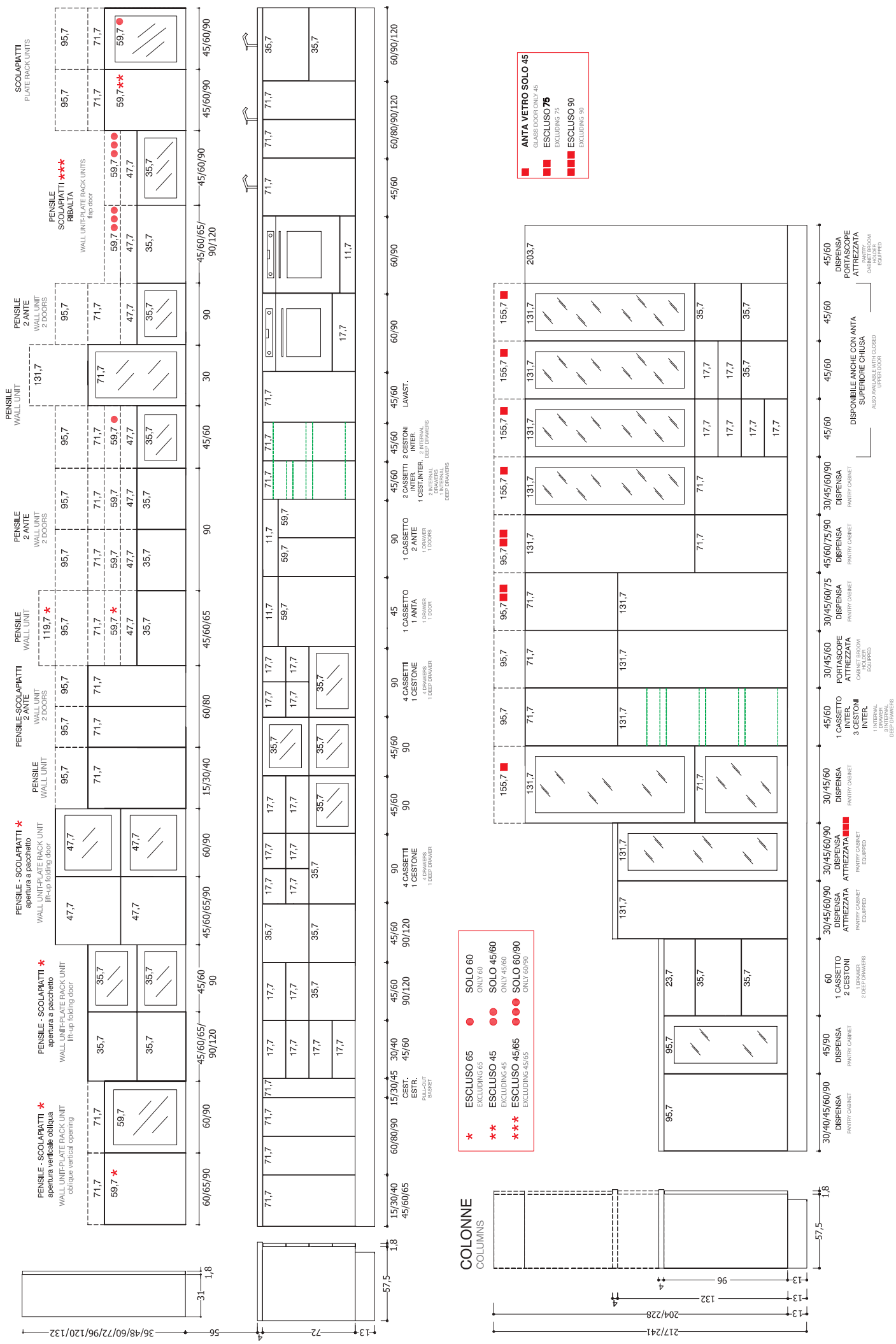

MODULARITÀ E COMPONIBILITÀ MODULARITY AND FITTING SOLUTIONS

BASI H 73
BASE UNITS H 73

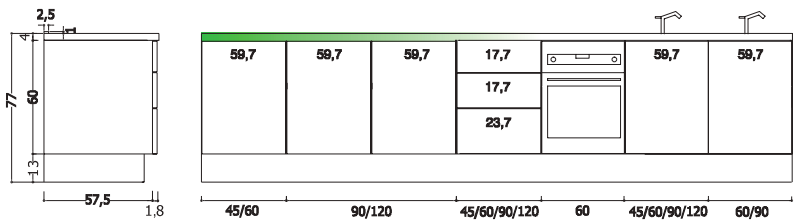

BASI SOSPESE LIVING
HANGING LIVING BASE UNITS

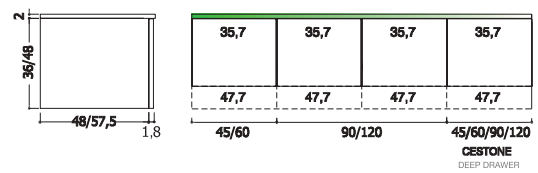

BASI LIVING CON ZOCCOLO
ROOM UNITS WITH PLINTH

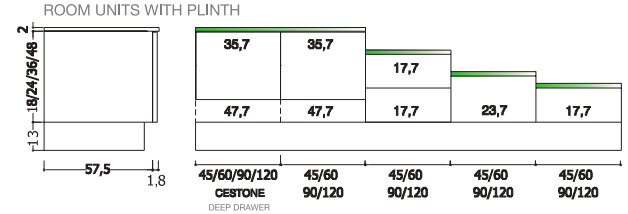

COLONNE FRIGO
FRIDGE COLUMNS

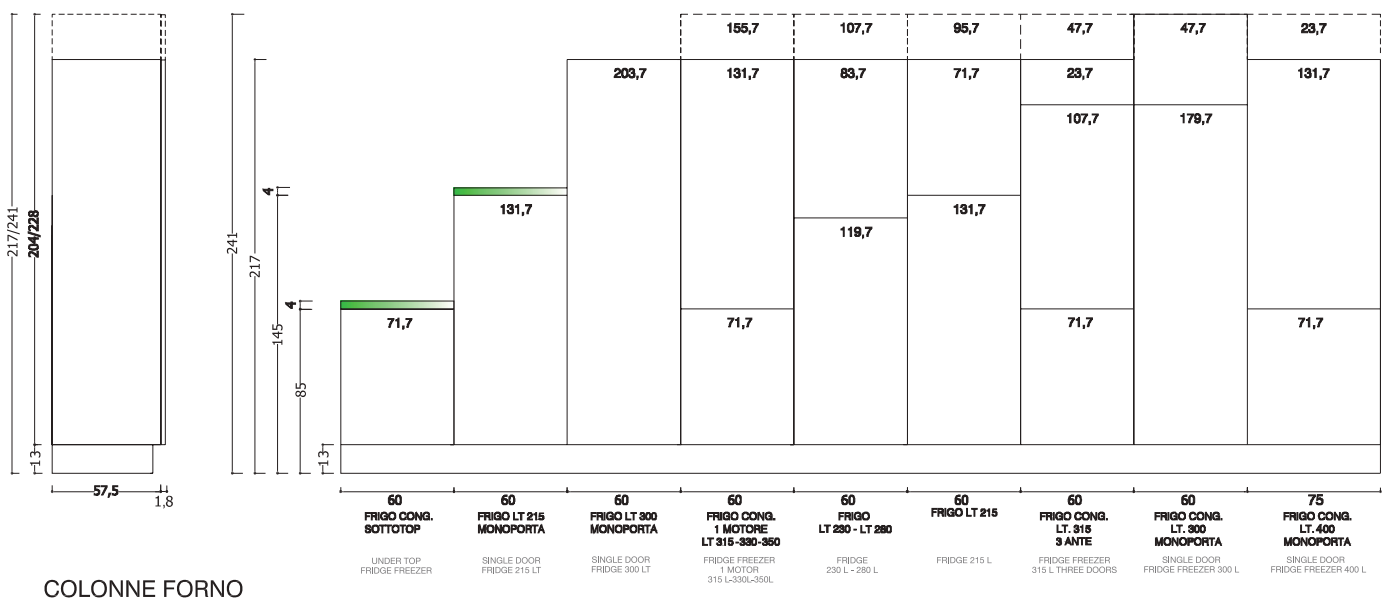

BASI LIVING CON PIEDINO CROMATO H 2
ROOM UNITS WITH FEET CHROME H 2

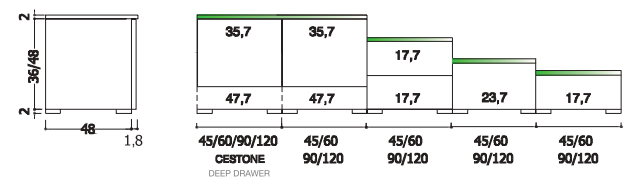

COLONNE FORNO
OVEN COLUMNS

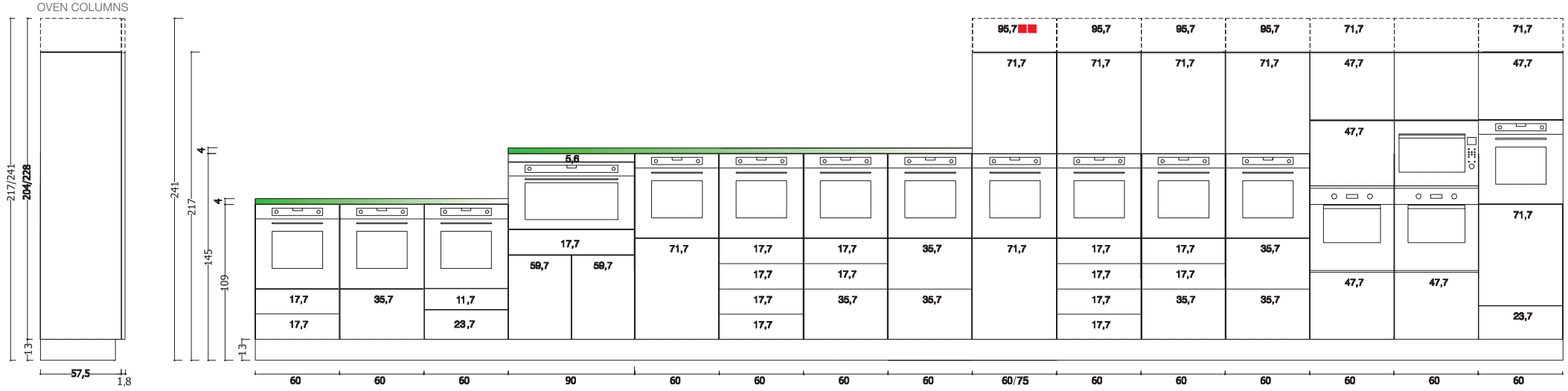

Bridge

PENSILI RIBALTA CHIUSURA AMMORTIZZATA

FLAP DOOR WALL UNITS BLUMOTION CLOSING SYSTEM

PENSILE CON APERTURA A RIBALTA

Le ante aprendosi verso l'alto consentono di avere un' ampia visione d'insieme all'interno del mobile. In questo modo è possibile un comodo accesso agli oggetti contenuti al suo interno e, dal punto di vista ergonomico, molto vantaggioso. La regolazione della forza di apertura può essere impostata in modo esatto in base al peso del frontale. Grazie all'arresto progressivo le ante si fermano in qualsiasi posizione; in questo modo la maniglia è sempre facilmente raggiungibile. La chiusura è ammortizzata di serie.

WALL UNIT WITH FLAP DOOR

The doors that open upwards guarantee ample overall visibility inside the cabinet. In this way, all objects housed inside the cabinet can be comfortably accessed, making the system highly advantageous from an ergonomic perspective. The opening force can be adjusted precisely according to the weight of the front. The doors stop in any position thanks to the gradual stopping movement; in this way, the handle is always easily accessible. The closing movement is cushioned standard

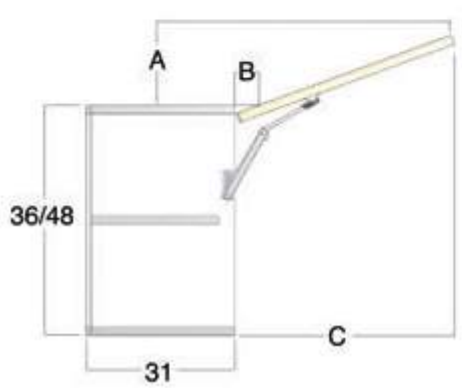

	A	B	C
H 36	7	4	37
H 48	11	4	49

APERTURA VERTICALE OBLIQUA

I pensili con questo tipo di meccanismo necessitano per l'apertura di poco spazio libero sopra il mobile grazie al movimento basculante dell'anta che si apre senza difficoltà applicando poca forza anche in presenza di frontali pesanti. Con l'arresto progressivo le ante si fermano in qualsiasi posizione; in questo modo la maniglia è sempre facilmente raggiungibile. La chiusura è ammortizzata ed è possiibile regolare la forza di tenuta in base al peso del frontale.

VERTICAL OPENING OBLIQUE

Wall units that mount this type of mechanism require little clearance above the cabinet thanks to the swivelling movement of the door that can be easily opened by applying slight pressure, even with heavy fronts.The doors stop in any position thanks to the gradual stopping movement; in this way, the handle is always easily accessible.The closing movement is cushioned and the closing force can be adjusted according to the weight of the front door.

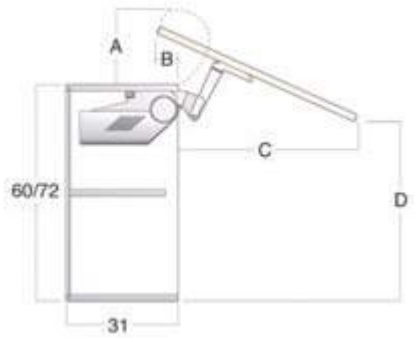

	A	B	C	D
H 60	18	9,6	46,5	53,5
H 72	18	9,6	57	61

PENSILE CON APERTURA ANTE A PACCHETTO

Il meccanismo d'apertura ante a pacchetto è idoneo sia sul pensile H 72 che H 96; la regolazione della forza di apertura può essere impostata in modo esatto in base ai pesi dei frontali, la chiusura è ammortizzata e la cerniera centrale clip si contraddistingue per l'innovativa tecnologia che garantisce la sicurezza per le dita.

WALL UNIT WITH LIFT-UP FOLDING DOORS

The lift-up folding door opening mechanism is suitable for wall units with H 72 or H 96; the opening force can be adjusted precisely according to the weight of the fronts, while the closing movement is cushioned and the central clip-on hinge features innovative technology for safeguarding the fingers.

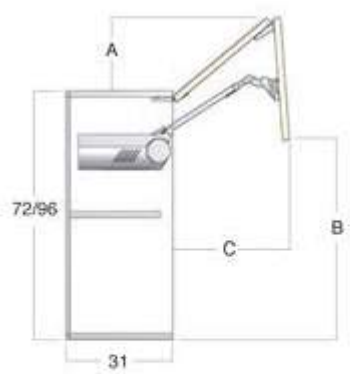

	A	B	C
H 72	16,5	54	41
H 96	20	69	53

SCHEMA MONTAGGIO LIMITATORE

LIMITER INSTALLATION DIAGRAM

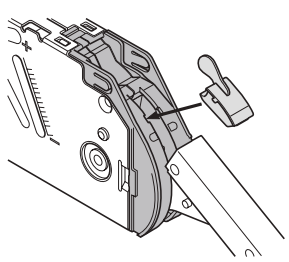

Per evitare l'interferenza dell'anta in fase di apertura con cornici o mensole, si può richiedere il limitatore dell'angolo di apertura cod. 5620005

In order to avoid that the door interferes with cornices or shelves during the opening movement, it is possible to request an opening angle limiter: code 5620005

MENSOLE
SHELVES

	COD.
mensola sp. 3,8 in nobilitato colori come strutture **L max cm 400** laminate shelf th. 3.8 carcasses colours max. length 400 cm	
P 31	091523
P 61	091560
reggimensola a scomparsa fully integrated shelf bracket	
cadauno each	08610400

bianco (opz.001)
white

conchiglia (opz.8910)
shell

fango (opz.8860)
mud

lavagna (opz.9620)
slate grey

visone (opz.948M)
mink

argilla (opz.9690)
clay

	COD.
mensola sp. 3,8 in alkorcell come anta **L max cm 270** alkorcell shelf th. 3.8 same as door max. length 270 cm	
P 31	091523
P 61	091560
mensola sp. 3,8 in PET come anta **L max cm 270** PET shelf th. 3.8 same as door max. length 270 cm	
P 31	091770R
P 61	091775R

frassino bianco alpino (opz.2310)
alpine-white ash

rovere greige (opz.2320)
greige oak

gesso supermatt (opz.7464)
super-matt gypsum

sahara supermatt (opz.7717)
super-matt sahara

luna supermatt (opz.9610)
super-matt moon

carbone supermatt (opz.9613)
super-matt carbon

LIVING

Spazi coordinati per avere un solo ambiente per cucinare, ricevere gli amici, pranzare e rilassarsi è una soluzione al desiderio di vivere la casa più liberamente, secondo stili di vita contemporanei, integrando cucina e living all'insegna di un nuovo linguaggio progettuale.

Coordinated spaces that create a single environment in which to cook, receive friends and relax is a solution that allows you to experience the home more freely.
In line with contemporary lifestyles,this solution integrates the kitchen and living area to create a new design language

LIVING KSM1

ANTE
doors

* colore fuori produzione
BETULLA
birch

METAL DARK
dark metal

ROSSO CARDINALE
cardinal red

ELEMENTI A GIORNO
open units

GRIGIO LAVA
lava grey

STRUTTURE
carcasses

VISONE
mink

FANGO
mund

LIVING KSM1

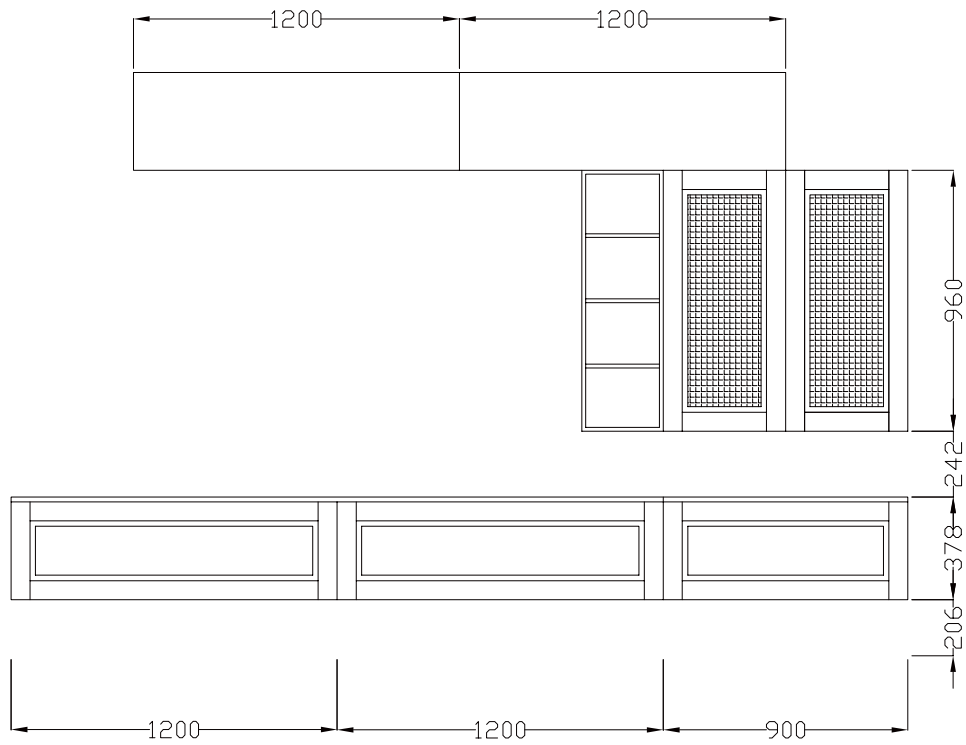

NR. ELEMENTI	DESCRIZIONE		CODICE
2	Pensile L 120 H 36 P 33,1 ribalta tip-on, 1 fianco come anta		E210121T
1	Elemento a giorno L 30 H 96 P 31 laccato 4 vani		E7701735
2	Pensile vetro L 45 H 96 P 33,1 apertura push-pull, ripiani vetro con luce		E1020450
4	Profilo led GLASS_8 Ital Pek per ripiano vetro L 45		08616263
1	Trasformatore per luce GLASS_8 Ital Pek 50W		08616192A
1	Base living sospesa L 120 H 36 P 50,1 cestone apertura tip-on,		
	1 fianco come anta		EBL76200
1	Base living sospesa L 120 H 36 P 50,1 cestone apertura tip-on		EBL76200
1	Base living sospesa L 90 H 36 P 50,1 cestone apertura tip-on		EBL75900
1	Top L 240+90 H 1,8 P 50,2 in alkorcell come anta	al ml	TLM185A
3	Asta appendipensili ml 2	al ml	08610501

No. of ELEMENTS	DESCRIPTION		CODE
2	Wall unit W 120 H 36 D 33,1 flap door tip-on opening, 1 side same as door		E210121T
1	Lacquered open unit W 30 H 96 D 31 4 compartments		E7701735
2	Glass wall unit W 45 H 96 D 33,1 push-pull opening, glass shelves with light		E1020450
4	Led profile GLASS_8 Ital Pek for glass shelf W 45		08616263
1	Power supply for light GLASS_8 Ital Pek 50W		08616192A
1	Hanging living base unit W 120 H 36 D 50,1 deep drawer tip-on opening,		
	1 side same as door		EBL76200
1	Hanging living base unit W 120 H 36 D 50,1 deep drawer tip-on opening		EBL76200
1	Hanging living base unit W 90 H 36 D 50,1 deep drawer tip-on opening		EBL75900
1	Alkorcell worktop W 240+90 H 1,8 D 50,2 same as door	per lm	TLM185A
3	Wall unit fixing strip lm 2	per lm	08610501

LIVING KSM2

ANTE
doors

SAHARA SUPERMATT
super-matt sahara

BRONZO
bronze

ELEMENTI A GIORNO
open units

NERO
black

STRUTTURE
carcasses

FANGO
mund

CONCHIGLIA
shell

LIVING KSM2

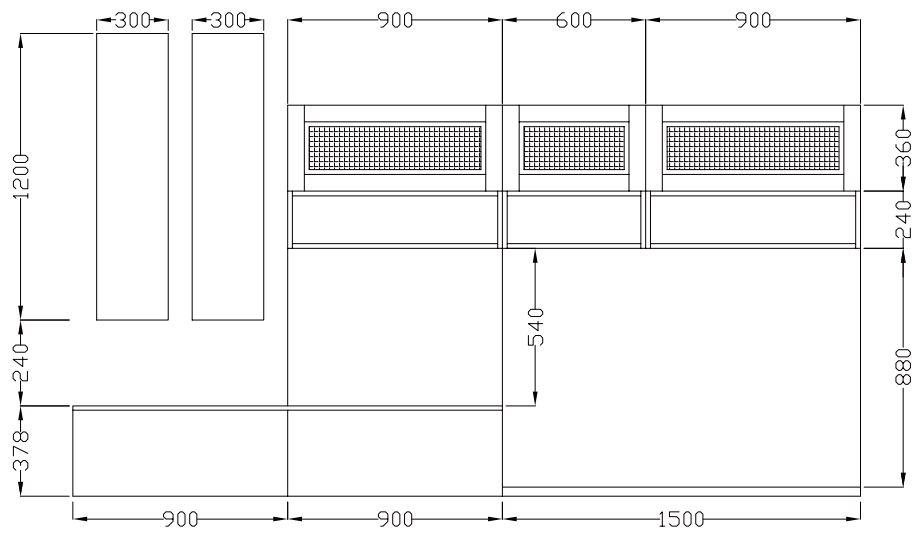

NR. ELEMENTI	DESCRIZIONE		CODICE
2	Pensile L 30 H 120 P 33,1 apertura push-pull, fianchi come anta		E2145301/2
2	Pensile vetro L 90 H 36 P 33,1 ribalta, 1 fianco come anta		E1100900
1	Pensile vetro L 60 H 36 P 33,1 ribalta		E1100600
5	Faretto Sunrise 58 L&S		08618082
1	Trasformatore Mec Drive 100-240V 36W L&S		08618001
1	Cavo di alimentazione Mec Drive L&S		08618020
1	Modulo Distributor 8 ways		08618025
2	Pensile a giorno alluminio AIR HI-LINE L 90 H 24 P 31 ripiano vetro		E7800090
1	Pensile a giorno alluminio AIR HI-LINE L 60 H 24 P 31 ripiano vetro		E7800060
1	Base living sospesa L 90 H 36 P 50 cestone apertura tip-on		EBL75900
1	Base living sospesa L 90 H 36 P 50 cestone apertura tip-on,1 fianco come anta		EBL75900
1	Mensola L 150 H 3,8 P 31 colore come anta	al ml	091523
1	Top L 180 H 1,8 P 50,1 colore come anta	al ml	TLE185
1	Schienale L 150 H 88 sp.1,8 colore come anta	al mq	0943639
1	Schienale L 90 H 54 sp.1,8 colore come anta	al mq	0943639
2	Asta appendipensili ml 2	al ml	08610501

No. of ELEMENTS	DESCRIPTION		CODE
2	Wall unit W 30 H 120 D 33,1 push-pull opening, sides same as door		E2145301/2
2	Glass wall unit W 90 H 36 D 33,1 flap door, 1 side same as door		E1100900
1	Glass wall unit W 60 H 36 D 33,1 flap door		E1100600
5	Sunrise 58 spotlight L&S		08618082
1	Mec Drive power supply 100-240V 36W L&S		08618001
1	Mec Drive power cable L&S		08618020
1	Distributor module 8 ways		08618025
2	Aluminium open wall unit AIR HI-LINE W 90 H 24 D 31 glass shelf		E7800090
1	Aluminium open wall unit AIR HI-LINE W 60 H 24 D 31 glass shelf		E7800060
1	Hanging living base unit W 90 H 36 D 50 deep drawer tip-on		EBL75900
1	Hanging living base unit W 90 H 36 D 50 deep drawer tip-on 1 side same as door		EBL75900
1	Shelf W 150 H 3,8 D 31 same colour as door	per lm	091523
1	Worktop W 180 H 1,8 D 50,1 same colour as door	per lm	TLE185
1	Back panel W 150 H 88 th.1,8 same colour as door	per mq	0945639
1	Back panel W 90 H 54 th.1,8 same colour as door	per mq	0945639
2	Wall unit fixing strip lm 2	per lm	08610501

LIVING KSM3

ANTA
door

FRASSINO
BIANCO ALPINO
alpine-white ash

METAL LUX
lux metal

ELEMENTI A GIORNO
open units

NERO
black

STRUTTURA
carcass

BIANCO
white

VISONE
mink

LIVING KSM3

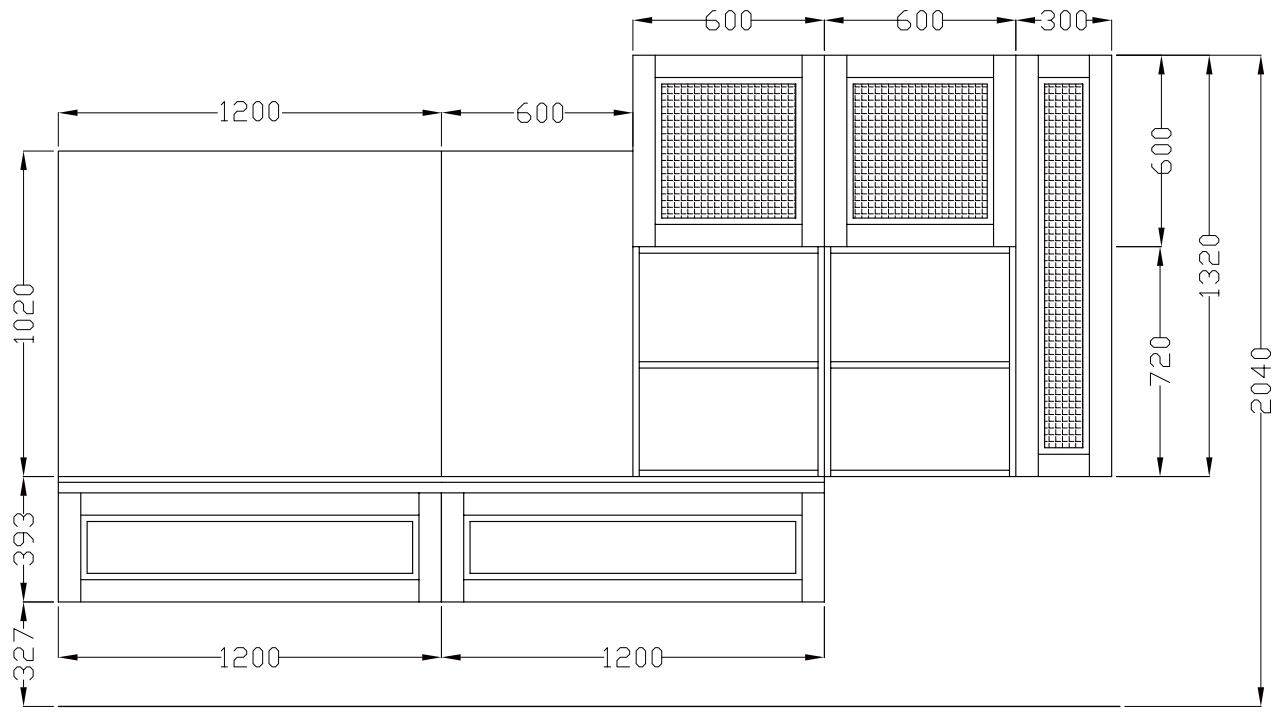

NR. ELEMENTI	DESCRIZIONE		CODICE
1	Pensile vetro L 30 H 132 P 33,1 apertura push-pull, ripiani vetro		E1025301/2
2	Pensile vetro L 60 H 60 P 33,1 apertura push-pull, ripiano vetro		E1060601/2
3	Faretto Spot_3328 Ital Pek		08616175
1	Alimentatore 50W per faretto Spot_3328 Ital Pek		08616192A
2	Pensile a giorno alluminio AIR HI-LINE L 60 H 72 P 31 ripiano vetro		E7804060
1	Schienale L 120 H 102 sp.1,8 colore come anta	al mq	094571V
1	Schienale L 60 H 102 sp.1,8 colore come anta	al mq	094571V
2	Base living sospesa L 120 H 37,5 P 50,1, 1 fianco come anta		GBL76200
1	Top L 240 H 1,8 P 50,2 colore come anta	al ml	TLM185A
1	Asta appendipensili ml 2	al ml	08610501

No. of ELEMENTS	DESCRIPTION		CODE
1	Glass wall unit W 30 H 132 D 33,1 push-pull opening, glass shelves		E1025301/2
2	Glass wall unit W 60 H 60 D 33,1 push-pull opening, glass shelf		E1060601/2
3	Spot_3328 spotlight Ital Pek		08616175
1	Power supply 50W for Spot_3328 spotlight Ital Pek		08616192A
2	Aluminium open wall unit AIR HI-LINE W 60 H 72 D 31 glass shelf		E7804060
1	Back panel W 120 H 102 th.1,8 same colour as door	per mq	094571V
1	Back panel W 60 H 102 th.1,8 same colour as door	per mq	094571V
2	Hanging living base unit W 120 H 37,5 D 50,1, 1 side same as door		GBL76200
1	Worktop W 240 H 1,8 D 50,2 same colour as door	per lm	TLM185A
1	Wall unit fixing strip lm 2	per lm	08610501

LIVING KSM4

ANTE
doors

LUNA SUPERMATT
super-matt moon

ROVERE GREIGE
greige oak

ELEMENTI A GIORNO
open units

GRIGIO SELCE
flint grey

STRUTTURE
carcasses

VISONE
mink

ARGILLA
clay

LIVING KSM4

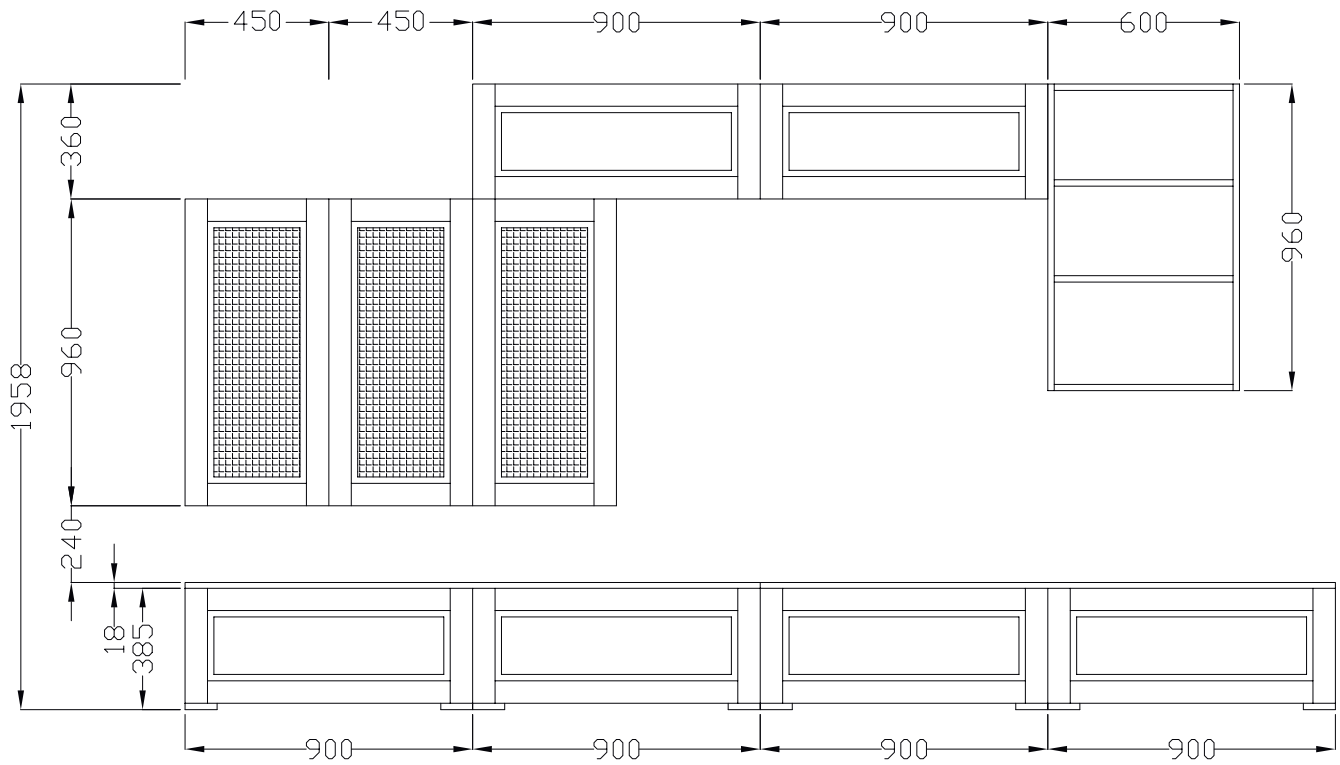

NR. ELEMENTI	DESCRIZIONE		CODICE
2	Pensile L 90 H 36 P 33,1 anta ribalta tip-on, 1 fianco come anta		E210091T
2	Pensile vetro L 45 H 96 P 33,1 apertura push-pull, ripiani vetro con luce,		
	1 fianco come anta		E1020451/2
1	Pensile vetro L 45 H 96 P 33,1 apertura push-pull, ripiani vetro con luce		E1020451/2
1	Pensile a giorno alluminio AIR HI-LINE L 60 H 96 P 31 ripiani vetro		E7805060
2	Base living L 90 H 36 P 50,1 cestone, 1 fianco come anta		EBL25900
2	Base living L 90 H 36 P 50,1 cestone		EBL25900
1	Top L 180+180 H 1,8 P 50,2 colore come anta	al ml	TLM185A
6	Profilo led GLASS_8 Ital Pek per ripiano vetro L 45		08616263
1	Trasformatore per luce GLASS_8 Ital Pek 50W		08616192A
2	Asta appendipensili ml 2	al ml	08610501

No. of ELEMENTS	DESCRIPTION		CODE
2	Wall unit W 90 H 36 D 33,1 flap door tip-on, 1 side same as door		E210091T
2	Glass wall unit W 45 H 96 D 33,1 push-pull opening, glass shelves with light,		
	1 side same as door		E1020451/2
1	Glass wall unit W 45 H 96 D 33,1 push-pull opening, glass shelves with light		E1020451/2
1	Aluminium open wall unit AIR HI-LINE W 60 H 96 D 31 glass shelves		E7805060
2	Living base unit W 90 H 36 D 50,1 deep drawer, side same as door		EBL25900
2	Living base unit W 90 H 36 D 50,1 deep drawer		EBL25900
1	Worktop W 180+180 H 1,8 D 50,2 same colour as door	per lm	TLM185A
6	Led profile GLASS_8 Ital Pek for glass shelf W 45		08616263
1	Power supply for light GLASS_8 Ital Pek 50W		08616192A
2	Wall unit fixing strip lm 2	per lm	08610501

COMPOSIZIONE BASSA L 255 (con gola L 260)

LOW COMPOSITION W 255 (with finger rail W 260)

COMPOSIZIONE BASSA L 300 (con gola L 305)

LOW COMPOSITION W 300 (with finger rail W 305)

COMPOSIZIONE BASSA L 255 (con gola L 260)

LOW COMPOSITION W 255 (with finger rail W 260)

COMPONENTI COMPONENTS	VERSIONI VERSIONS
Colonna 60 frigo-freezer 230 classe A+ 60 cm column fridge-freezer 230 class “A+”	ALKORCELL
Base 45 2 cassetti e cestone 45 cm base unit with 2 drawers and deep drawer	BRIDGE
Base 60 forno statico inox con ventilazione tangenziale di raffreddamento stainless steel static oven with orbital cooling ventilation 60 base unit	NECK
Piano cottura 60 4 gas inox con valvola di sicurezza 60 cm stainless steel hob with 4 gas burners with safety valve	
Sottolavello 90 90 cm sink unit	
Lavello ad incasso 86x50 1 vasca inox prelucidato 86x50 cm built-in sink with 1 stainless steel bowl	PET
Pensile 45 H 72 45 cm wall unit H 72	
Cappa 60 aspirante estraibile H 63 2 motori 60 cm hood slide-out ducting H 63 2 motors	BRIDGE
Scolapiatti 90 H 72 90 cm plate rack H 72	NECK
Top 195 P 61 in laminato H 4 195 cm laminate worktop D 61 H 4	
Asta appendipensili ml 2 2 lm wall unit fixing strip	
(Elettrodomestici Indesit) (Indesit appliances)	

COMPOSIZIONE BASSA L 300 (con gola L 305)

LOW COMPOSITION W 300 (with finger rail W 305)

COMPONENTI COMPONENTS	VERSIONI VERSIONS
Colonna 60 frigo-freezer 230 classe A+ 60 cm column fridge-freezer 230 class “A+”	ALKORCELL
Base 60 2 cassetti e cestone 60 cm base unit with 2 drawers and deep drawer	BRIDGE
Base 60 forno statico inox con ventilazione tangenziale di raffreddamento stainless steel static oven with orbital cooling ventilation 60 base unit	NECK
Piano cottura 60 4 gas inox con valvola di sicurezza 60 cm stainless steel hob with 4 gas burners with safety valve	
Base 60 60 cm base unit	
Sottolavello 60 60 cm sink unit	PET
Lavello ad incasso 86x50 1 vasca inox prelucidato 86x50 cm built-in sink with 1 stainless steel bowl	
Pensile 60 H 72 60 cm wall unit H 72	BRIDGE
Cappa 60 aspirante estraibile H 63 2 motori 60 cm hood slide-out ducting H 63 2 motors	NECK
Pensile 60 H 72 60 cm wall unit H 72	
Scolapiatti 60 H 72 60 cm plate rack H 72	
Top 240 P 61 in laminato H 4 240 cm laminate worktop D 61 H 4	
Asta appendipensili ml 4 4 lm wall unit fixing strip	
(Elettrodomestici Indesit) (Indesit appliances)	

COMPOSIZIONE ALTA L 300 (con gola L 305)

HIGH COMPOSITION W 300 (with finger rail W 305)

COMPOSIZIONE BASSA L 360 (con gola L 365)

LOW COMPOSITION W 360 (with finger rail W 365)

COMPOSIZIONE ALTA L 300 (con gola L 305)

HIGH COMPOSITION W 300 (with finger rail W 305)

COMPONENTI COMPONENTS	VERSIONI VERSIONS
Colonna 60 frigo-freezer 230 classe A+ 60 cm column fridge-freezer 230 class “A+”	ALKORCELL
Base 60 2 cassetti e cestone 60 cm base unit with 2 drawers and deep drawer	BRIDGE
Base 60 forno statico inox con ventilazione tangenziale di raffreddamento stainless steel static oven with orbital cooling ventilation 60 base unit	NECK
Piano cottura 60 4 gas inox con valvola di sicurezza 60 cm stainless steel hob with 4 gas burners with safety valve	
Base 60 60 cm base unit	
Sottolavello 60 60 cm sink unit	PET
Lavello ad incasso 86x50 1 vasca inox prelucidato 86x50 cm built-in sink with 1 stainless steel bowl	
Pensile 60 H 72 60 cm wall unit H 72	BRIDGE
Cappa 60 aspirante estraibile H 63 2 motori 60 cm hood slide-out ducting H 63 2 motors	NECK
Pensile 60 H 96 60 cm wall unit H 96	
Scolapiatti 60 H 96 60 cm plate rack H 96	
Top 240 P 61 in laminato H 4 240 cm laminate worktop D 61 H 4	
Mensola 120 P 31 sp. 3,8 120 cm shelf D 31 sp. 3,8	
Asta appendipensili ml 4 4 lm wall unit fixing strip	
(Elettrodomestici Indesit) (Indesit appliances)	

COMPOSIZIONE BASSA L 360 (con gola L 365)

LOW COMPOSITION W 360 (with finger rail W 365)

COMPONENTI COMPONENTS	VERSIONI VERSIONS
Colonna 60 frigo-freezer 230 classe A+ 60 cm column fridge-freezer 230 class “A+”	ALKORCELL
Colonna 60 con cestone, forno statico inox con ventilazione tangenziale di raffreddamento 60 column with deep drawer configuered for stainless steel static oven with orbital cooling ventilation	BRIDGE
Base 90 2 cassetti + cestone predisposto P.C. 90 cm base unit with 2 drawers + deep drawer configured for hob	NECK
Piano cottura 60 4 gas inox con valvola di sicurezza 60 cm stainless steel hob with 4 gas burners with safety valve	
Base 60 60 cm base unit	
Sottolavello 90 90 cm sink unit	PET
Lavello ad incasso 86x50 1 vasca inox prelucidato 86x50 cm built-in sink with 1 stainless steel bowl	
Pensile 60 H 72 60 cm wall unit H 72	BRIDGE
Cappa 90 sempione acciaio inox satinato + vetro 90 cm sempione hood brushed stainless steel + glass	NECK
Pensile 60 H 72 60 cm wall unit H 72	
Scolapiatti 90 H 72 90 cm plate rack H 72	
Top 240 P 61 in laminato H 4 240 cm laminate worktop D 61 H 4	
Top 60 P 61 in laminato H 4 60 cm laminate worktop D 61 H 4	
Asta appendipensili ml 4 4 lm wall unit fixing strip	
(Elettrodomestici Indesit) (Indesit appliances)	