GRACE *classico*

2022

CREO
KITCHENS

grace

Grace indossa un abito classico di intramontabile eleganza, fatto di colori delicati opachi, ante a telaio piene o con vetro rilegato o decorato, per abitare spazi sia piccoli che grandi con gusto e flessibilità.
Lo stile classico le dona un aspetto romantico e intramontabile, dotata di accessori funzionali e dettagli unici, Grace si distingue per equilibrare estetica e praticità con soluzioni adatte alle esigenze del vivere moderno, con elementi tecnologici.
Flessibile e componibile, Grace celebra i piccoli gesti della vita quotidiana.

Grace expresses a classic style of timeless elegance, made of soft matt colors, solid framed doors or with bound or decorated glass, to fit both small and large spaces, with taste and flexibility.
The classic style gives it a romantic and timeless look, equipped with functional accessories and unique details.
Grace stands out for balancing aesthetics and practicality with solutions suited to the needs of modern living, with technological elements.
Flexible and modular, Grace celebrates the small gestures of everyday life.

cod. **K80**

SP. 20 MM

grace

CARATTERISTICHE TECNICHE

ANTE E FRONTALI CASSETTI	anta in 5 pezzi (conforme US EPA TSCA Title VI) in massello di frassino con cartella mdf impiallacciata e laccata a poro aperto nei colori: bianco camelia (opz.2475), grigio reale (opz.2477), argilla decapè (opz.2476), verde cinabro (opz.2479) anta in 5 pezzi (conforme US EPA TSCA Title VI) in massello di frassino con cartella mdf impiallacciata e tinta a poro aperto nel colore: tinto noce (opz.2478)
ANTE VETRO di serie	anta in 5 pezzi (conforme US EPA TSCA Title VI) in massello di frassino laccata a poro aperto con inglesina rilegata nickel ottone, vetro extrachiaro trasparente e satinato nei colori: bianco camelia (opz.2475I), grigio reale (opz.2477I), argilla decapè (opz.2476I), verde cinabro (opz.2479I) anta in 5 pezzi (conforme US EPA TSCA Title VI) in massello di frassino tinto a poro aperto con inglesina rilegata nickel ottone, vetro extrachiaro trasparente e satinato nel colore: tinto noce (opz.2478I)
a richiesta	anta in 5 pezzi (conforme US EPA TSCA Title VI) in massello di frassino olivato laccata a poro aperto con vetro molato antico “F” nei colori: bianco camelia (opz.2475T), grigio reale (opz.2477T), argilla decapè (opz.2476T), verde cinabro (opz.2479T) anta in 5 pezzi (conforme US EPA TSCA Title VI) in massello di frassino bianco tinto a poro aperto con vetro molato antico “F” nel colore: tinto noce (opz.2478T)
MANIGLIE	vedi pag.14
STRUTTURE DI SERIE	**ANTA: FRASSINO BIANCO CAMELIA** nobilitato lino effetto tela (opz.8920) schiena e ripiano conchiglia (opz.8910) **ANTE: FRASSINO ARGILLA DECAPÈ, FRASSINO VERDE CINABRO, FRASSINO TINTO NOCE** nobilitato juta effetto tela (opz.9490) schiena e ripiano visone (opz.948M) **ANTA: FRASSINO GRIGIO REALE** nobilitato grigio effetto tela (opz.9695) schiena e ripiano argilla (opz.9690)
MENSOLE	**di serie:** altezza 3,8 cm in laminato conchiglia (opz.8910), visone (opz.948M), argilla (opz.9690) **a richiesta:** altezza 3,8 cm finiture come ante
ZOCCOLI	vedi pag.17

GRUPPO LUBE ECOLOGIC
IL GRUPPO LUBE UTILIZZA, PER I COMPONENTI DELLE CUCINE*, MATERIALE CONFORME AL REGOLAMENTO **EPA TSCA TITLE VI**, UNO DEI PIU' SEVERI IN MERITO ALLE NORMATIVE DI SALVAGUARDIA AMBIENTALE.

**per componenti si intendono tutte le strutture, alcune ante e alcuni complementi del modello.*

GREENGUARD
LE STRUTTURE DELLE CUCINE SONO CONTRADDISTINTE DALLA CERTIFICAZIONE GREENGUARD,PER SODDISFARE GLI STANDARD PIU' RIGOROSI IN TERMINI DI LIVELLI DI EMISSIONE DI COMPOSTI ORGANICI VOLATILI (COV).

CREO KITCHENS

cod. **K80**

TH. 20 MM

grace

TECHNICAL SPECIFICATIONS

DOORS AND DRAWER FRONT PANELS	door composed of 5 pieces (compliant with US EPA TSCA Title VI) in solid ash with veneered mdf folder and open pore lacquered in the following colors: camelia white (opz.2475), royal grey (opz.2477), clay pickled (opz.2476), cinabro green (opz.2479) door composed of 5 pieces (compliant with US EPA TSCA Title VI), in solid ash with veneered mdf folder and stained open pore in the color: walnut stained (opz.2478)
GLASS DOORS standard	door composed of 5 pieces (compliant with US EPA TSCA Title VI), in open-pore lacquered solid ash with nickel brass bound glass panel, transparent extra-clear and satin glass in the colors: camelia white (opz.2475I), royal grey (opz.2477I), clay pickled (opz.2476I), cinabro green (opz.2479I) door composed of 5 pieces (compliant with US EPA TSCA Title VI), in open-pore stained solid ash with nickel brass bound glass panel, transparent extra-clear and satin glass in the colors: walnut stained (opz.2478I)
on request	door composed of 5 pieces (compliant with US EPA TSCA Title VI), in solid olive ash, open pore lacquered with “F” ground glass in the colors: camelia white (opz.2475T), royal grey (opz.2477T), clay pickled (opz.2476T), cinabro green (opz.2479T) door composed of 5 pieces (compliant with US EPA TSCA Title VI), in open pore stained solid white ash with “F” ground glass in the color: walnut stained (opz.2478T)
HANDLES	see page 14
STANDARD STRUCTURES	**DOOR: CAMELIA WHITE ASH** linen melamine-coated canvas effect (opt.8920), shell back panel and shelf (opz.8910) **DOORS: CLAY PICKLED ASH, CINABRO GREEN ASH, WALNUT STAINED ASH** jute melamine-coated canvas effect (opt.9490), mink back panel and shelf (opz.948M) **DOOR: ROYAL GREY ASH** grey melamine-coated canvas effect (opt.9695), clay back panel and shelf (opz.9690)
SHELVES	**standard:** 3.8 cm thick, laminate, seashell (opz.8910), mink (opz.948M), clay (opt.9690) **on request:** 3.8 cm thick, with the same finish as doors
PLINTHS	see page 17

cod. **K80** SP. 20 MM
TH. 20 MM

grace

ante in frassino laccato a poro aperto
lacquered ash doors open pore

frassino bianco camelia
(opz.2475)
camelia white ash

frassino grigio reale
(opz.2477)
royal grey ash

colori in pronta consegna
available colours

anta laccata decapata a poro aperto
lacquered pickled door open pore

frassino argilla decapè
(opz.2476)
clay pickled ash

SP. 20 MM
TH. 20 MM

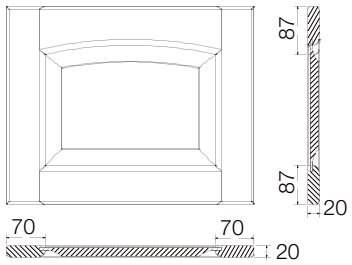

cod. **K80** SP. 20 MM
TH. 20 MM

grace

anta in frassino tinto a poro aperto
stained ash door open pore

frassino tinto noce
(opz.2478)
walnut stained ash

anta in frassino laccato a poro aperto
lacquered ash door open pore

frassino verde cinabro
(opz.2479)
cinabro green ash

SP. 20 MM
TH. 20 MM

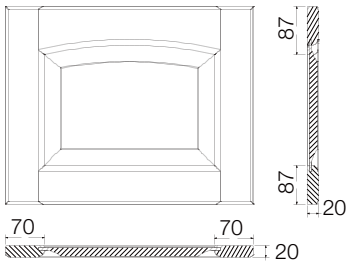

cod. **K80** SP. 20 MM
TH. 20 MM

grace

ante vetro rilegato con inglesina telaio di frassino laccato a poro aperto
glass panelled bound door, open pore lacquered ash frame

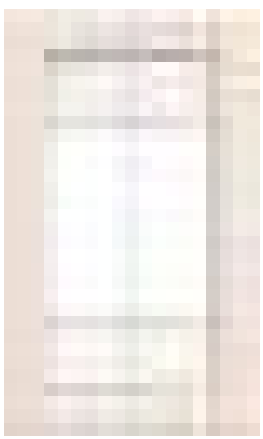

frassino bianco camelia
(opz.2475l) rilegatura nickel
con vetro extrachiaro
trasparente e satinato
camellia white ash
(opt. 2475l) nickel binding
with transparent, extra-clear
and satin glass

frassino grigio reale
(opz.2477l) rilegatura nickel
con vetro extrachiaro
trasparente e satinato
royal grey ash
(opt. 2477l) nickel binding
with transparent, extra-clear
and satin glass

colori in pronta consegna
available colours

anta vetro rilegato con inglesina telaio di frassino laccato decapato a poro aperto
glass panelled bound door, lacquered pickled ash frame

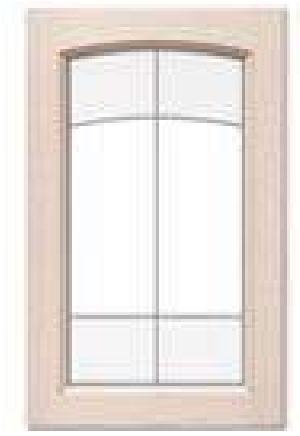

frassino argilla decapè
(opz.2476l) rilegatura nickel
con vetro extrachiaro
trasparente e satinato
clay pickled ash
(opt. 2476l) nickel binding
with transparent, extra-clear
and satin glass

SP. 20 MM
TH. 20 MM

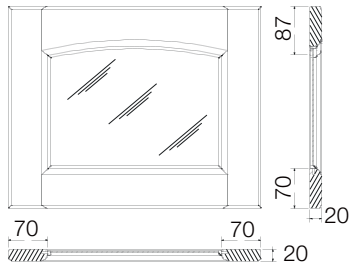

cod. **K80**

SP. 20 MM
TH. 20 MM

grace

anta vetro rilegato con inglesina telaio di frassino tinto a poro aperto
glass panelled bound door, open pore stained ash frame

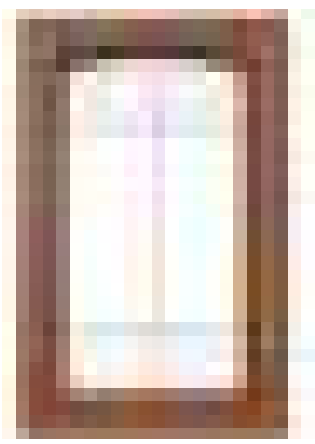

frassino tinto noce
(opz.2478l) rilegatura nickel
con vetro extrachiaro
trasparente e satinato
walnut stained ash
(opt. 2478l) nickel binding with
transparent, extra-clear and
satin glass

anta vetro rilegato con inglesina telaio frassino laccato a poro aperto
glass panelled bound door, open pore lacquered ash frame

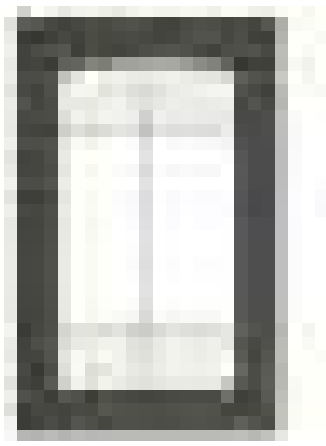

frassino verde cinabro
(opz.2479l) rilegatura nickel
con vetro extrachiaro
trasparente e satinato
cinabro green ash
(opt. 2479l) nickel binding with
transparent, extra-clear and
satin glass

SP. 20 MM
TH. 20 MM

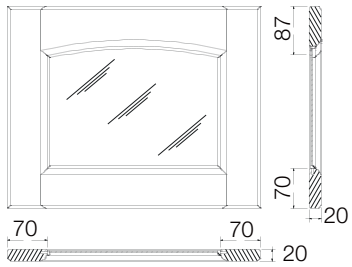

cod. **K80** SP. 20 MM
TH. 20 MM

grace

ante vetro molato telaio di frassino laccato a poro aperto
ground glass doors open pore lacquered ash frame

frassino bianco camelia (opz.2475T) con vetro molato antico “F”
camellia white ash (opt.2475T) with “F” antique ground glass

frassino grigio reale (opz.2477T) con vetro molato antico “F”
royal grey ash (opt.2477T) with “F” antique ground glass

colori in pronta consegna
available colours

anta vetro molato telaio di frassino laccato decapato a poro aperto
ground glass door open pore pickled lacquered ash frame

frassino argilla decapè (opz.2476T) con vetro molato antico “F”
clay pickled ash (opt.2476T) with “F” antique ground glass

SP. 20 MM
TH. 20 MM

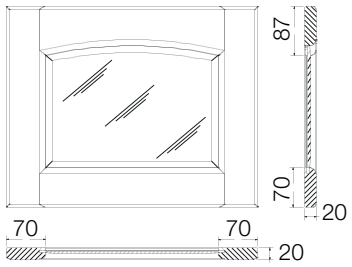

cod. **K80** SP. 20 MM
TH. 20 MM

grace

anta vetro molato telaio di frassino tinto a poro aperto
ground glass door with open pore stained ash frame

frassino tinto noce (opz.2478T) con vetro molato antico “F”
walnut stained ash (opt.2478T) with “F” antique ground glass

anta vetro molato telaio frassino laccato a poro aperto
ground glass door with open pore lacquered ash frame

frassino verde cinabro (opz.2479T) con vetro molato antico “F”
cinabro green ash (opt.2479T) with “F” antique ground glass

SP. 20 MM
TH. 20 MM

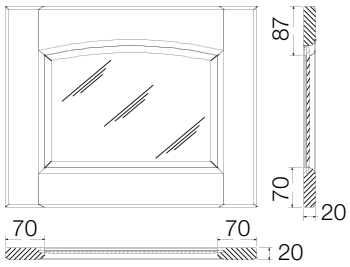

grace

MANIGLIE HANDLES

DI SERIE STANDARD

Maniglia 175 finitura silver dark
anta L 15 ⟶ passo 96 mm
anta da L 30 a 90 ⟶ passo 160 mm

Handle 175 dark silver finish
door W 15 ⟶ centre-to-centre distance 96 mm
door from W 30 to W 90 ⟶ centre-to-centre distance 160 mm

A RICHIESTA ON REQUEST

Maniglia 176 finitura ottone
anta L 15 ⟶ pomo passo 16 mm
anta da L 30 a 90 ⟶ passo 128 mm

Handle 176 brass finish
door W 15 ⟶ knob centre-to-centre distance 16 mm
door from W 30 to W 90 ⟶ centre-to-centre distance 128 mm

A RICHIESTA ON REQUEST

Maniglia 172A finitura argento vecchio brillante
anta L 15 ⟶ passo 96 mm
anta da L 30 a 90 ⟶ passo 160 mm

Handle 172A polished old silver finish
door W 15 ⟶ centre-to-centre distance 96 mm
door from W 30 to W 90 ⟶ centre-to-centre distance 160 mm

A RICHIESTA ON REQUEST

Maniglia 228 finitura ottone vecchio
inserto avorio
passo 128 mm
Handle 228 with old brass finish
with ivory insert
128 mm centre-to-centre distance

Pomo 228P finitura ottone vecchio
utilizzata per elementi da 15
con maniglia 228
Knob hole 228P with old brass finish
used for 15 cm elements with handle 228

A RICHIESTA ON REQUEST

Maniglia 230 finitura argento antico
passo 128 mm
Handle 230 with antique silver finish
128 mm centre-to-centre distance

Pomo 200P finitura argento antico
passo 16 mm

Knob hole 200P antique silver finish
centre-to-centre distance 16 mm

A RICHIESTA ON REQUEST

Maniglia 255P finitura piombo spazzolato
passo 160 mm
Handle 255P brushed lead finish
160 mm centre-to-centre distance

Pomo 255PP finitura piombo spazzolato
utilizzato per elementi da 15
con maniglia 255P
Knob hole 255PP brushed lead finish
used for 15 cm elements with handle 255P

A RICHIESTA ON REQUEST

Maniglia 255N finitura nichel satinato
passo 160 mm
Handle 255N nikel satin finish
160 mm centre-to-centre distance

Pomo 255NP finitura nichel satinato
utilizzato per elementi da 15
con maniglia 255N
Knob hole 255NP nikel satin finish
used for 15 cm elements with handle 255N

A RICHIESTA ON REQUEST

Maniglia 255R finitura rame antico
passo 160 mm
Handle 255R antique copper finish
160 mm centre-to-centre distance

Pomo 255RP finitura rame antico
utilizzato per elementi da 15
con maniglia 255R
Knob hole 255RP antique copper finish
used for 15 cm elements with handle 255R

A RICHIESTA ON REQUEST

Maniglia 255T finitura ottone antico
passo 160 mm
Handle 255T antique brass finish
160 mm centre-to-centre distance

Pomo 255TP finitura ottone antico
utilizzato per elementi da 15
con maniglia 255T
Knob hole 255TP antique brass finish
used for 15 cm elements with handle 255T

grace

strutture carcasses

lino effetto tela (opz.8920)
schiena e ripiano conchiglia (opz.8910)
linen melamine-coated canvas effect (opt.8920)
seashell back panel and shelf (opt.8910)

juta effetto tela (opz.9490)
schiena e ripiano visone (opz.948M)
jute melamine-coated canvas effect (opt.9490)
mink back panel and shelf (opt.948M)

grigio effetto tela (opz.9695)
schiena e ripiano argilla (opz.9690)
grey melamine-coated canvas effect (opt.9695)
clay back panel and shelf (opt.9690)

GRUPPO LUBE ECOLOGIC

IL GRUPPO LUBE UTILIZZA, PER I COMPONENTI DELLE CUCINE*, MATERIALE CONFORME AL REGOLAMENTO **EPA TSCA TITLE VI**, UNO DEI PIU' SEVERI IN MERITO ALLE NORMATIVE DI SALVAGUARDIA AMBIENTALE.

**per componenti si intendono tutte le strutture, alcune ante e alcuni complementi del modello.*

GREENGUARD
PRODUCT CERTIFIED FOR LOW CHEMICAL EMISSIONS
UL.COM/GG
UL 2818

GREENGUARD

LE STRUTTURE DELLE CUCINE SONO CONTRADDISTINTE DALLA CERTIFICAZIONE GREENGUARD,PER SODDISFARE GLI STANDARD PIU' RIGOROSI IN TERMINI DI LIVELLI DI EMISSIONE DI COMPOSTI ORGANICI VOLATILI (COV).

mensole in laminato laminate shelves

conchiglia (opz.8910)
seashell (opt.8910)

visone (opz.948M)
mink (opt.948M)

argilla (opz.9690)
clay (opt.9690)

mensole impiallacciate veneered shelves

impiallacciata come anta
N.B.: per le finiture vedi colore ante pag.8-9
veneered same finish as door
Note: for the finishes see door colours see page 8-9

grace

zoccoli in pvc H 13 pvc plinths H 13

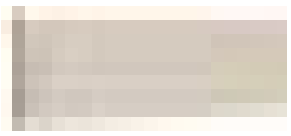
argilla decapè (opz.587)
clay pickled (opt.587)

bianco camelia (opz.606)
camelia white (opt.606)

tinto noce (opz.589)
walnut stained (opt.589)

grigio reale (opz.595)
royal grey (opt.595)

zoccolo in alluminio H 13 aluminium plinth H 13

alluminio finitura silver dark (opz.9507)
aluminium dark silver finish (opt.9507)

alluminio finitura titanio ossidato (opz.414)
aluminium titanium oxidized finish (opt.414)

alluminio finitura ottone (opz.7761)
aluminium brass finish (opt.7761)

cornici cappello top cornices

argilla decapè (opz.2476)
clay pickled (opt.2476)

bianco camelia (opz.2475)
camelia white (opt.2475)

grigio reale (opz.2477)
royal grey (opt.2477)

tinto noce (opz.2478)
walnut stained (opt.2478)

verde cinabro (opz.2479)
cinabro green (opt.2479)

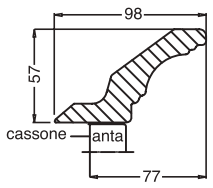

disegno cornice
design cornice

MODULARITÀ E COMPONIBILITÀ MODULARITY AND FITTING SOLUTIONS

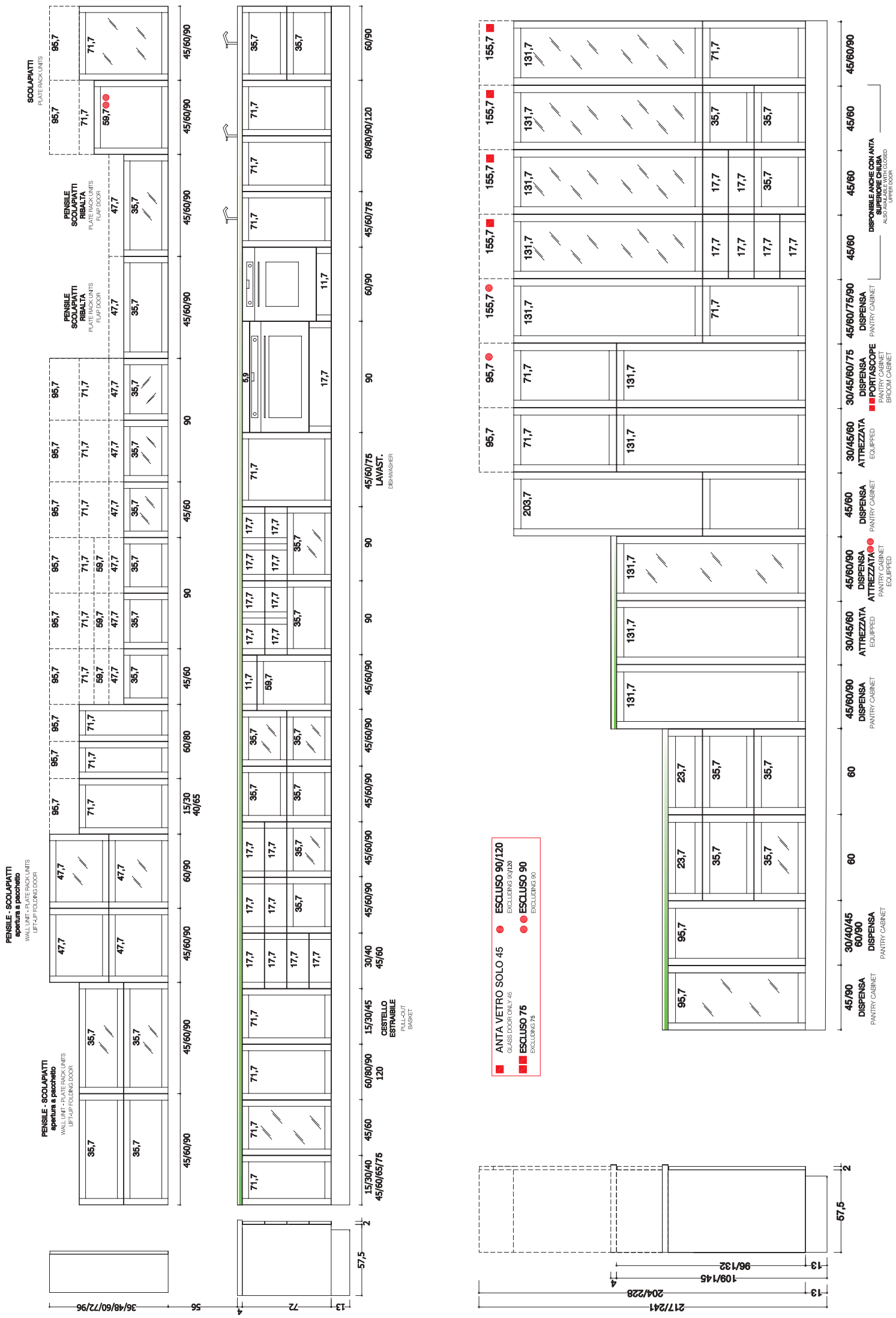

MODULARITÀ E COMPONIBILITÀ MODULARITY AND FITTING SOLUTIONS

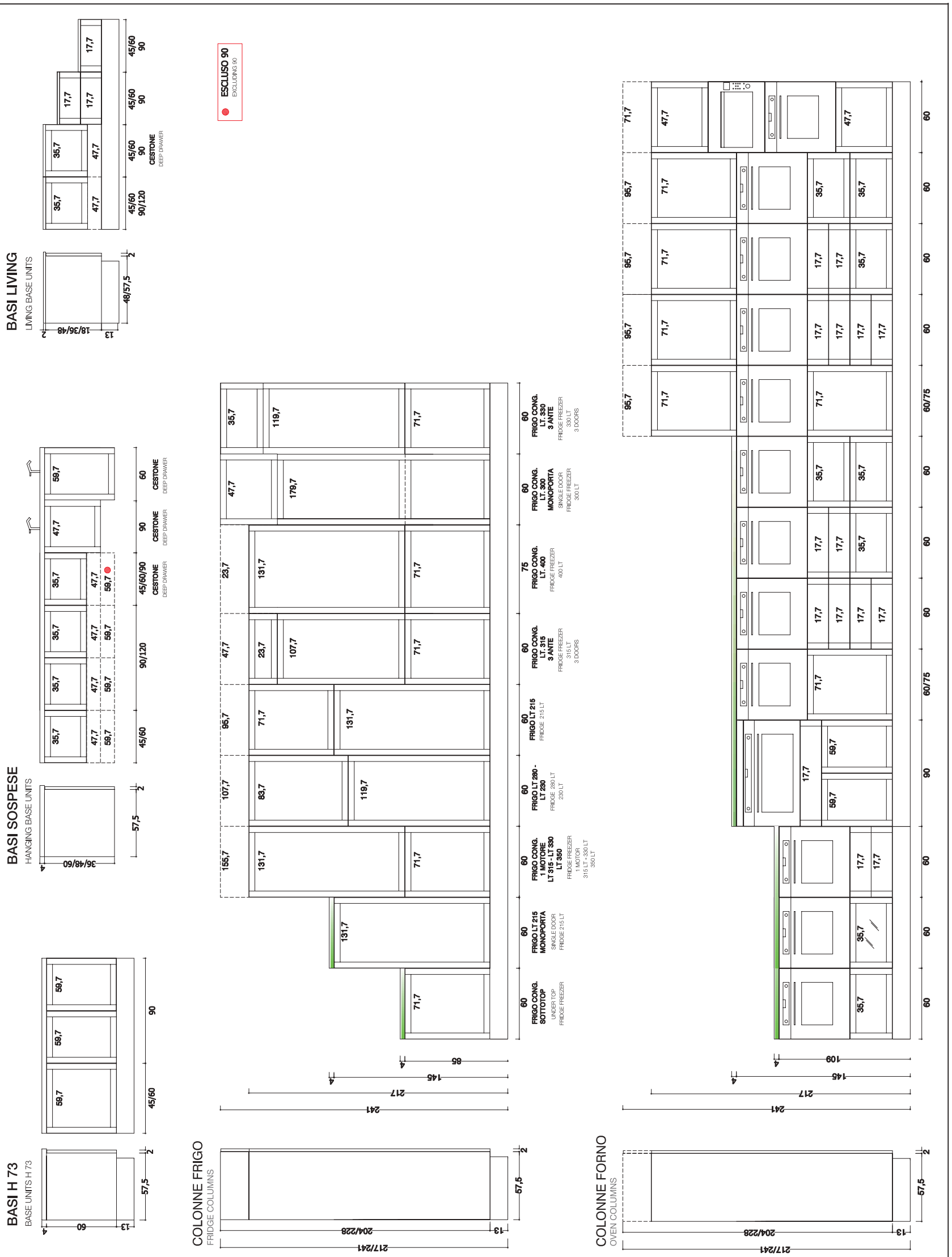

PENSILI RIBALTA CHIUSURA AMMORTIZZATA

FLAP DOOR WALL UNITS BLUMOTION CLOSING SYSTEM

PENSILE CON APERTURA A RIBALTA

Le ante aprendosi verso l'alto consentono di avere un' ampia visione d'insieme all'interno del mobile. In questo modo è possibile un comodo accesso agli oggetti contenuti al suo interno e, dal punto di vista ergonomico, molto vantaggioso. La regolazione della forza di apertura può essere impostata in modo esatto in base al peso del frontale. Grazie all'arresto progressivo le ante si fermano in qualsiasi posizione; in questo modo la maniglia è sempre facilmente raggiungibile. La chiusura è ammortizzata di serie.

WALL UNIT WITH FLAP DOOR

The doors that open upwards guarantee ample overall visibility inside the cabinet. In this way, all objects housed inside the cabinet can be comfortably accessed, making the system highly advantageous from an ergonomic perspective. The opening force can be adjusted precisely according to the weight of the front. The doors stop in any position thanks to the gradual stopping movement; in this way, the handle is always easily accessible. The closing movement is cushioned standard

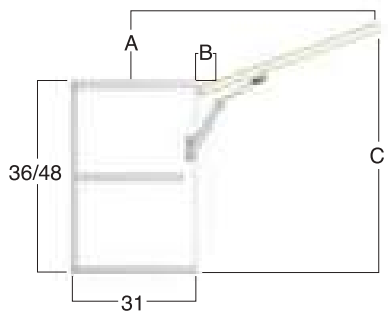

	A	B	C
H 36	10	2,3	46
H 48	13	2,3	61

PENSILI A RIBALTA SENZA MANIGLIA APERTURA TIP-ON

FLAP DOOR WALL UNITS NO HANDLE TIP-ON OPENING

Grazie al meccanismo TIP-ON, le ante a ribalta senza maniglia possono essere aperte semplicemente con un leggero tocco.
Per chiudere l'anta a ribalta, è sufficente esercitare una leggera pressione, che grazie ad una piastrina di bloccaggio, applicata sul lato interno del frontale, ne assicura la perfetta chiusura.

Thanks to TIP-ON mechanism, the flap doors without handles can be opened with a simple touch.
To close the flap door, just exercise light pressure, thanks to the locking plate, applied on the inner side of the front panel ensures a perfect closure.

PENSILE CON APERTURA ANTE A PACCHETTO

Il meccanismo d'apertura ante a pacchetto è idoneo sia sul pensile H 72 che H 96; la regolazione della forza di apertura può essere impostata in modo esatto in base ai pesi dei frontali, la chiusura è ammortizzata e la cerniera centrale clip si contraddistingue per l'innovativa tecnologia che garantisce la sicurezza per le dita.

WALL UNIT WITH LIFT-UP FOLDING DOORS

The lift-up folding door opening mechanism is suitable for wall units with H 72 or H 96; the opening force can be adjusted precisely according to the weight of the fronts, while the closing movement is cushioned and the central clip-on hinge features innovative technology for safeguarding the fingers.

H 72

H 96

	A	B	C
H 72	19,5	54	41
H 96	24,7	69	53

SCHEMA MONTAGGIO LIMITATORE

LIMITER INSTALLATION DIAGRAM

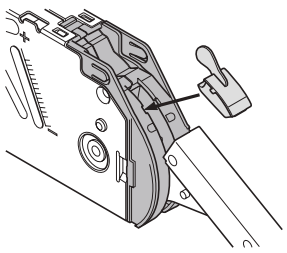

Per evitare l'interferenza dell'anta in fase di apertura con cornici o mensole, si può richiedere il limitatore dell'angolo di apertura cod. 5620005

In order to avoid that the door interferes with cornices or shelves during the opening movement, it is possible to request an opening angle limiter: code 5620005

CAPPA DESIRÈ

DESIRÈ HOOD

	COD.
cappa DESIRÈ con camino metallo in tinta e nicchia portata 645 m³/h, fascione e cornice in massello, colore come anta impiallacciata DESIRÈ hood with metal chimney matching with band and niche air flow rate 645 m³/h, band and cornice in solid wood, same colour as veneered door	
bianco L 60	03993850B
L 90	03993851B
L 120	03993852B
silver dark L 60	03993850S
L 90	03993851S
L 120	03993852S
ottone L 60	03993850T
L 90	03993851T
L 120	03993852T
filtro carbone attivo L 60 active carbon filter	08750999G
filtro carbone attivo L 90-120 active carbon filter	08750999B

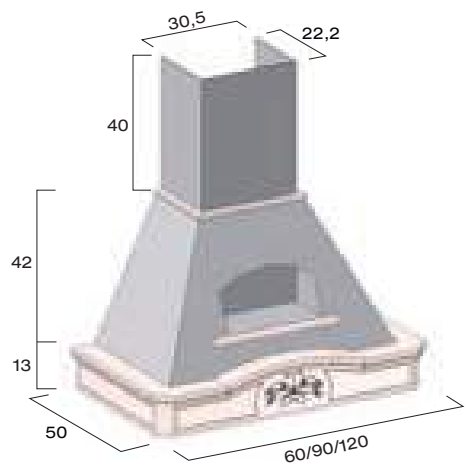

cappa DESIRÈ con camino metallo in tinta e nicchia, NO DRIP portata 350 m³/h, fascione e cornice in massello, colore come anta impiallacciata DESIRÈ hood with metal chimney matching with band and niche, NO DRIP air flow rate 350 m³/h, band and cornice in solid wood, same colour as veneered door	
bianco L 90	03993856B
L 120	03993857B
silver dark L 90	03993856S
L 120	03993857S
ottone L 90	03993856T
L 120	03993857T
filtro carbone attivo active carbon filter	08750999F

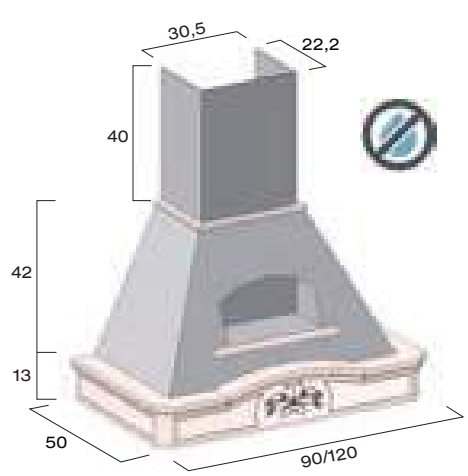

CAPPA EGIZIA

EGIZIA HOOD

		COD.
cappa EGIZIA con camino metallo in tinta e orologio portata 645 m³/h, fascione e cornice in massello, colore come anta impiallacciata EGIZIA hood with metal chimney matching with band and clock air flow rate 645 m³/h, band and cornice in solid wood, same colour as veneered door		
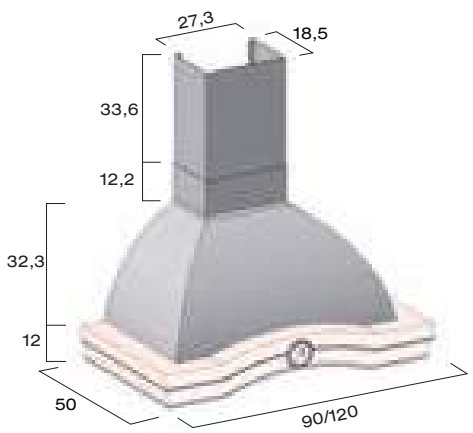	**bianco L 90**	03993861B
	L 120	03993862B
	silver dark L 90	03993861S
	L 120	03993862S
	ottone L 90	03993861T
	L 120	03993862T
	filtro carbone attivo active carbon filter	08750999B
cappa EGIZIA con camino metallo in tinta e orologio, NO DRIP portata 350 m³/h, fascione e cornice in massello, colore come anta impiallacciata EGIZIA hood with metal chimney matching with band and clock, NO DRIP air flow rate 350 m³/h, band and cornice in solid wood, same colour as veneered door		
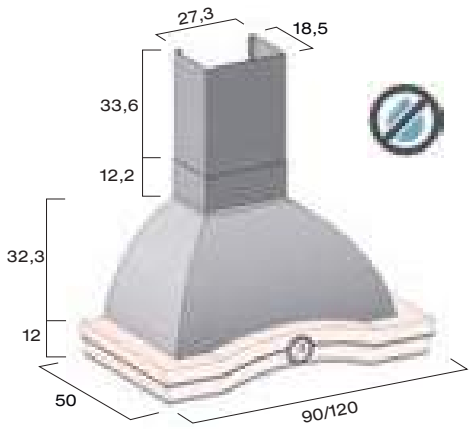	**bianco L 90**	03993866B
	L 120	03993867B
	silver dark L 90	03993866S
	L 120	03993867S
	ottone L 90	03993866T
	L 120	03993867T
	filtro carbone attivo active carbon filter	08750999F

CAPPA PORTRAIT

PORTRAIT HOOD

		COD.
cappa PORTRAIT con camino metallo in tinta portata 645 m³/h, fascione e cornice in massello, colore come anta impiallacciata PORTRAIT hood with metal chimney matching with band air flow rate 645 m³/h, band and cornice in solid wood, same colour as veneered door		
	bianco L 90	03993871B
	L 120	03993872B
	silver dark L 90	03993871S
	L 120	03993872S
	ottone L 90	03993871T
	L 120	03993872T
	filtro carbone attivo active carbon filter	08750999B
cappa PORTRAIT con camino metallo in tinta, NO DRIP portata 350 m³/h, fascione e cornice in massello, colore come anta impiallacciata PORTRAIT hood with metal chimney matching with band, NO DRIP air flow rate 350 m³/h, band and cornice in solid wood, same colour as veneered door		
	bianco L 90	03993876B
	L 120	03993877B
	silver dark L 90	03993876S
	L 120	03993877S
	ottone L 90	03993876T
	L 120	03993877T
	filtro carbone attivo active carbon filter	08750999F

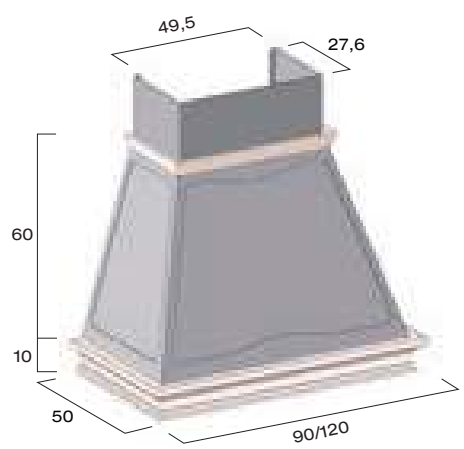

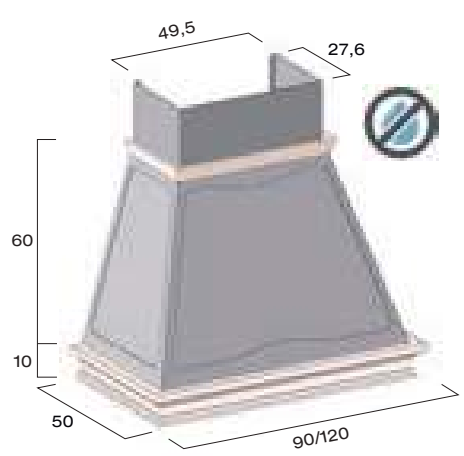

CAPPA VIENNA

VIENNA HOOD

	COD.
cappa VIENNA con camino metallo in tinta e nicchia portata 645 m³/h, fascione e cornice in massello, colore come anta impiallacciata VIENNA hood with metal chimney matching with band and niche air flow rate 645 m³/h, band and cornice in solid wood, same colour as veneered door	
L 90	
bianco	03993881B
silver dark	03993881S
ottone	03993881T
filtro carbone attivo active carbon filter	08750999B
cappa VIENNA con camino metallo in tinta e nicchia portata 350 m³/h, fascione e cornice in massello, colore come anta impiallacciata VIENNA hood with metal chimney matching with band and niche air flow rate 350 m³/h, band and cornice in solid wood, same colour as veneered door	
L 90	
bianco	03993886B
silver dark	03993886S
ottone	03993886T
filtro carbone attivo active carbon filter	08750999F

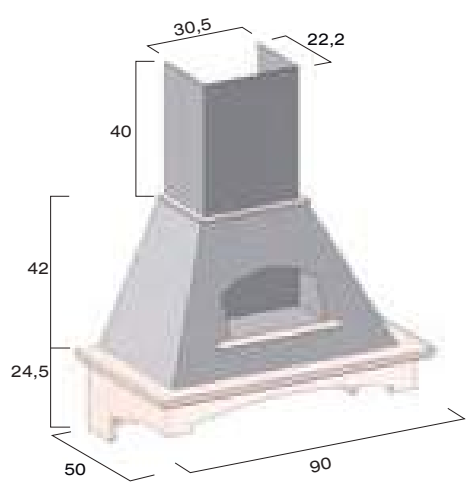

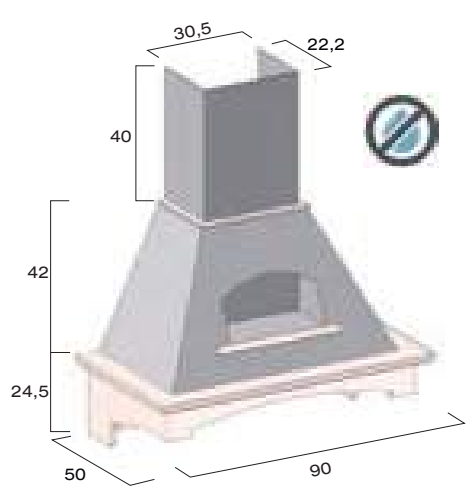

TIPOLOGIE CAPPE CAMINO

CHIMNEY HOOD TYPES

cappa tipo “S”
vedi pag. 52

chimney type “S”

see page 52

cappa tipo “S2”
vedi pag. 54

chimney type “S2”

see page 54

cappa tipo “E”
vedi pag. 56

chimney type “E”

see page 56

cappa tipo “SN”
vedi pag. 58

chimney type “SN”

see page 58

TIPOLOGIE CAPPE CAMINO

CHIMNEY HOOD TYPES

cappa isola
vedi pag. 59

chimney island

see page 59

SCHEMA CAPPA CAMINETTO AD ANGOLO

CORNER CHIMNEY HOOD DIAGRAM

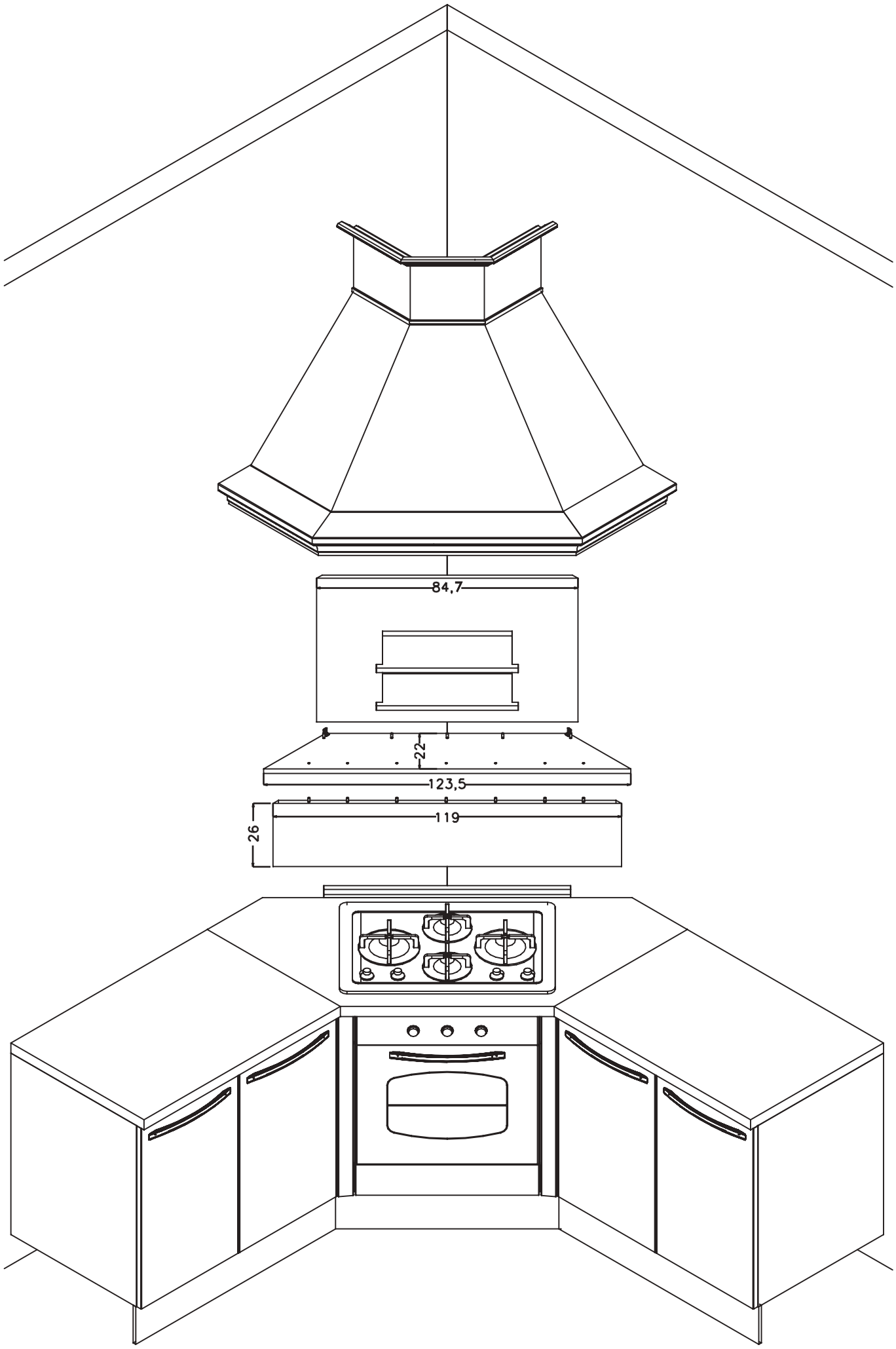

SCHEMA CAPPA CAMINETTO AD ANGOLO

CORNER CHIMNEY HOOD DIAGRAM

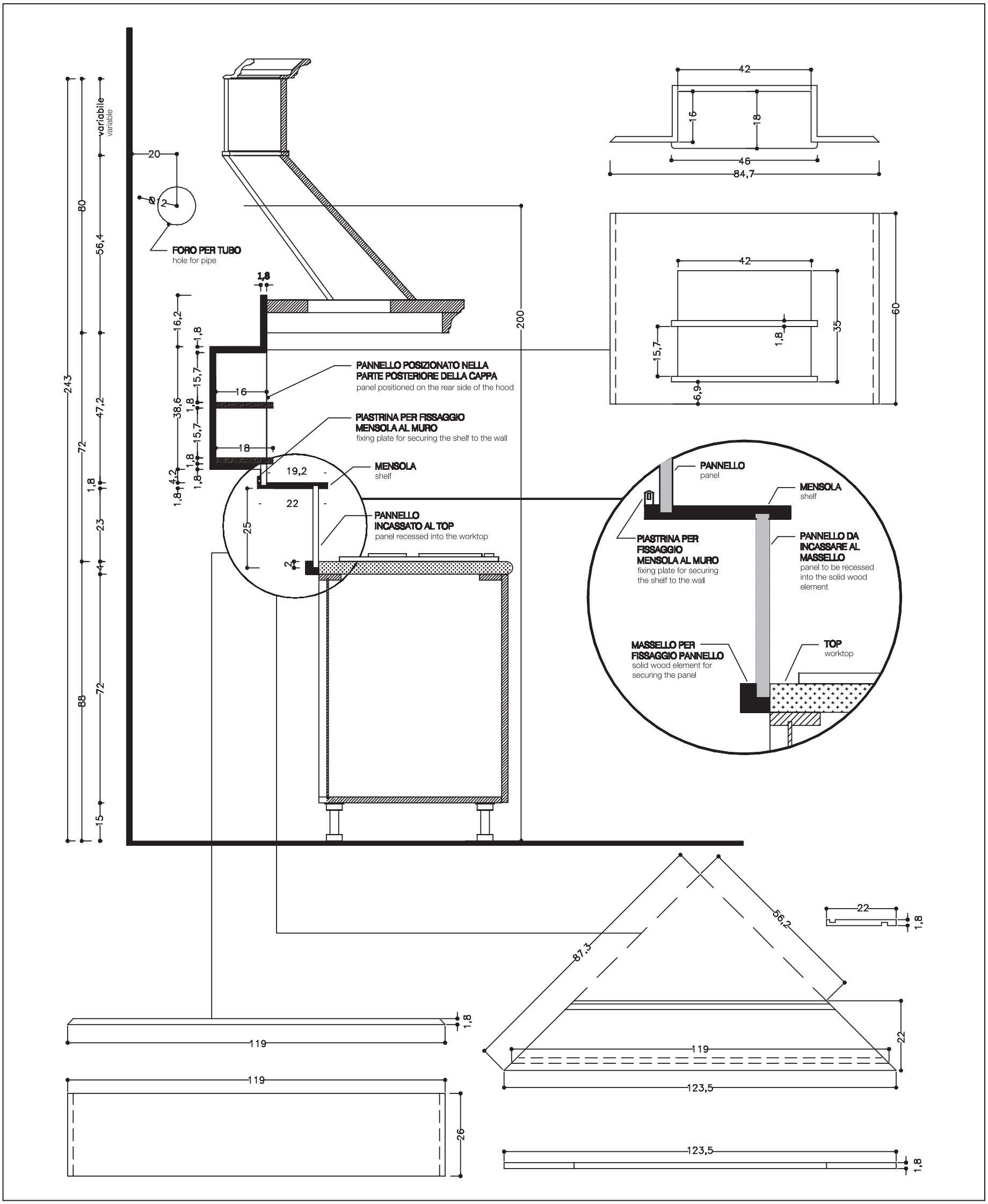

MENSOLE
SHELVES

	CODICE		
mensola sp.3,8 in laminato **L. max cm 400** laminate shelf th.3,8 max lenght 400 cm			
finiture: finishes			
conchiglia (opz.8910) seashell			
visone (opz.948M) mink			
argilla (opz.9690) clay			
al ml per lm **P 31**	091523		
magg. reggimensola a scomparsa surcharge fully integrated shelf bracket **P 61**	08610400 091560		
mensola sp.3,8 impiallacciata colore come anta **L. max cm 250** **n.b.: quantità minima fatturabile 0,5 ml** veneered shelf th.3,8 colour matching with door max: lenght 250 cm note: minimum invoiceable quantity 0,5 lm			
frassino bianco camelia (opz.2475) camelia white ash			
frassino grigio reale (opz.2477) royal grey ash			
frassino argilla decapè (opz.2476) clay pickled ash			
frassino tinto noce (opz.2478) walnut stained ash			
frassino verde cinabro (opz.2479) cinabro green ash			
al ml per lm **P 31**	091723		
magg. reggimensola a scomparsa surcharge fully integrated shelf bracket **P 61**	08610400 091729		

	CODICE	FASCIA A	FASCIA B
mensola soprapensile impiallacciata con schienale e cornice sagomata above-wall unit veneered shelf with back panel and shaped frame			
L 60	E8730600		
L 90	E8730900		
L 120	E8731200		
mensola soprapensile impiallacciata con cornice sagomata above-wall unit veneered shelf with shaped frame			
L 60	E8750600		
L 90	E8750900		
L 120	E8751200		

MENSOLE - CORNICI

SHELVES - CORNICES

	CODICE
mensole prof.31 **per cappa caminetto ad angolo** shelves D 31 for corner chimney hood	
Laminato Laminate	
nr.2 da 99 taglio 45° dx 2x99 cm 45° cut RH	091523
nr.2 da 99 taglio 45° sx 2x99 cm 45° cut LH	091523
nr.2 da 15,4 taglio dritto 2x15,4 cm straight cut	091523
Impiallacciata Veneered	
nr.2 da 99 taglio 45° dx 2x99 cm 45° cut RH	091723
nr.2 da 99 taglio 45° sx 2x99 cm 45° cut LH	091723
nr.2 da 15,4 taglio dritto 2x15,4 cm straight cut	091723

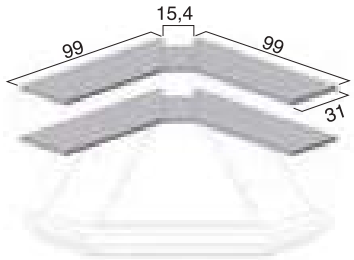

	CODICE
cornice cappello **(per motivi tecnici le cornici in angoli fuori squadro non si possono inviare tagliate)** top cornice (for technical reasons, cornices for out-of-plumb corners cannot be shipped already cut)	
al ml per lm	093010

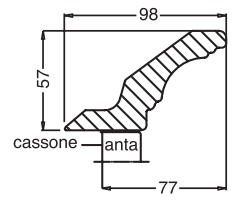

SCHIENALE DOGATO IMPIALLACCIATO COLORE COME ANTA

VENEERED BACK PANEL WITH STRIPES, SAME COLOUR AS DOOR

Particolare schienale dogato
Detail of the stripes back

N.B.: quantità minima fatturabile 0,5 mq
Note: minimum invoiceable quantity 0,5 m²

	CODICE
Schienale dogato sp. 18 mm. **colore come anta** striped back panel th. 18 mm same colour as door	
al mq per m²	094341

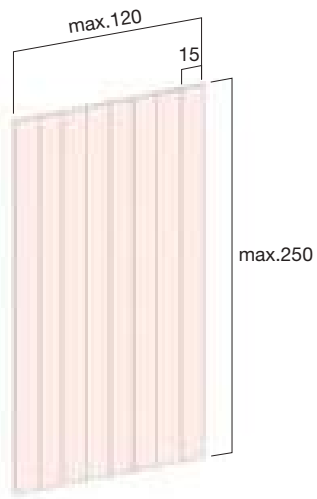

	CODICE

ISOLA IN LEGNO
WOOD ISLAND

	COD.
isola in legno con 3 cassetti e ripiano grigliato **colore come anta** wood island with 3 drawers and wire shelf same colour as door **L 180 H 89 P 90**	E4951100
elemento sopra isola in legno **colore come anta** wood over island unit same colour as door **L 120 H 6 P 90**	08605970

SOTTOPENSILI IN LEGNO COLORE COME ANTA

WOOD UNDERMOUNT WALL UNITS SAME COLOUR AS DOOR

		COD.						
	sottopensile in legno con mensola **H 17 P 27** **colore come anta** wood undermount wall unit with shelf H 17 D 27 same colour as door							
	L 45	08603412						
	L 60	08603414						
	L 90	08603416						
	sottopensile in legno portabottiglie **H 17 P 27** **colore come anta** wood undermount wall unit with bottle holder H 17 D 27 same colour as door							
	L 45	08603422						
	L 60	08603424						
	L 90	08603426						
	sottopensile in legno sagomato **con mensola e ganci** **H 24,8 P 31** **colore come anta** shaped wood undermount wall unit with shelf and hooks H 24,8 D 31 same colour as door							
	L 45	08603402						
	L 60	08603404						
	L 90	08603406						

LIVING

Spazi coordinati per avere un solo ambiente per cucinare, ricevere gli amici, pranzare e rilassarsi è una soluzione al desiderio di vivere la casa più liberamente, secondo stili di vita contemporanei, integrando cucina e living all'insegna di un nuovo linguaggio progettuale.

Coordinated spaces that create a single environment in which to cook, receive friends and relax is a solution that allows you to experience the home more freely.
In line with contemporary lifestyles,this solution integrates the kitchen and living area to create a new design language

LIVING
LIVING AREA

LIVING KGR1

ANTA
door

FRASSINO
ARGILLA DECAPÈ
clay pickled ash

ELEMENTI A GIORNO
open units

FRASSINO
ARGILLA DECAPÈ
clay pickled ash

STRUTTURA
carcass

JUTA EFFETTO TELA
jute melamine-coated
canvas effect

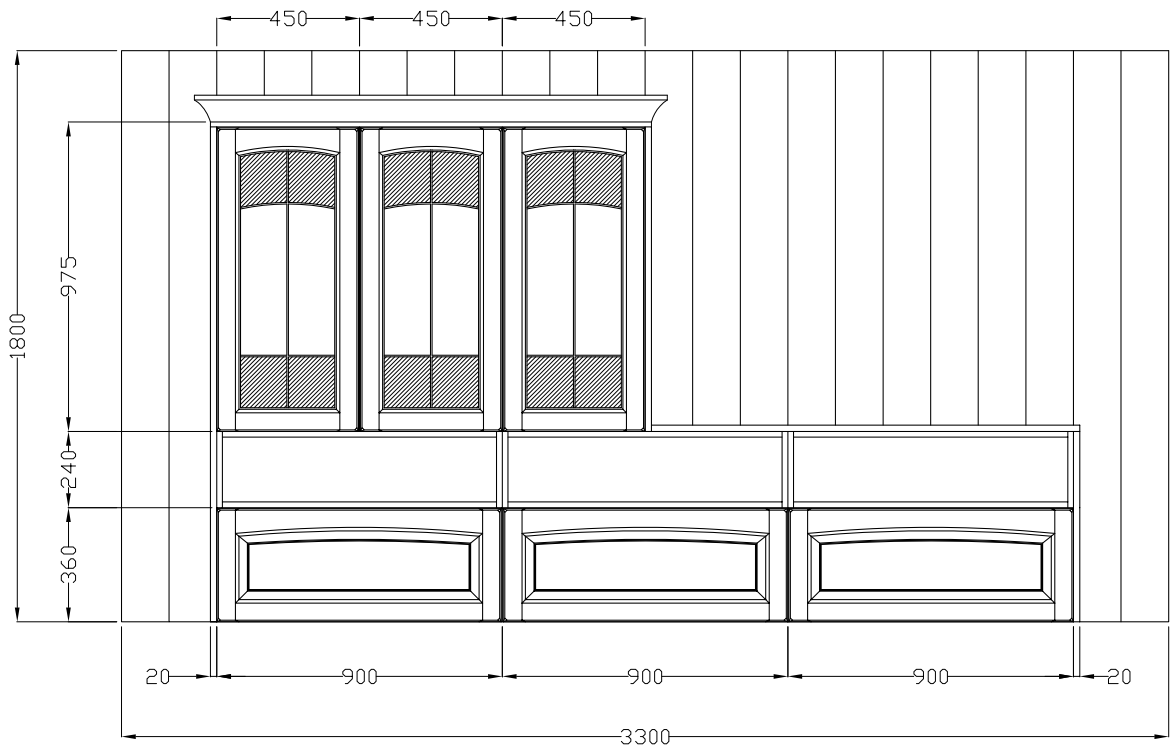

LIVING KGR1

NR. ELEMENTI	DESCRIZIONE		CODICE
3	Pensile L 45 H 96 P 33,2 anta e ripiano vetro, apertura push-pull		E1020451/2
3	Pensile L 90 H 36 P 33,2 vasistas, apertura push-pull		E2106900
3	Pensile L 90 H 24 P 31 a giorno impiallacciato come anta		E7901900
3	Profilo led mini noor dualcolor L 863		08618335
1	Alimentatore Mec Driver		08618002
1	Distributor		08618025
1	Cavo alimentazione Mec Driver		08618021
1	Top L 135,1 H 2 P 33,2 impiallacciato come anta	al ml	TIL202
1	Fianco H 156+96+60 SP.2 P 33,2 impiallacciato come anta	al ml	TIL202F
1	Cornice cappello L 224,6	al ml	093010
5	Asta appendipensili ml 2		08610501
		senza schienale	***TOTALE***
1	Schienale dogato L 330 H 180 SP.1,8 impiallacciato come anta	al mq	094341
		con schienale	***TOTALE***

No. of ELEMENTS	DESCRIPTION		CODE
3	Wall unit W 45 H 96 D 33,2 with glass door and shelf, push-pull opening		E1020451/2
3	Wall unit W 90 H 36 D 33,2 flap door with push-pull opening		E2106900
3	Veneered open wall unit W 90 H 24 D 31 same as door		E7901900
3	Mini noor lead profile dualcolor W 863		08618335
1	Power supply module Mec Driver		08618002
1	Distributor		08618025
1	Power cable Mec Driver		08618021
1	Veneered worktop W 135,1 H 2 D 33,2 same colour as door	per lm	TIL202
1	Veneered side H 156+96+60 TH.2 D 33,2 same as door	per lm	TIL202F
1	Top frame W 224,6	per lm	093010
5	Wall unit fixing strip lm 2		08610501
		with out back panel	***TOTAL***
1	Veneered striped back panel W 330 H 180 TH.1,8 same as door	per m^2	094341
		with back panel	***TOTAL***

LIVING KGR2

ANTA
door

FRASSINO
ARGILLA DECAPÈ
clay pickled ash

ELEMENTI TRASFORMABILI
GENIUS-K
transformable elements
genius-k

CONCHIGLIA
seashell

STRUTTURA
carcass

JUTA EFFETTO TELA
jute melamine-coated
canvas effect

NR. ELEMENTI	DESCRIZIONE		CODICE
2	Pensile L 60 H 48 P 33,2 anta e ripiano vetro, 1 fianco come anta		E1040601/2
2	Pensile L 60 H 48 P 33,2 anta e ripiano vetro		E1040601/2
4	Faretto Sunrise 58		08618081
2	Base living sospesa L 60 H 36 P 50,2 cestone, fianco come anta		EBL75600
1	Base living sospesa L 60 H 36 P 50,2 cestone		EBL75600
1	Base SKIP-S L 90 H 36 P 48		EBL27209
1	Top living L 150+120 P 50,2 SP. 2 impiallacciato come anta	al ml	TIL2055
2	Mensola L 150 H 3,8 P 31 impiallacciato come anta	al ml	091723
4	Reggimensola a scomparsa		08610400
2	Profilo led mini noor dualcolor L 146		08618285
1	Alimentatore Mec Driver		08618003
1	Distributor		08618025
1	Cavo alimentazione Mec Driver		08618021
2	Asta appendipensili ml 2		08610501
		senza schienale	***TOTALE***
1	Schienale dogato L 150 H 120 SP.2 impiallacciato come anta	al mq	094341
1	Schienale dogato L 120 H 24 SP.2 impiallacciato come anta	al mq	094341
		con schienale	***TOTALE***

No. of ELEMENTS	DESCRIPTION		CODE
2	Wall unit W 60 H 48 D 33,2 with glass door and shelf, side same as door		E1040601/2
2	Wall unit W 60 H 48 D 33,2 with glass door and shelf		E1040601/2
4	Sunrise 58 spotlight		08618081
2	Hanging living base unit W 60 H 36 D 50,2 deep drawer, side same as door		EBL75600
1	Hanging living base unit W 60 H 36 D 50,2 deep drawer		EBL75600
1	SKIP-S base unit W 90 H 36 D 48		EBL27209
1	Veneered living worktop W 150+120 D 50,2 TH.2 same colour as door	per lm	TIL2055
2	Veneered shelf H 150 H 3,8 D 31 same colour as door	per lm	091723
4	Fully integrated shelf bracket		08610400
2	Mini noor lead profile dualcolor W 146		08618285
1	Power supply module Mec Driver		08618003
1	Distributor		08618025
1	Power cable Mec Driver		08618021
2	Wall unit fixing strip lm 2		08610501
		with out back panel	***TOTAL***
1	Veneered striped back panel W 150 H 120 TH.2 same colour as door	per m^2	094341
1	Veneered striped back panel W 120 H 24 TH.2 same colour as door	per m^2	094341
		with back panel	***TOTAL***

LIVING KGR3

ANTA
door

FRASSINO
GRIGIO REALE
royal grey ash

STRUTTURA
carcass

GRIGIO EFFETTO TELA
grey melamine-coated
canvas effect

LIVING KGR3

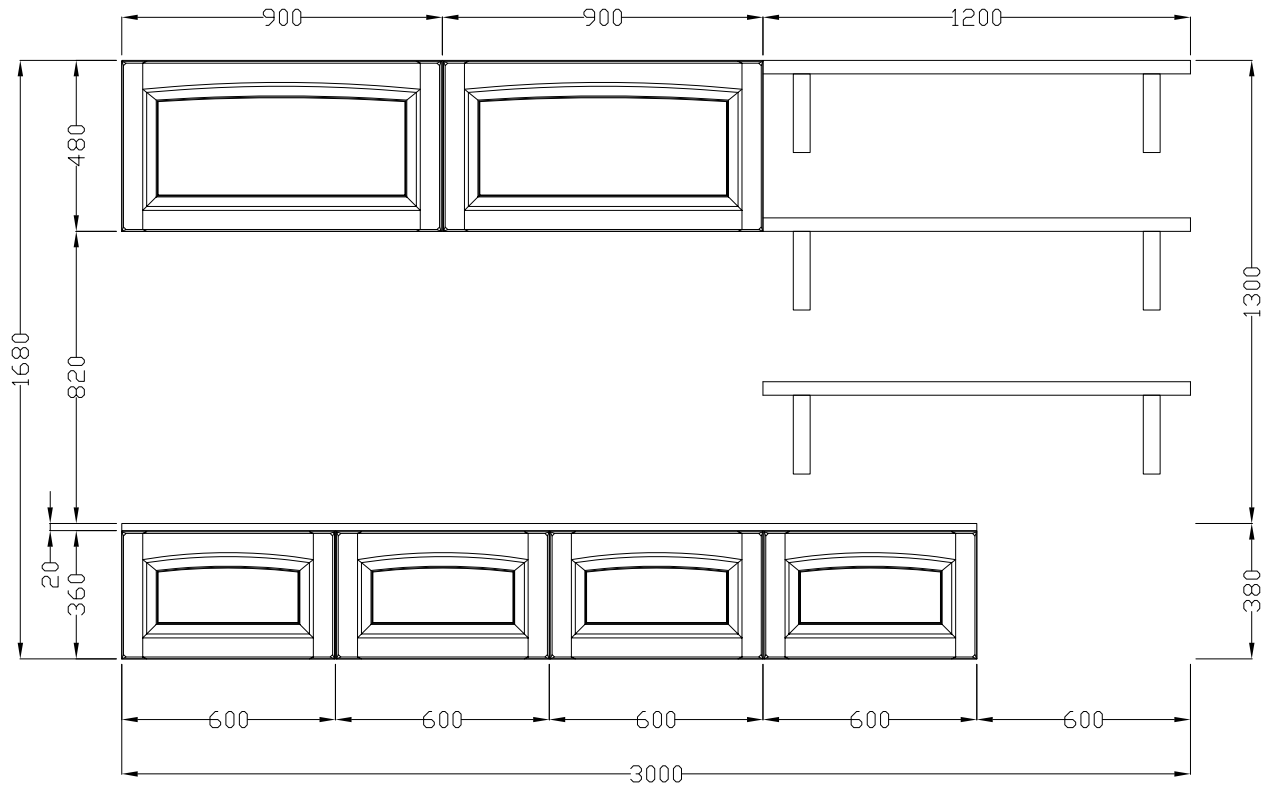

NR. ELEMENTI	DESCRIZIONE		CODICE
2	Pensile L 90 H 48 P 33,2 apertura tip-on, fianco come anta		E212091T
2	Base living sospesa L 60 H 36 P 50,2 cestone, fianco come anta		EBL25600
2	Base living sospesa L 60 H 36 P 50,2 cestone		EBL25600
1	Top living L 240 P 50,2 SP. 2 impiallacciato come anta	al ml	TIL2055
3	Mensola L 120 P 31 SP. 3,8 impiallacciato come anta	al ml	091723
6	Reggimensola Polygon grigio selce		08610452G
3	Luce Kendo dualcolor L 86		08618233
1	Alimentatore Mec Driver		08618002
1	Distributor		08618025
1	Cavo alimentazione Mec Driver		08618021
1	Asta appendipensili ml 2		08610501
			TOTALE

No. of ELEMENTS	DESCRIPTION		CODE
2	Wall unit W 90 H 48 D 33,2 tip-on opening side same as door		E212091T
2	Hanging living base unit W 60 H 36 D 50,2 deep drawer, side same as door		EBL25600
2	Hanging living base unit W 60 H 36 D 50,2 deep drawer		EBL25600
1	Veneered living worktop W 240 D 50,2 TH.2 same colour as door	per lm	TIL2055
3	Veneered shelf H 120 D 31 TH.3,8 same colour as door	per lm	091723
6	Polygon shelf bracket flint grey		08610452G
3	Kendo light dualcolor W 86		08618233
1	Power supply module Mec Driver		08618002
1	Distributor		08618025
1	Power cable Mec Driver		08618021
1	Wall unit fixing strip lm 2		08610501
			TOTAL

COMPOSIZIONE BASSA L 255

LOW COMPOSITION W 255

COMPOSIZIONE BASSA L 300

LOW COMPOSITION W 300

COMPOSIZIONE BASSA L 255

LOW COMPOSITION W 255

COMPONENTI
COMPONENTS

Colonna 60 H 219 frigo-freezer 315 classe F
60 cm column H 219 fridge-freezer 315 class “F”
Base 45 2 cassetti e cestone
45 cm base unit with 2 drawers and deep drawer
Base 60 forno statico inox con ventilazione tangenziale di raffreddamento
stainless steel static oven with orbital cooling ventilation 60 base unit
Piano cottura 60 4 gas inox con valvola di sicurezza
60 cm stainless steel hob with 4 gas burners with safety valve
Sottolavello 90
90 cm sink unit
Lavello ad incasso 86 x 50 1 vasca inox prelucidato
86x50 cm built-in sink with 1 stainless steel bowl
Pensile vetro 45 H 72
45 cm glass wall unit H 72
Cappa 60 aspirante estraibile H 63 1 motore
60 cm hood slide-out ducting H 63 1 motor
Scolapiatti 90 H 72
90 cm plate rack H 72
Top 195 P 61 in laminato H 4
195 cm laminate worktop D 61 H 4
Cornice cappello ml 3,71
3,71 lm top cornice
Asta appendipensili ml 2
2 lm wall unit fixing strip

(Elettrodomestici Beko)
(Beko appliances)

GRACE

Fascia A
Band A

Fascia B
Band B

COMPOSIZIONE BASSA L 300

LOW COMPOSITION W 300

COMPONENTI
COMPONENTS

Colonna 60 H 219 frigo-freezer 315 classe F
60 cm column H 219 fridge-freezer 315 class “F”
Base 60 2 cassetti e cestone
60 cm base unit with 2 drawers and deep drawer
Base 60 forno statico inox con ventilazione tangenziale di raffreddamento
stainless steel static oven with orbital cooling ventilation 60 base unit
Piano cottura 60 4 gas inox con valvola di sicurezza
60 cm stainless steel hob with 4 gas burners with safety valve
Base 60
60 cm base unit
Sottolavello 60
60 cm sink unit
Lavello ad incasso 86 x 50 1 vasca inox prelucidato
86x50 cm built-in sink with 1 stainless steel bowl
Pensile 60 H 72
60 cm wall unit H 72
Cappa 60 aspirante estraibile H 63 1 motore
60 cm hood slide-out ducting H 63 1 motor
Pensile 60 H 72
60 cm wall unit H 72
Scolapiatti 60 H 72
60 cm plate rack H 72
Top 240 P 61 in laminato H 4
240 cm laminate worktop D 61 H 4
Cornice cappello ml 4,16
4,16 lm top cornice
Asta appendipensili ml 4
4 lm wall unit fixing strip

(Elettrodomestici Beko)
(Beko appliances)

GRACE

Fascia A
Band A

Fascia B
Band B

COMPOSIZIONE ALTA L 300

HIGH COMPOSITION W 300

COMPOSIZIONE BASSA L 360

LOW COMPOSITION W 360

COMPOSIZIONE ALTA L 300

HIGH COMPOSITION W 300

COMPONENTI COMPONENTS	GRACE
Colonna 60 H 243 frigo-freezer 315 classe F 60 cm column H 243 fridge-freezer 315 class “F” **Base 60 2 cassetti e cestone** 60 cm base unit with 2 drawers and deep drawer **Base 60 forno statico inox con ventilazione tangenziale di raffreddamento** stainless steel oven with orbital cooling ventilation 60 base unit **Piano cottura 60 4 gas inox con valvola di sicurezza** 60 cm stainless steel hob with 4 gas burners with safety valve **Base 60** 60 cm base unit **Sottolavello 60** 60 cm sink unit **Lavello ad incasso 86 x 50 1 vasca inox prelucidato** 86x50 cm built-in sink with 1 stainless steel bowl **Pensile 60 H 72** 60 cm wall unit H 72 **Cappa 60 aspirante estraibile H 63 1 motore** 60 cm hood slide-out ducting H 63 1 motor **Pensile 60 H 96** 60 cm wall unit H 96 **Scolapiatti 60 H 96** 60 cm plate rack H 96 **Top 240 P 61 in laminato H 4** 240 cm laminate worktop D 61 H 4 **Mensola 120 P 31 sp. 3,8** 120 cm shelf D 31 sp. 3,8 **Cornice cappello ml 4,16** 4,16 lm top cornice **Asta appendipensili ml 4** 4 lm wall unit fixing strip **(Elettrodomestici Beko)** (Beko appliances)	**Fascia A** Band A **Fascia B** Band B

COMPOSIZIONE BASSA L 360

LOW COMPOSITION W 360

COMPONENTI COMPONENTS	GRACE
Colonna 60 H 219 frigo-freezer 315 classe F 60 cm column H 219 fridge-freezer 315 class “F” **Colonna 60 H 111 con cestone, forno statico inox con ventilazione tangenziale di raffreddamento** 60 column H.111 with deep drawer configuered for stainless steel static oven with orbital cooling ventilation **Base 90 2 cassetti + cestone predisposto P.C.** 90 cm base unit with 2 drawers + deep drawer configured for hob **Piano cottura 60 4 gas inox con valvola di sicurezza** 60 cm stainless steel hob with 4 gas burners with safety valve **Base 60** 60 cm base unit **Sottolavello 90** 90 cm sink unit **Lavello ad incasso 86 x 50 1 vasca inox prelucidato** 86x50 cm built-in sink with 1 stainless steel bowl **Pensile 60 H 72** 60 cm wall unit H 72 **Cappa 90 caminetto tipo “E”** 90 chimney hood type “E” **Pensile 60 H 72** 60 cm wall unit H 72 **Scolapiatti 90 H 72** 90 cm plate rack H 72 **Top 240 P 61 in laminato H 4** 240 cm laminate worktop D 61 H 4 **Top 60 P 61 in laminato H 4** 60 cm laminate worktop D 61 H 4 **Mensola 90 P 31 SP 3,8** 90 cm shelf D 31 SP 3,8 **Cornice cappello ml 4,76** 4,76 lm top cornice **Asta appendipensili ml 4** 4 lm wall unit fixing strip **(Elettrodomestici Beko)** (Beko appliances)	**Fascia A** Band A **Fascia B** Band B